PFAFF

Perfection starts here.™



creative™ 3.0

Kullanıcı kılavuzu



Bu ev tipi dikiş makinesi, IEC/EN 60335-2-28 ve UL1594 yönetmeliklerine uygun şekilde tasarlanmıştır.

ÖNEMLİ GÜVENLİK TALİMATLARI

Elektrikli bir cihaz kullanılırken aşağıdakiler de dahil olmak üzere temel güvenlik önlemleri daima izlenmelidir:

Bu ev tipi dikiş makinesini kullanmadan önce tüm talimatları okuyun. Talimatları, makineye yakın, uygun bir yerde bulundurun. Makine, üçüncü bir şahsa verilirse talimatları da beraberinde verin.

TEHLİKE – ELEKTRİK ÇARPMASI RİSKİNİ AZALTMAK İÇİN:

- Dikiş makinesi, prize takılı olduğu zamanlarda asla gözetimsiz bırakılmamalıdır. Makinanın takılı olduğu, elektrik pirizine kolaylıkla erişilebilinmeli. Kullanımdan sonra, temizlemeden, kapaklarının çıkarılmasından, yağlamadan veya talimat kitapçığında belirtilen kullanıcı bakımı ayarlamalarını yapmadan önce mutlaka fişini, prizden çıkarın.

UYARI – YANMA, YANGIN, ELEKTRİK ÇARPMASI VEYA YARALANMA RİSKLERİNİ AZALTMAK İÇİN:

- Oyuncak olarak kullanılmasına izin vermeyin. Bu dikiş makinesi, çocuklar tarafından veya çocukların yanında kullanılırken çok dikkat edilmesi gerekir.
- Bu dikiş makinesi, yalnızca bu kitapçıkta açıklanan kullanım amacı için kullanılmalıdır. Yalnızca üretici tarafından bu kitapçıkta önerilen eklentileri kullanın.
- Kablo veya fiş hasarlıysa veya doğru çalışmıyorsa veya makine yere düşürülmüş veya hasar görmüşse veya suya düşürülmüşse asla makineyi çalıştırmayın. İnceleme, tamir, elektronik veya mekanik ayarlama için en yakın yetkili satıcıya veya servis merkezine götürün.
- Dikiş makinesini, hava deliklerinden herhangi biri tıkalıyken asla çalıştırmayın. Dikiş makinesinin havalandırma deliklerine ve ayak pedalına hav, toz ve iplik kaçmasını önleyin.
- Parmaklarınızı, hareket eden tüm parçalardan uzak tutun. Dikiş makinesi iğnesinin çevresine özellikle dikkat edin.
- Daima doğru iğne plakasını kullanın. Yanlış plaka, iğnenin kırılmasına sebep olabilir.
- Eğik iğneleri kullanmayın.
- Dikiş yaparken kumaşı çekmeyin ve itmeyin. İğnenin yönünü değiştirerek kırılmasına yol açabilir.
- Güvenlik gözlükleri takın.
- İğne bölgesinde iğne değiştirmek, iğneye iplik takmak, makaraya iplik takmak veya baskı ayağını değiştirmek gibi herhangi bir ayarlama işlemi yaparken dikiş makinesini kapalı pozisyona (“0”) getirin.
- Hiçbir deliğe hiçbir nesne sokmayın ve düşürmeyin.
- Açık alanlarda kullanmayın.
- Sprey ürünlerinin kullanıldığı veya oksijen tatbik edilen yerlerde çalıştırmayın.
- Sökmek için tüm kontrolleri kapalı pozisyona (“0”) getirin ve fişi, prizden çıkarın.
- Prizden çıkarmak için kablodan çekmeyin. Kablodan değil fişten tutarak çıkartın.
- Ayak pedalı, makineyi çalıştırmak için kullanılır. Ayak pedalının üzerine başka nesneler koymaktan kaçının.
- Makine ıslaksa kullanmayın.
- LED lamba hasarlı veya kırılmışsa, bir tehlike oluşmasını önlemek için üretici veya servis aracısı ya da benzeri yetkili kişi tarafından değiştirilmesi gerekir.

- Ayak pedalına bağlı olan tedarik kablosu hasar görmüşse, bir tehlike oluşmasını önlemek için üretici veya servis aracısı ya da benzeri yetkili kişi tarafından değiştirilmesi gerekir.
- Bu dikiş makinesi, iki kat yalıtımlıdır. Yalnızca eş yedek parçaları kullanın. İki Kat Yalıtımlı Ev Aletleri Bakım Talimatlarını okuyun.

BU TALİMATLARI KAYDEDİN

SADECE CELENEC ÜYESİ ÜLKELER İÇİN:

Aletin güvenli bir şekilde kullanımına ilişkin ilgili eğitim veya denetimin verilmiş olması ve mevcut olan tehlikeleri anlamaları durumunda bu alet, 8 yaş ve üzerindeki çocuklar ve fiziksel, algı veya zihinsel becerilerinde, tecrübe veya bilgisinde eksiklik olan kişiler tarafından kullanılabilir. Çocuklar, alet ile oynamamalıdır. Temizlik ve kullanıcı bakımının, denetim altında olmayan çocuklar tarafından yapılmaması gerekir.

Normal çalıştırma koşulları altında gürültü seviyesi, 75dB(A)'den azdır.

Makine, yalnızca Shanghai Binao Precision Mould Co., Ltd. tarafından üretilen "FR5" tip ayak pedalı ile kullanılmalıdır.

SADECE CELENEC ÜYESİ OLMAYAN ÜLKELER İÇİN:

Bu dikiş makinesi, güvenliklerinden sorumlu bir kişi tarafından kullanımı ile ilgili eğitim veya denetimi sağlanmış olması hali dışında, fiziksel veya zihinsel becerilerinde, tecrübe veya bilgisinde eksiklik olan kişiler tarafından (çocuklar dahil) kullanılacak şekilde tasarlanmamıştır. Dikiş makinesiyle oynamadıklarından emin olmak için çocuklara dikkat edilmelidir.

Normal çalıştırma koşulları altında gürültü seviyesi, 75dB(A)'den azdır.

Makine, yalnızca Shanghai Binao Precision Mould Co., Ltd. tarafından üretilen "FR5" tip ayak pedalı ile kullanılmalıdır.

İKİ KAT YALITIMLI ÜRÜNLERİN BAKIMI

İki kat yalıtımlı bir üründe topraklama yerine iki yalıtım sistemi temin edilir. İki kat yalıtımlı bir üründe topraklama temin edilmez ve sonradan da eklenmemelidir. İki kat yalıtımlı bir ürünün bakımı, sistem hakkında bilgi ve büyük özen gerektirir ve yalnızca yetkili servis personeli tarafından gerçekleştirilmelidir. İki kat yalıtımlı bir ürünün yedek parçaları, ürünün esas parçalarıyla aynı olmalıdır. İki kat yalıtımlı ürünlerin üzerinde 'DOUBLE INSULATION' (İKİ KAT YALITIM) veya 'DOUBLE INSULATED' (İKİ KAT YALITIMLI) yazar.

Ürünün enerji tüketimi açısından verimli kullanımına ilişkin bilgiler

- Sürekli ve yoğun kullanımlarda makinenizi belli aralıklarla dinlendiriniz.
- Makinenizi ısı kaynaklarından (direk güneş ışığı, soba, radyatör, kalorifer peteği vb) koruyunuz.
- Makinenizi çalıştırdığınız yerdeki elektrik voltajını sık sık kontrol ediniz ve makinenizi şebekeden kaynaklanabilecek elektrik dalgalanmalarından koruyunuz. Eğer bulunduğunuz bölgede şebeke elektriğinde voltaj düşmesi yada yükselmesi gibi problemler yaşıyorsanız. Makinenizin bulunduğu yere regülatör taktırmanız makinenizi verimli kullanabilmenize yardımcı olacaktır.
- Makinenizin bakım ve temizlik işlemlerini mutlaka zamanında yapınız.
- Makinenizi mutlaka kullanma klavuzunda tarif edilen şekilde çalıştırınız.

Tebrikler!

Yeni PFAFF® creative™ 3.0 dikiş ve nakış makinesini tercih ettiğiniz için tebrik ederiz.

Bir dikiş meraklısı olarak dünya üzerindeki en gelişmiş ve en kapsamlı işleve sahip dikiş ve nakış makinelerinden birini edindiniz, artık tüm yaratıcı fikirlerinizi en yüksek teknoloji ve özellikleri kullanarak gerçeğe dönüştürme imkanına sahipsiniz.

Başlamadan önce, lütfen bu kullanıcı kılavuzunu okumak için biraz zaman ayırın. Kısa zamanda, makinenizden en iyi nasıl faydalanacağınızı keşfedeceksiniz. Yetkili PFAFF® temsilcimiz de ihtiyacınız olduğunda size memnuniyetle bilgi verecektir.

PFAFF® creative™ 3.0 dikiş ve nakış makineniz dikiş ve nakış alanında tamamen farklı bir tecrübe yaşamanızı sağlayacak.



İÇİNDEKİLER

1 Giriş 1:7

Makineye genel bakış 1:8
- Ön taraf 1:8
- Arka taraf 1:9
- Üst parçalar 1:9
- Aksesuar bölmesi 1:9

Dahil olan aksesuarlar 1:10
- Baskı ayakları 1:11

Dikişe genel bakış 1:12
- Genel dikişler 1:12
- Dekoratif dikişler 1:15
- Alfabeler 1:16

2 Hazırlıklar 2:1

Ambalajdan çıkarma 2:2
Pedal kablosunu bağlama 2:2
Güç kablosunu ve pedalı bağlama 2:2
Dikişten sonra toplayıp kaldırma 2:3
LED ışıklar 2:3
Serbest kol 2:3
İplik kesici 2:3
Makara pimleri 2:4
Makineye iplik takma 2:5
- İplik geçirme mekanizması 2:5

İplik sensörü 2:6
Masura sarma 2:7
Masurayı takma 2:8
IDT™ sistemi (Entegre Çift Besleme) 2:8
Baskı ayağını değiştirme 2:9
İğneyi değiştirme 2:9
Dişlileri indirme 2:9
İğneler 2:10
İplikler 2:11
Telalar 2:11
USB bağlantı noktası 2:12
- USB taşınabilir nakış belleği 2:12

Tamamlayıcı yazılım (PC) 2:12
Maknenizin güncellenmesi 2:13

3 Makine ayarları ve düğmeleri 3:1

Dokunmatik ekran 3:2
Dokunmatik ekran – genel bakış 3:2
Ayarlar menüsü 3:3
- Makine ayarları 3:3
- Dikiş ayarları 3:4
- Nakış ayarları 3:5
- Makine bilgileri 3:5

Düğmeler ve göstergeler 3:6
Yaygın simgeler 3:8

4 Dikiş modu 4:1

Dikiş modu 4:2
- Başlangıç görünümü 4:2

Dikiş modu – genel bakış 4:2
Seçim menüsü 4:3
- Dikiş seçme 4:3
- Yazı tipi seçme 4:3

Dikiş ayarları 4:4
- Dikiş genişliği 4:4
- Dikiş konumu 4:4
- Dikiş uzunluğu 4:5
- Dikiş yoğunluğu 4:5
- Dengeleme 4:5
- İplik tansiyonu 4:6
- İkiz görüntü 4:6

Kişisel menüye kaydet 4:7
Serbest hareket seçenekleri 4:8
Sağlamlaştırma seçenekleri 4:10
Dikiş programları 4:11
Sıralama oluşturma 4:12
Stitch Creator™ özelliği 4:12
Dikiş teknikleri 4:13
- Fermuarları dikme 4:13
- Ağır kumaşta kenarları dikme 4:13
- Üç adımlı zigzag dikiş 4:14
- Gizli baskı dikişi 4:14
- Düğme ilikleri 4:15
- Düğme dikme 4:17
- Yama işlemi 4:17
- Kapitone 4:18

Özel dikiş teknikleri 4:20
Yaygın dikiş açılır pencereleri 4:21

5 Sıra oluşturma 5:1

Sıra oluşturma 5:2
Sıra oluşturma – genel bakış 5:2
Sıra oluşturmayı açma ve sıra oluşturmadan çıkma 5:3
Sıralama oluşturma 5:3
Sıralama yükleme ve dikme 5:5
Bir sıralamayı kaydetme 5:5
Önemli sıra oluşturma bilgileri 5:6
Genel sıralama açılır pencereleri 5:6

6 Stitch Creator™ özelliği 6:1

Stitch Creator™ özelliği 6:2
Stitch Creator™ özelliği – genel bakış 6:2
Stitch Creator™ özelliğini açma ve özellikten çıkma... 6:3
Dikiş noktasının tanımı ... 6:3
Oluşturmaya başlama – dikiş veya dikiş noktası ekleme .. 6:3
Dikiş noktaları seçme ... 6:3
Seçili dikiş noktasını tekrarlama ... 6:4
Yeni bir dikiş noktası ekleme ... 6:4
Üçlü dikiş ... 6:4
Yan yana ikiz görüntü ... 6:4
Uç uca ikiz görüntü ... 6:4
Seçili dikiş noktasını silme ... 6:4
Dokunmatik işlevler 6:5
İşaretli dikiş noktasının konumu 6:5
Bir dikişi yükleme ve dikme 6:6
Bir dikişi kaydetme 6:6
Genel Stitch Creator™ özelliği açılır pencereleri 6:6

7 Nakış modu – hazırlıklar 7:1

Nakış ünitesi genel bakış 7:2
Nakış kasnağı genel bakış 7:2
6A nakış ayağını takın 7:2
Yerleşik desenler 7:3
creative™ 3.0 Nakış koleksiyonu 7:3
Nakış ünitesini bağlama 7:3
Nakış ünitesini çıkarma 7:3
Kumaşa kasnak yerleştirmek için 7:4
Kasnakta kaydırma 7:4
Nakşa başlarken 7:5

8 Nakış modu – düzenleme 8:1

Nakış modu – düzenleme 8:2
Nakış düzenleme – genel bakış 8:2
Seçim menüsü 8:3
Desen yükleme 8:3
Yazı tipi yükleme 8:3
Kişisel dosyalardan/USB aygıttan yükleme ... 8:3
Dokunmatik işlevler 8:4
Taşı ... 8:4
Ölçeklendirme ... 8:4
Döndür ... 8:4
Desen seçme 8:5
Deseni kasnağa taşıma 8:5
Desenin ikiz görüntüsü 8:5
Desen silme 8:5
Nakış düzenlemede seçenek çubuğu 8:6
Kişisel dosyalara kaydet ... 8:6
Yakınlaştırma seçenekleri/yatay kaydırma ... 8:6
Kasnak seçme ... 8:7
Nakış metni düzenleyicisi ... 8:7
Nakış işleme ... 8:7
Nakış düzenleme açılır pencereleri 8:8

9 Nakış modu – işleme 9:1

Nakış işlemesine girmek için 9:2
Nakış işleme – genel bakış 9:2
Hız kontrolü 9:2
Hedef işareti 9:3
Teyelleme 9:3
Monokrom/tek renk 9:3
Dikiş dikiş ilerleme 9:3
İplik tansiyonu 9:3
Nakış bilgisi 9:4
Seçenek çubuğu 9:4
Temel hassas konumlandırma ... 9:4
Yakınlaştırma seçenekleri/yatay kaydırma ... 9:5
Kasnak konumu ... 9:5
Renk bloğu listesi ... 9:6
Nakış düzenlemeye dönme ... 9:6
Temel hassas konumlandırmanın kullanımı 9:7
Köşe simgeleri ... 9:8
Hedef işaretine yakınlaştır ... 9:8
Yaygın Nakış işleme açılır pencereleri 9:9

10 Kişisel dosyalar 10:1

Kişisel dosyalar 10:2
Dosya formatları 10:2
Kişisel dosyalara göz atma 10:3
Dosya yükleme 10:3
Klasör açma 10:3
Bir üst seviyedeki klasöre gitme ... 10:3
Organize etme 10:4
Ortak kişisel dosyalar açılır pencereleri 10:4

11 Bakım 11:1

Makineyi temizleme 11:2
Orijinal olmayan parçalar ve aksesuarlar 11:2
Sorun giderme 11:3
Dizin 11:5



1 Giriş

Makineye genel bakış

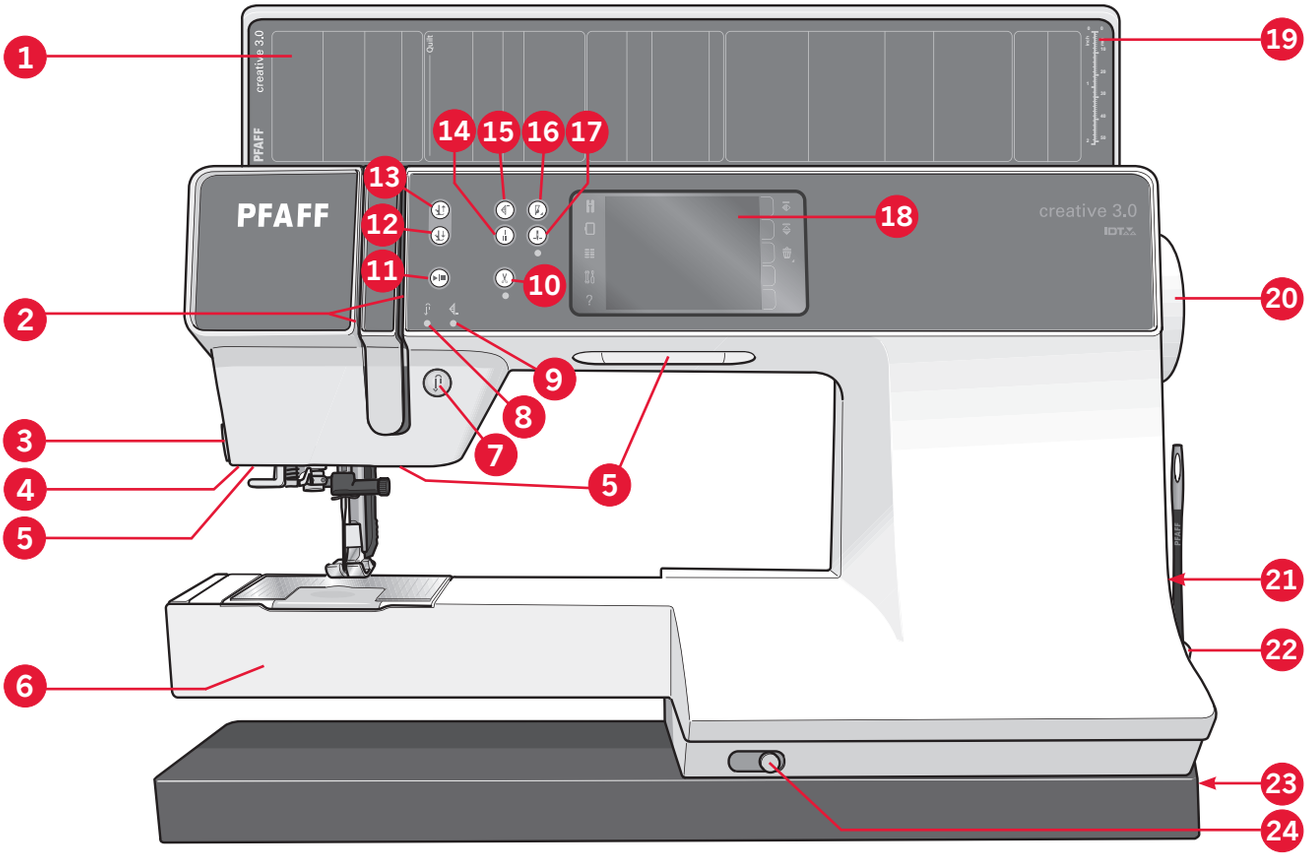

Ön taraf

1. Dikiş kategorilerini içeren kapak
2. İplik takma yuvaları
3. İplik kesici
4. Sensörmatik düğme iliği ayağı soketi
5. LED ışıklar
6. Serbest kol
7. Ters dikiş
8. Ters dikiş göstergesi
9. İş göstergesi
10. İplik makası
11. Başlat/durdur
12. Baskı ayağını indir ve döndür seçenekleri arasında geçiş
13. Baskı ayağını kaldır ve ekstra yukarı kaldır seçenekleri arasında geçiş
14. Çabuk düğüm
15. Dikişi yeniden başlatma
16. Hız kontrolü
17. İğne yukarı/aşağı
18. PFAFF® creative™ Renkli Dokunmatik Ekran
19. Düğme cetveli
20. Volan
21. Yerleşik USB bağlantı noktası
22. Ekran kalemi tutucusu
23. Ana düğme, güç kablosu konnektörleri ve pedal
24. Dişli düşürme kızağı

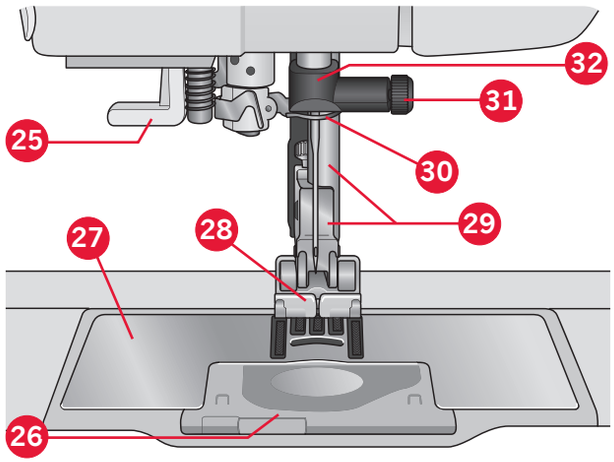

İğne alanı

25. Yerleşik iplik geçirme mekanizması
26. Masura kapağı
27. İğne plakası
28. Baskı ayağı
29. Baskı ayağı mili ve baskı ayağı tutucusu
30. İğne ipliği kılavuzu
31. İğne vidası
32. İğne mili

Arka taraf

33. Taşıma Kolu
34. IDT™ sistemi
35. Nakış ünitesi bağlantı soketi

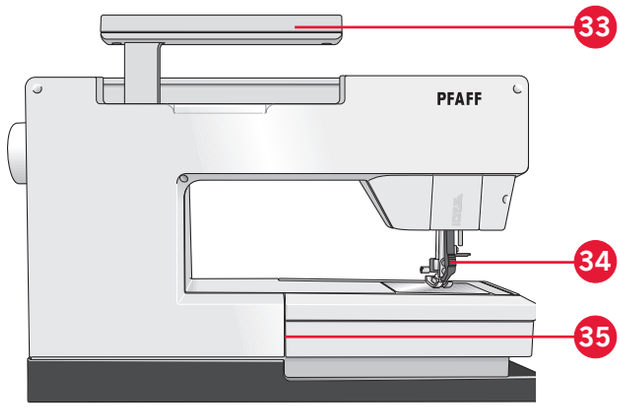

Üst parçalar

36. İplik geçirme ve masura sarma için tansiyon önayar düzeneği
37. Masura sarıcı iplik kılavuzu
38. İplik kılavuzu
39. Masura sarıcı iplik kılavuzları
40. Masura sarıcı iplik kesici
41. Masura sarma mili
42. Yedek makara pimi
43. Makara tutucuları
44. Makara pimi
45. İplik tansiyon diski
46. Germe kolu

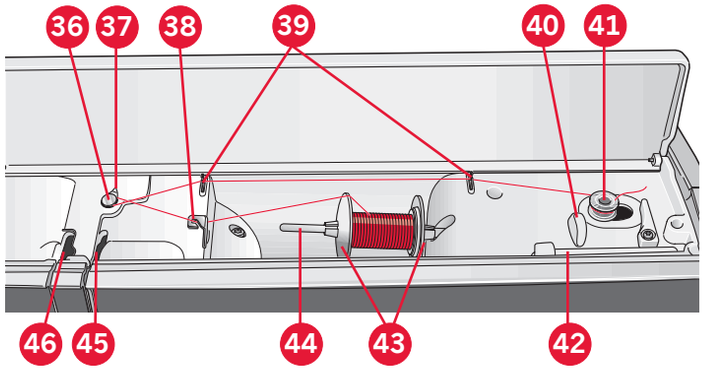

Aksesuar bölmesi

Aksesuar bölmesindeki baskı ayakları ve masuralar için özel bölümlerin yanı sıra iğneler ve diğer aksesuarlar için de alan bulunur. Kolaylıkla erişebilmek için aksesuarları bölmede saklayın.

47. Aksesuar alanı
48. Baskı ayakları için çıkartılabilir bölme
49. Çıkartılabilir masura tutucu

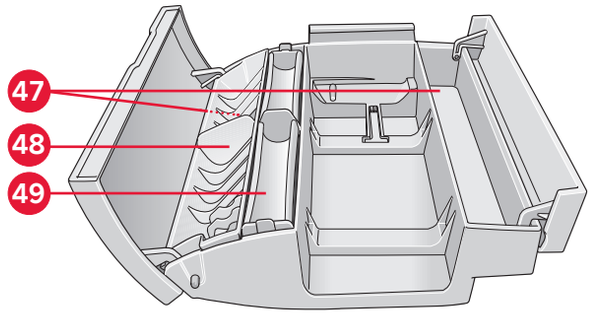

Nakış ünitesi parçaları

(tip BE16)

50. Nakış ünitesi ayırma düğmesi
51. Seviye ayarlama ayağı
52. Nakış ünitesi soketi
53. Nakış kasnağı bağlantılarının kurulması
54. Nakış kolu

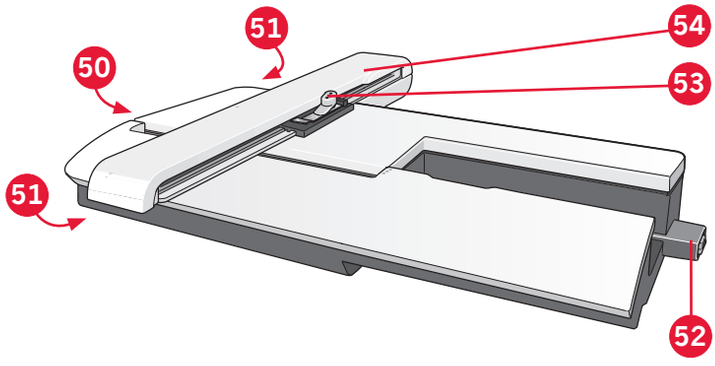

Dahil olan aksesuarlar

Aksesuarlar

55. Ekran kalemi
56. İplik ağı (1)
57. Kenar kılavuzu
58. Koruyucu keçe (1)
59. USB taşınabilir nakış belleği
60. Tornavida
61. Dikiş sökme aleti
62. Fırça
63. Makara tutucu, büyük (2)
64. Makara tutucu, orta
65. Makara tutucu, küçük
66. Çok amaçlı araç
67. Masuralar (10)
68. Kasnak klipsleri

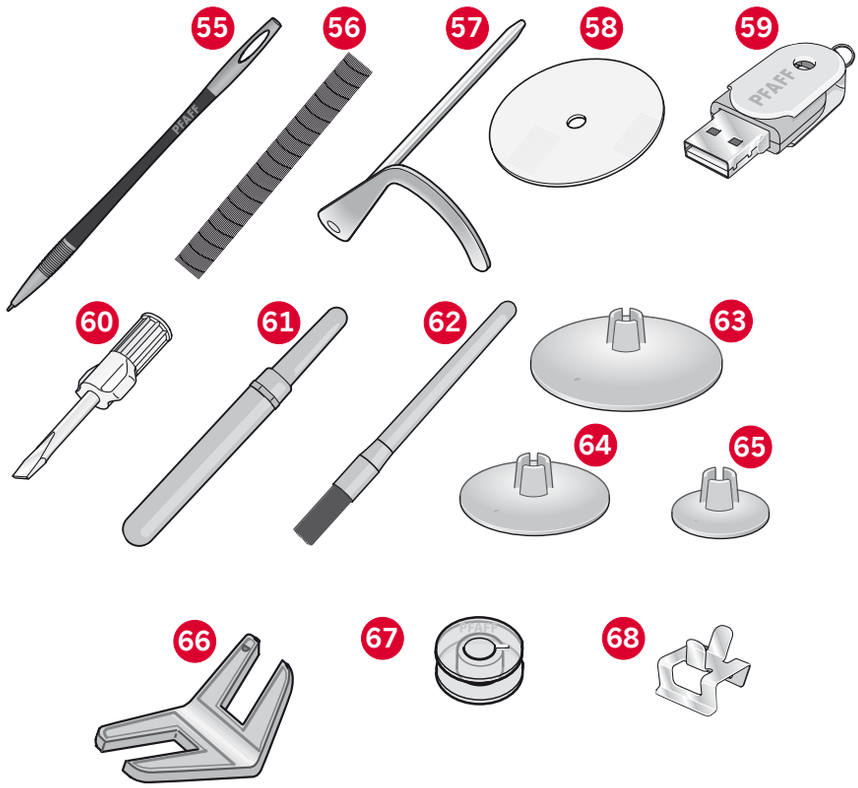

Mevcut kasnaklar

69. creative™ 120 Kare kasnak (120x120)
70. creative™ Elite kasnak (260x200)

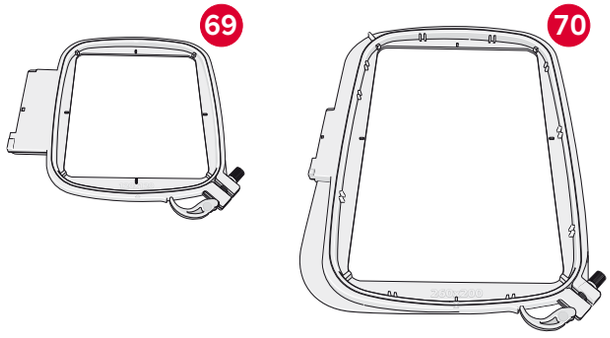

Resimde bulunmayan ancak dahil olan aksesuarlar

- Pedal
- Güç kablosu
- İğneler
- Mikrofiber kılıf
- creative™ 3.0 Nakış koleksiyonu
- Garanti

Baskı ayakları



0A – IDT™ **sistemi için standart baskı ayağı (teslim edilirken makinede takılıdır)**

Bu ayak genellikle 1,0mm'den daha büyük dikiş uzunluğundaki düz ve zigzag dikişler için kullanılır.



1A – IDT™ **sistemi için Fantezi dikiş ayağı**

Bu ayak dekoratif dikişler için kullanılır. Ayağın alt kısmındaki kanal, dikişlerin üzerinden düzgün bir şekilde geçmesi için tasarlanmıştır.



2A – Fantezi dikiş ayağı

Dikiş uzunluğu 1,0 mm'den daha kısa olan dekoratif dikişler, kısa zigzag dikişler veya diğer genel dikiş işlemlerini yaparken bu ayağı kullanın. Ayağın alt kısmındaki kanal, dikişlerin üzerinden düzgün bir şekilde geçmesi için tasarlanmıştır.

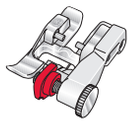

3 – IDT™ **sistemi için gizli baskı dikiş ayağı**

Bu ayak gizli baskı dikişleri için kullanılır. Ayaktaki uç kısım kumaşı yönlendirir. Ayakta bulunan kırmızı kılavuz baskı kenarının katlanmış kısmında kullanılmak üzere tasarlanmıştır.



4 – IDT™ **sistemi için fermuar ayağı**

Bu ayak iğnenin sağına veya soluna yaslanarak fermuar dişlerinin her iki tarafına da yakın dikiş yapılmasını kolaylaştırır. Fermuar dişlerine daha yakın dikiş yapmak için iğne konumunu sağa veya sola kaydırın.

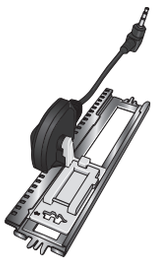

5A – Sensörmatik düğme iliği ayağı

Makineye bağlandığında, düğme iliği makineye girilen uzunlukta dikilir.

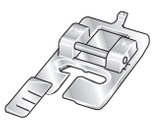

5M – Manuel düğme iliği ayağı

Bu ayak düğme iliklerini el yordamıyla dikmek için kullanılır. Giysinin kenarını konumlandırmak için ayağın üzerindeki işaretleri kullanın. Ayağın arkasındaki fitil düğme iliği fitilini tutar.



6A – Nakış/Sensörmatik serbest hareket ayağı

Bu ayak nakış ve serbest hareketli dikiş için kullanılır. Bu ayak aynı zamanda yama yapmak için de kullanılabilir.

Önemli: 2A, 5A, 5M ve 6A baskı ayakları kullanılırken IDT™ *sisteminin devre dışı bırakıldığından emin olun.*

Dikişe genel bakış

Genel dikişler

Dikiş	Dikiş numarası	Ad	Açıklama
	1.1.1	Düz dikiş	Dikiş veya üst dikiş için. 37 farklı iğne konumundan birini seçin. *Dikkat: Bu dikiş, 2.1.1 dikişinden daha sağlam bir düğüm oluşturur.*
	1.1.2	Streç üçlü düz dikiş	Sağlamlaştırılmış dikiş. Üst dikiş.
	1.1.3	Ters düz dikiş	Sağlam düğümlü sürekli ters dikiş.
	1.1.4	Teyel dikişi	Teyelleme için kullanılan tekli dikiş. Dişlileri indirin. Bir dikiş için pedala basın. Bir dikiş daha atmak için kumaşı elinizle istediğiniz konuma getirin ve pedala tekrar basın.
	1.1.5	Zigzag dikiş	Dikişleri sağlamlaştırma, temiz bitirme, streç dikiş ve dantel ekleme.
	1.1.6	Zigzag dikiş, sağ ve sol iğne konumu	Dikişleri sağlamlaştırma, temiz bitirme, streç dikiş.
	1.1.7	Z-zigzag dikiş	Aplike, kordon/örgü tutturma, fistolar.
	1.1.8	Streç üçlü zigzag dikiş	Dekoratif kumaş eteği baskıları veya üst dikiş için elastik dikiş.
	1.1.9	Üç adımda zigzag dikiş	Elastik dikiş, yama, onarma ve dekoratif dikiş.
	1.1.10	Elastik dikiş	Elastik dikiş, yama, onarma.
	1.1.11	Üçlü streç dikiş	Elastik dikiş, yama, onarma ve dekoratif dikiş.
	1.1.12	Bal peteği dikişi	Streç kumaşlar ve kumaş etekleri için dekoratif dikiş. Ayrıca masuradaki elastik iplik ile kullanılır.
	1.1.13	Köprü dikişi	Kumaşları birleştirme ve kapitone, kapitone için dekoratif dikiş, etek dikişi.
	1.1.14	Elastik astar dikişi	Dikişleri üst üste getirirken havlu kumaş, deri ve kabarık kumaşlar için bağlantı dikişi.
	1.1.15	Çapraz baskı dikişi	Streç kumaşlar için elastik dekoratif baskı.
	1.1.16	Gizli baskı dikişi	Örme kumaşlarda gizli baskı dikişi.
	1.1.17	Esnek gizli baskı dikişi	Streç kumaşlarda gizli baskı dikişi.
	1.1.18	Streç triko dikişi	Streç kumaşlarda dikiş yeri dikme.
	1.2.1	Kapalı overlok	Streç kumaşlara tek bir adımda dikiş atın ve sürfile yapın.

	1.2.2	Kapalı overlok	Tek bir adımda dikiş atın ve sürfile yapın.
	1.2.3	Kapalı overlok	Sağlamlaştırılmış kenarla tek bir adımda dikiş atın ve sürfile yapın.
	1.2.4	Elastik sürfile	Streç kumaşlara tek bir adımda dikiş atın ve sürfile yapın.
	1.2.5	Standart sürfile	Sağlamlaştırılmış kenarla, streç kumaşlara tek bir adımda dikiş atın ve sürfile yapın.
	1.2.6	Overlok	Streç kumaşlara tek bir adımda dikiş atın ve sürfile yapın.
	1.2.7	Kapalı overlok	Tek bir adımda dikiş atın ve sürfile yapın, yama yapın ve etek bastırın.
	1.2.8	Streç örme overlok	Streç kumaşlara tek bir adımda dikiş atın ve sürfile yapın.
	1.2.9	Sağlamlaştırılmış overlok	Streç kumaşlara tek bir adımda dikiş atın ve sürfile yapın ve sağlamlaştırın.
	1.2.10	Bitmiş kenar overloğu	Sağlamlaştırılmış kenarla, streç kumaşlara tek bir adımda dikiş atın ve sürfile yapın.
	1.2.11	Sürfile benzeri etek dikişi	Streç kumaşların etek dikişlerinde sürfile dikiş görünümü elde edin.
	1.2.12	Açık overlok gizli etek bastırma dikişi	Örme kumaşlar için dekoratif gizli overlok dikişleri elde edin.
	1.2.13	Kapalı overlok gizli etek bastırma dikişi	Streç kumaşlar için dekoratif overlok etek bastırma dikişleri elde edin.
	1.3.1	Keten düğme iliği	Bluzlar, gömlekler ve keten kumaşlar için düğme iliği.
	1.3.2	Standart ilik	Bluzlar, gömlekler ve ceketler için basit ilik. Aynı zamanda da ev dekoru için
	1.3.3	Sivri uç teyelli yuvarlak düğme iliği	Giysiler için ilik.
	1.3.4	Boylamasına teyelli yuvarlak ilik	Giysiler için ilik.
	1.3.5	Sivri uçlu teyelli kuş gözü düğme iliği	Terzi iliği veya dekoratif ilik de denir.
	1.3.6	Boylamasına teyelli kuş gözü ilik	Ceketler veya pantolonlar için terzi iliği.
	1.3.7	Yuvarlak düğme iliği	Hafif giysiler veya ceketler için düğme iliği.
	1.3.8	Streç ilik	Streç kumaşlar için ilik.
	1.3.9	Çapraz dikişli düğme iliği	Dekoratif düğme iliği.

	1.3.10	Dekoratif fistolu düğme iliği	Ceketler için dekoratif düğme iliği
	1.3.11	Teyelli sivri uçlu ilik	Dekoratif nostalji ilik.
	1.3.12	Gizli düğme iliği	Gizli düğme iliği için astar dikişi.
	1.3.13	Düğme dikme	Düğme veya teyel üzerine dikin. Dişlileri indirin.
	1.4.1	Dekoratif fisto	Nostalji dikiş için dekoratif fisto
	1.4.2	Programlanabilir yama dikişi	Deliklere veya hasarlı kumaşa yama yapma.
	1.4.3	Programlanabilir sağlamlaştırılmış yama dikişi	Deliklere veya hasarlı kumaşa sağlamlaştırılmış yama yapma.
	1.4.4	Punteriz dikişi	Dikişleri ve cepleri otomatik olarak sağlamlaştırın.
	1.4.5	Kot punteriz dikişi	Dikişleri ve cepleri otomatik olarak dekoratif bir şekilde sağlamlaştırın.
	1.4.6	Dekoratif punteriz	Dikişleri ve cepleri otomatik olarak dekoratif bir şekilde sağlamlaştırın.
	1.4.7	Çapraz punteriz dikişi	Dikişleri ve cepleri otomatik olarak sağlamlaştırın.

Dekoratif dikişler

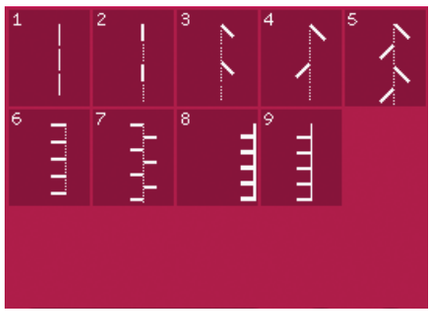

2.1 Kapitone dikişleri –
El işi görünümlü dikişler

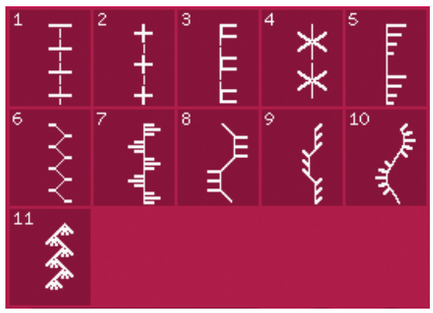

2.2 Kapitone dikişleri –
Antik görünümlü kapitone dikişleri

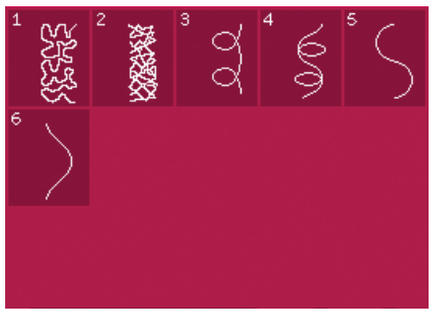

2.3 Kapitone dikişleri –
Noktalama (stippling) dikişleri

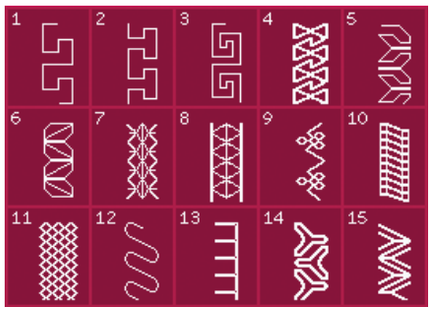

2.4 Kapitone dikişleri –
Karışık desenli yama dikişleri

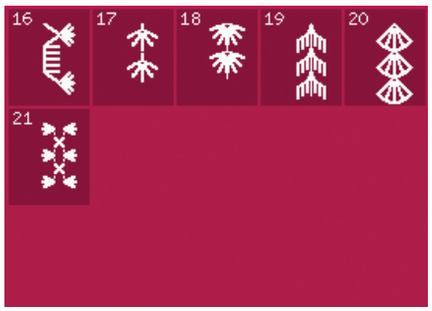

2.4 Kapitone dikişleri –
Karışık desenli yama dikişleri

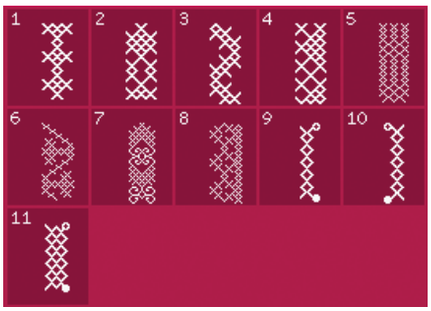

3.1 Sanatsal iğne dikişleri –
Çapraz dikişler

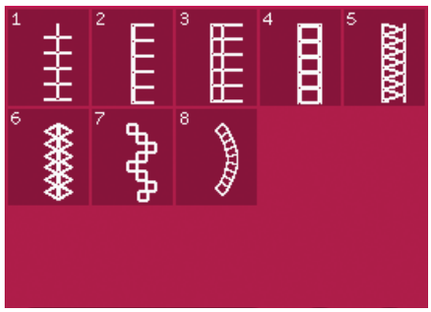

3.2 Sanatsal iğne dikişleri –
Kumaş eteği dikişleri



3.3 Sanatsal iğne dikişleri –
Antik el işi nakış dikişleri



3.3 Sanatsal iğne dikişleri –
Antik el işi nakış dikişleri



3.4 Sanatsal iğne dikişleri –
Büzgü dikişleri

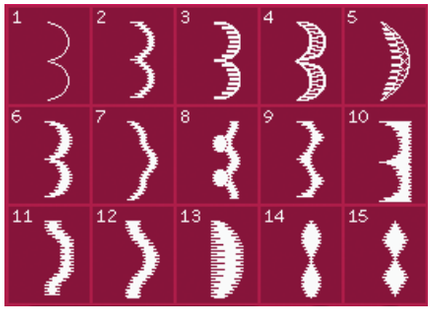

4.1 Dekoratif dikişler –
Saten ve kenar dikişleri

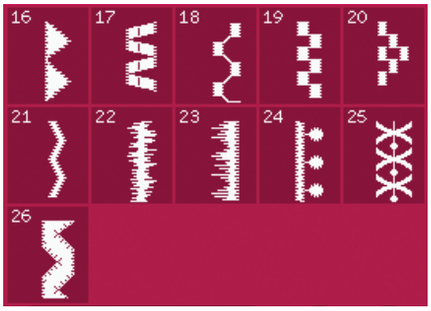

4.1 Dekoratif dikişler –
Saten ve kenar dikişleri

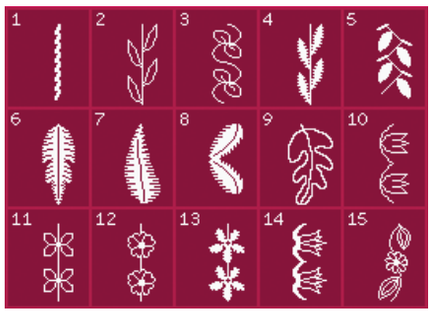

4.2 Dekoratif dikişler –
Çiçek ve süs dikişleri



4.2 Dekoratif dikişler –
Çiçek ve süs dikişleri

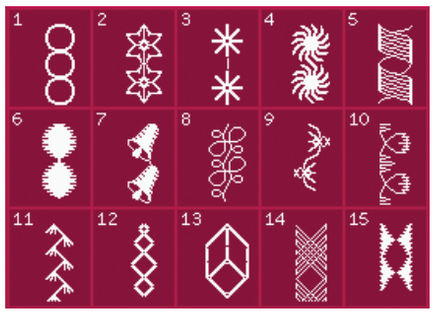

4.3 Dekoratif dikişler –
Sanat dikişleri



4.3 Dekoratif dikişler –
Sanat dikişleri

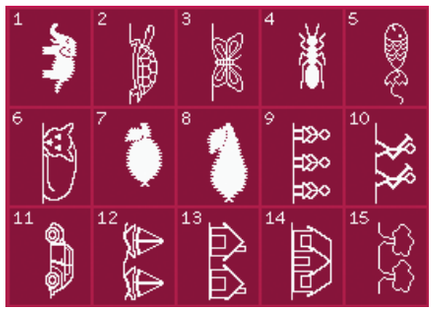

4.4 Dekoratif dikişler –
Eğlenceli dikişler



4.4 Dekoratif dikişler –
Eğlenceli dikişler

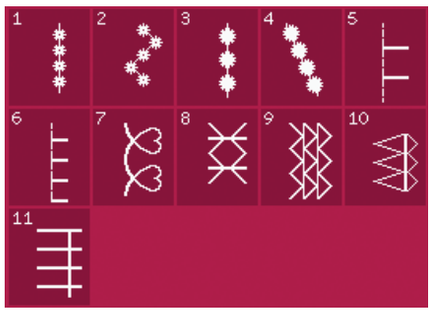

5.1 Dikiş teknikleri –
İsteğe bağlı ayaklarla dikiş

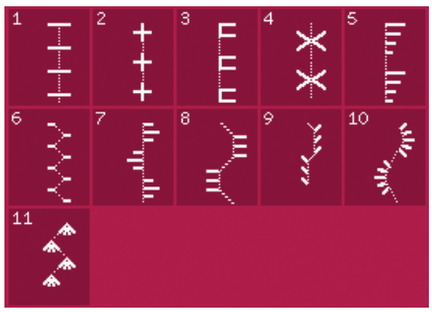

5.2 Dikiş teknikleri –
El işi görünümlü kapitone dikişleri

Alfabeler



Comic



El yazısı



Konturlu

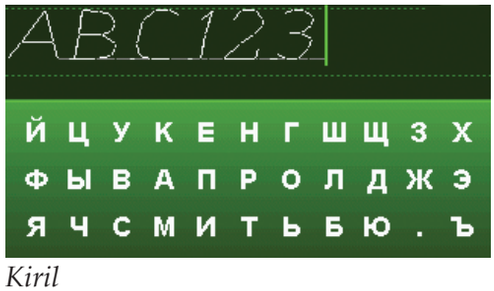

Kiril



Hazırlıklar 2

Ambalajdan çıkarma

1. Kutuyu sabit, düz bir yüzeye yerleştirin. Makineyi kutudan çıkarın, dış ambalajını çıkarın ve makine taşıma kutusunu kaldırın.
2. Diğer tüm ambalaj malzemesini ve plastik poşetleri çıkarın.
3. Aksesuar bölmesini kaydırın ve serbest kolun altındaki plastik köpük ambalajı çıkarın.

Dikkat: Köpük ambalajın dikiş sırasında aksesuar bölmesinin içinde bırakılması dikiş kalitesini etkileyebilir. Plastik köpük sadece ambalaj amaçlıdır ve makineden çıkarılmalıdır.

Dikkat: PFAFF® creative™ 3.0 *dikiş ve nakış makineniz, normal oda sıcaklığında en iyi dikiş sonucunu sağlayacak şekilde ayarlanmıştır. Aşırı sıcak ve soğuk dereceler dikiş sonucunu etkileyebilir.*

Pedal kablosunu bağlama

Aksesuarlar arasında pedal kablosunu bulacaksınız. Pedal kablosunun pedala bağlanması yalnızca, makineyi kullanmaya başlayacağınız ilk seferde gerekli olacaktır.

1. Pedal kablosunu çıkarın. Pedalı çevirin. Kabloyu, gösterildiği şekilde pedalın alt kısmındaki açık alanın içindeki sokete bağlayın.
2. Tam olarak bağlandığından emin olmak için sıkıca ittirin.
3. Pedalın zemin üzerine muntazam olarak oturduğundan emin olmak için, kabloyu soketin solundaki yuvaya çekin.

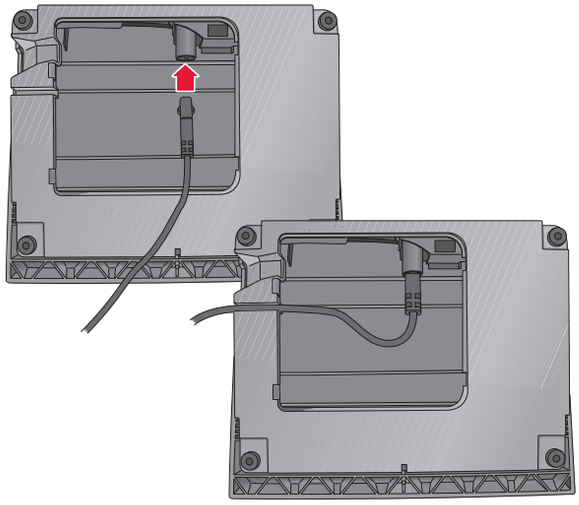

Güç kablosunu ve pedalı bağlama

Dikkat: Pedalı yerine takmadan önce "FR5" tipi olduğundan emin olun (pedalın altına bakın).

1. Pedal kablosunu makinenin sağ alt tarafındaki ön sokete (A) bağlayın.
2. Güç kablosunu makinenin sağ alt tarafındaki arka sokete (B) bağlayın. Kabloyu duvar soketine takın.
3. Gücü ve ışıkları (C) açmak üzere "I" (G) konumuna getirmek için I/O (G/Ç) düğmesine basın.

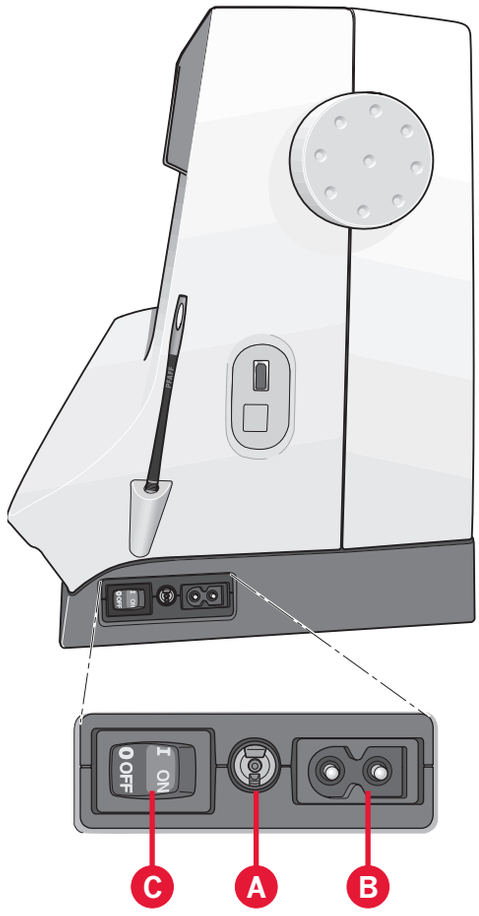

Dikişten sonra toplayıp kaldırma

1. Ana düğmeyi I/0'dan "0" (C) öğesine getirin.
2. Kabloyu önce duvar prizinden sonra makineden sökün (B).
3. Pedal kablosunu makineden sökün (A). Pedal kablosunu sarın ve pedalın alt tarafındaki açık alanın içine yerleştirin.
4. Tüm aksesuarları aksesuar bölmesine yerleştirin. Serbest kolun çevresinden bölmeyi makineye doğru kaydırın.
5. Pedalı serbest kolun üstündeki alana yerleştirin.
6. Sert kapağı takın.

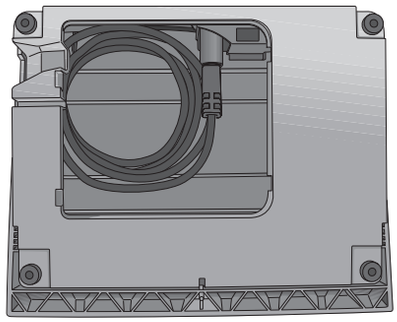

LED ışıklar

Makineniz ışıkları dikiş alanına eşit oranda dağıtan ve gölgeleri ortadan kaldıran LED ışıklandırmaya sahiptir.

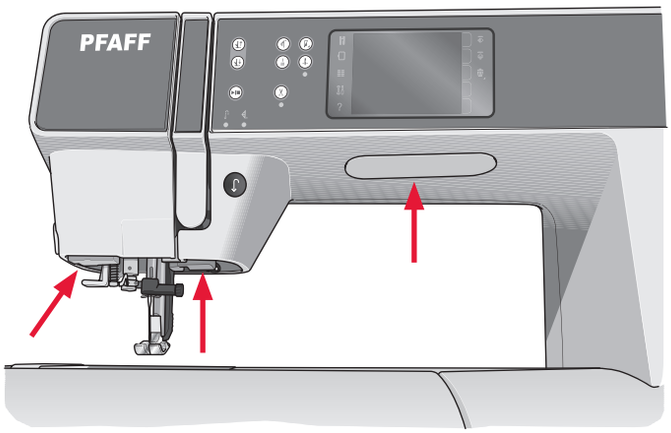

Serbest kol

Serbest kolu kullanmak için aksesuar bölmesini yana kaydırın. Takılı olduğunda, bir kanca aksesuar bölmesini makineye sabitler. Sola kaydırarak tepsiyi çıkarın.

İplik kesici

İplik kesiciyi kullanmak için gösterildiği şekilde ipliği arkadan öne doğru çekin.

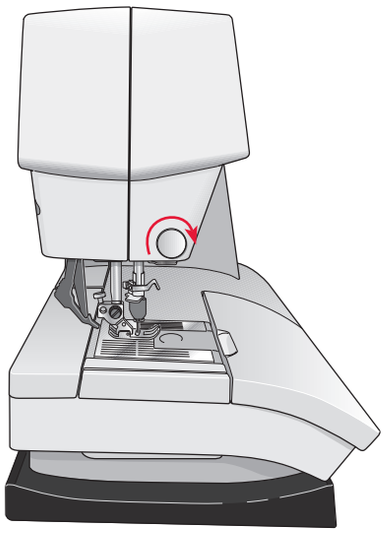

Makara pimleri

Makinenizde bir ana makara pimi ve bir yedek makara pimi olmak üzere iki makara pimi bulunur. Makara pimleri tüm iplik türleriyle kullanılabilecek şekilde tasarlanmıştır. Ana makara pimi ayarlanabilir ve hem yatay konumda (iplik makaranın dışında döner) hem de dikey konumda (iplik makarası döner) kullanılabilir. Normal iplikler için yatay konumu ve büyük makaralar veya özel iplikler için dikey konumu kullanın.

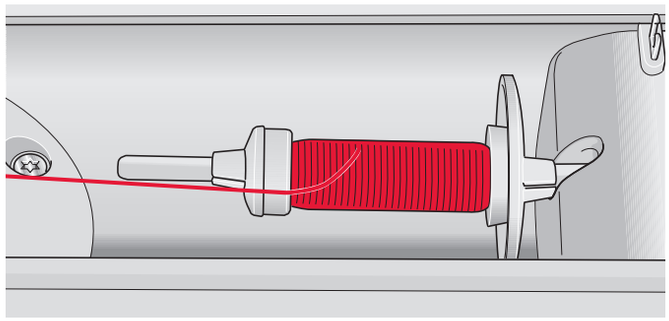

Küçük makara tutucusu

Yatay konum

Makara pimine makara tutucusunu ve iplik makarasını yerleştirin. İpliğin makarada saatin tersi yönünde döndüğünden ve ikinci makara tutucusuna geçtiğinden emin olun.

Dikkat: Tüm iplik makaraları aynı şekilde üretilmemiştir. İplik ile sorunlar yaşarsanız, tersi yönüne döndürün veya dikey konumda kullanın.

İplik makarasından biraz daha büyük bir makara tutucusu kullanın. Dar iplik makaraları için ön makarada daha küçük bir makara tutucusu kullanın. Geniş iplik makaraları için ön makarada daha büyük bir makara tutucusu kullanın.

Makara tutucusunun düz tarafı makaraya doğru sıkıca bastırılmalıdır. Makara tutucusu ve iplik makarası arasında boşluk olmamalıdır.

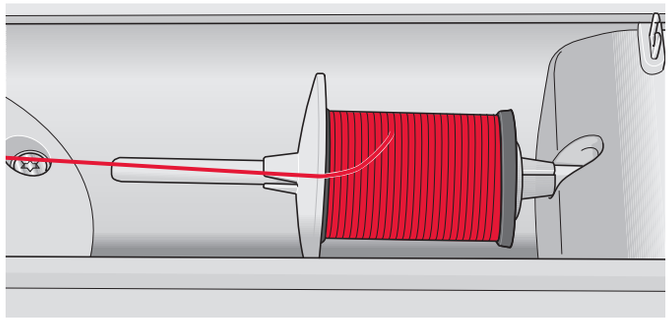

Büyük makara tutucusu

Dikey konum

Makara pimini dikey konuma getirin. Büyük makara tutucusunu takın ve iplik makarasının altına koruyucu keçe yerleştirin. Bunun amacı ipliğin çok hızlı dönmesini engellemektir.

Makaranın dönmesini engelleyeceğinden makara piminin üstüne makara tutucusu yerleştirmeyin.

Dikkat: Makara pimi dikey konumda kullanıldığında, iplik tansiyonunun manuel olarak ayarlanması gerekebilir.

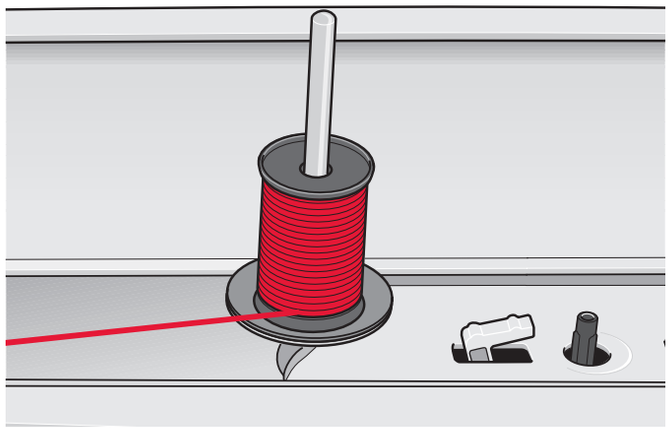

Dikey konumdaki ana makara pimi

Yedek makara pimi

Yedek makara pimi bir masura ipliğini ikinci iplik makarasından sararken veya çift iğne ile dikiş yaparken ikinci makara için kullanılır.

Yedek makara pimini yukarı kaldırın. Büyük makara tutucusunu takın ve iplik makarasının altına koruyucu keçe yerleştirin.

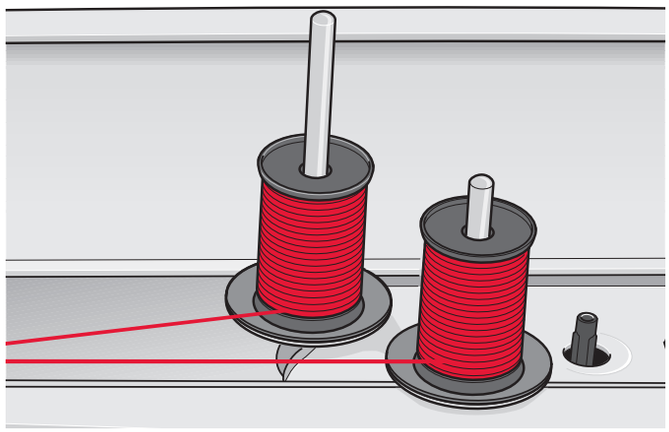

Dikey konumdaki yedek makara pimi ve ana makara pimi.

Makineye iplik takma

Baskı ayağının yukarı kalktığından ve iğnenin yukarı konumda olduğundan emin olun.

1. İpliği makara pimine yerleştirin ve uygun boyuttaki makara tutucusunu takın.

Dikkat: İplik takarken sarkmasını önlemek için ipliği iki elinizle tutun. Bu, ipliğin, iplik yolunda doğru şekilde konumlandırılmasını sağlar.

2. İpliği önden geriye doğru çekerek iplik kılavuzundan geçirin (A). İpliğin yerine oturduğundan emin olun. Daha sonra ipliği tansiyon önayar diskindeki (C) masura sarıcı iplik kılavuzunun (B) altından geçirin.
3. İpliği sağ taraftaki iplik yuvasından aşağıya doğru geçirin ve ardından sol taraftaki iplik yuvasından yukarı doğru çekin.
4. İpliği sağ taraftan germe koluna (D) ve sol taraftaki iplik yuvasından aşağı doğru iğne ipliği kılavuzuna (E) getirin.
5. İpliği iğneden geçirin.

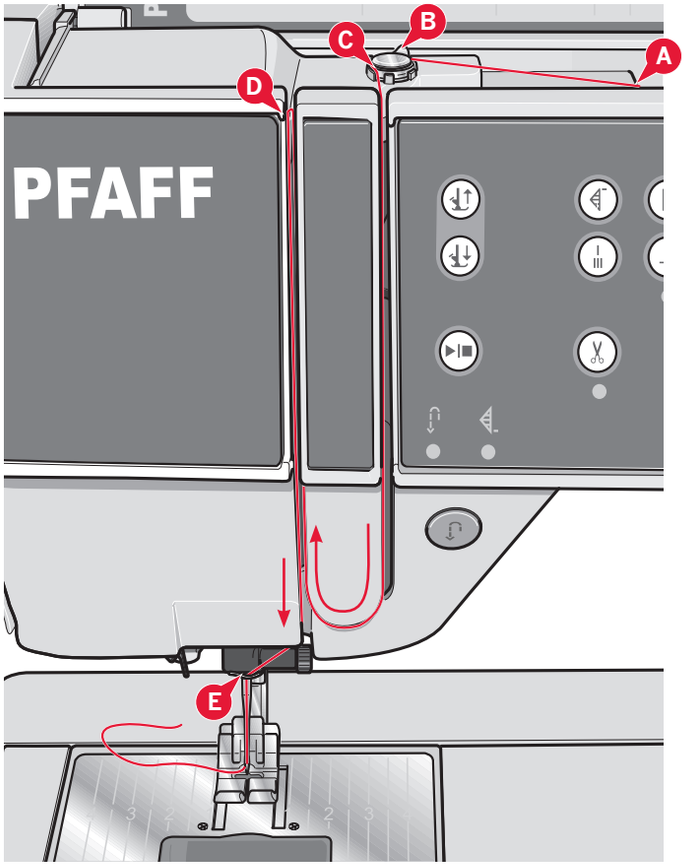

İplik geçirme mekanizması

İplik geçirme mekanizması, iğneye otomatik olarak iplik geçirmenizi sağlar. Yerleşik iplik geçirme mekanizmasını kullanabilmeniz için iğne yukarı konumunda olmalıdır.

1. Baskı ayağını indirin.
2. İplik geçirme mekanizmasını tamamen aşağıya çekmek için kolu kullanın. İplik geçirme mekanizmasının kancası (G) iğne deliğinin içinde döner.
3. İpliği arkadan alıp kancanın (F) üzerinden geçirerek, iplik kancasının (G) altına yerleştirin.
4. İplik geçirme mekanizmasının yavaşça geriye doğru gelmesine izin verin. Kanca, ipliği iğne deliğinden çeker ve iğnenin arkasında bir halka oluşturur. İplik ilmeğini iğnenin arkasından çekin.

Dikkat: İplik geçirme mekanizması 70-120 boyutlarındaki iğnelerle kullanılmak üzere tasarlanmıştır. İplik geçirme mekanizmasını 60 numaralı veya daha küçük iğneyle, kanatlı iğneyle, çift iğneyle ya da üçlü iğneyle kullanamazsınız. Ayrıca iğneye ipliğin el ile geçirilmesini gerektiren bazı isteğe bağlı aksesuarlar mevcuttur.

Masura kapağını büyüteç olarak kullanabilirsiniz.

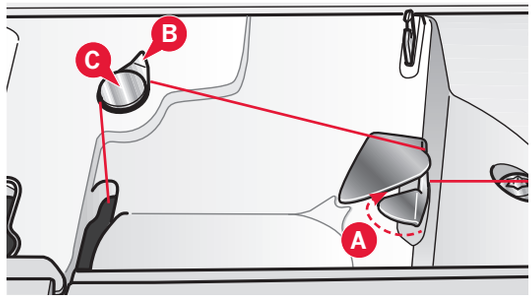

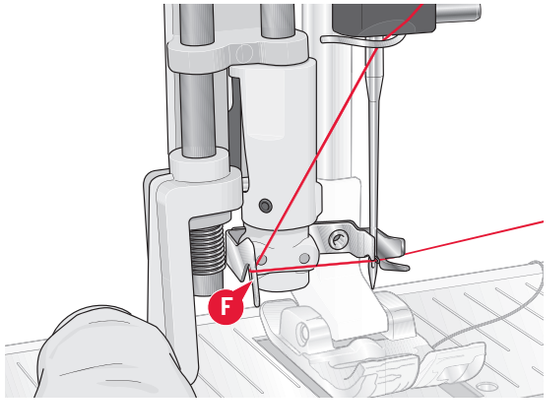

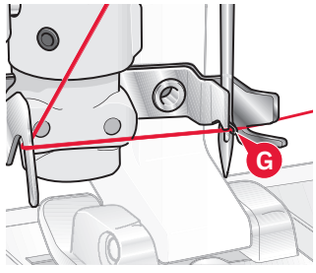

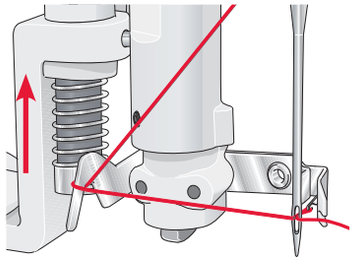

Çift iğneye iplik geçirme

Dikiş iğnesini çift iğneyle değiştirin. Baskı ayağının yukarı kalktığından ve iğnenin yukarı konumda olduğundan emin olun.

1. İpliği makara pimine yerleştirin ve uygun boyuttaki makara tutucusunu takın. Yedek makara pimini yukarı kaldırın. Büyük makara tutucusu ve koruyucu keçeyi takın. İkinci ipliği makara pimine yerleştirin.

Dikkat: İplikleri takarken sarkmasını önlemek için iplikleri iki elinizle tutun. Bu, ipliğin, ipliklerin yolunda doğru şekilde konumlandırılmasını sağlar.

2. İplikleri önden geriye doğru çekerek iplik kılavuzundan geçirin (A). İpliklerin yerine oturduğundan emin olun. Daha sonra ipliği tansiyon önayar diskindeki (C) masura sarıcı iplik kılavuzunun (B) altından geçirin.
3. İpliği sağ taraftaki iplik yuvasından aşağıya doğru geçirin ve ardından sol taraftaki iplik yuvasından yukarı doğru çekin. İpliğin birini tansiyon diskinin (F) solundan diğerini sağından geçirdiğinizden emin olun.
4. İplikleri sağ taraftan germe koluna (D) ve sonra aşağı doğru getirerek sol taraftaki iplik yuvasından geçirin. İpliklerden birinin iğne ipliği kılavuzunun (E) içinden ve diğerininse kılavuzun dışından geçtiğinden emin olun. İpliklerin birbirine karışmadığından emin olun.
5. İpliği iğneden geçirin.

Dikkat: Çift iğneyi etkinleştirin ve Ayarlar menüsünden uygun çift iğne genişliğini seçin. Bu işlem baskı ayağı ve iğneye zarar gelmesini önlemek üzere seçili iğne boyutu için dikişlerin tamamının genişliğini sınırlar.

Dikkat: Metalik gibi özel ipliklerin ağırlığı ve düzensiz yüzeyleri, iplikteki kırılma miktarını arttırır. Gerginlik azaltılarak, iğnenin kırılma riski önlenir.

Dikkat: Dikiş makinenize zarar verebileceğinden asimetrik çift iğne (G) kullanmayın.

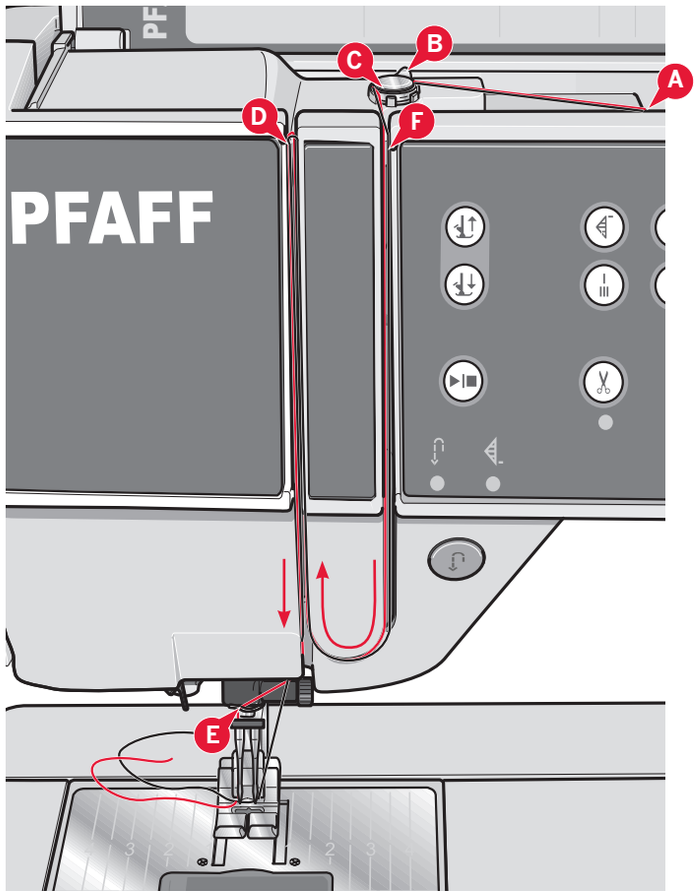

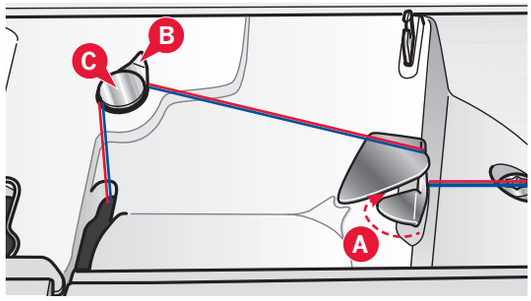



İplik sensörü

Üstteki iplik koptuğunda ya da masura ipliği bittiğinde makine durur ve ekranda bir açılır pencere görünür.

Üstteki iplik koparsa: Makineye tekrar iplik takın ve açılır pencere üzerinde Tamam seçeneğine dokunun. Makara ipliği biterse: sarılı bir masura ile değiştirin ve dikmeye devam edin.

Dikkat: Masura ipi neredeyse bitmek üzere olduğunda, ekranda masura ipliğinin az olduğunu belirten bir açılır pencere görüntülenir. Masura tamamen bitmeden önce açılır pencereyi kapatmadan dikmeye devam edebilirsiniz.



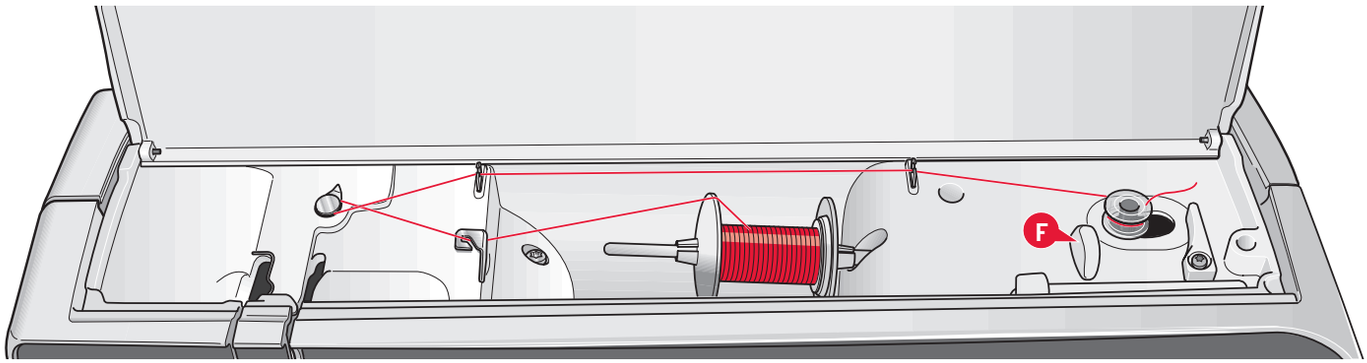

Masura sarma

Yatay konumdan sarma

1. Masura sarma miline logosu yukarı bakacak şekilde boş bir masura yerleştirin. Yalnızca bu model için onaylı, orijinal PFAFF® masuralarını kullanın.
2. İplik makarasını makara pimine yatay konumda yerleştirin. Bir makara tutucusunu makara üzerine sıkıca yerleştirin.
3. İpliği, iplik kılavuzuna (A) önden arkaya doğru geçirin. İpliği masura sarıcı iplik kılavuzunun (B) üzerinde saat yönünün tersine doğru çekin ve sonra arkadaki masura ipliği kılavuzlarının (C) içinden geçirin.

   Dikkat: Uygun iplik tansiyonunun sağlanması için ipliğin tansiyon önayar düzeneğinin içinden güvenli bir şekilde geçtiğinden emin olun.
4. Masuradaki (D) yuvaya içeriden dışarı doğru iplik geçirin.
5. Sarmak için masura sarma milini sağa itin. Masura sarmanın etkin olduğunu bildirmek için ekranda bir açılır pencere görüntülenir. Sarma hızını ayarlamak için açılır penceredeki sürgüyü kullanın. Pedala basarak veya başlat/durdur düğmesine dokunarak masura sarmayı başlatın.

   Masura tam olarak sarıldığında, sarma işlemini durduracaktır. Masura sarma motorunu durdurmak için pedalını serbest bırakın veya başlat/durdur düğmesine dokunun. Masura sarma milini sola doğru hareket ettirin, açılır pencere kapanır. Masurayı çıkarın ve masura iplik kesicisini (F) kullanarak ipliği kesin.

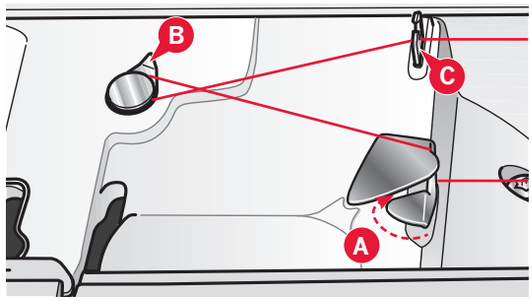

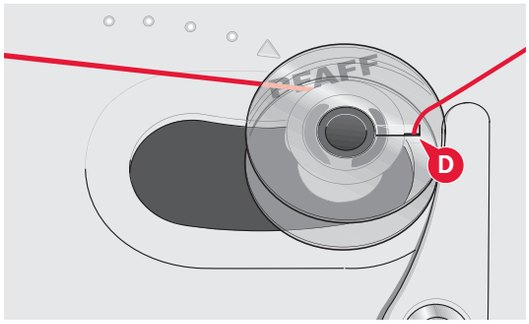

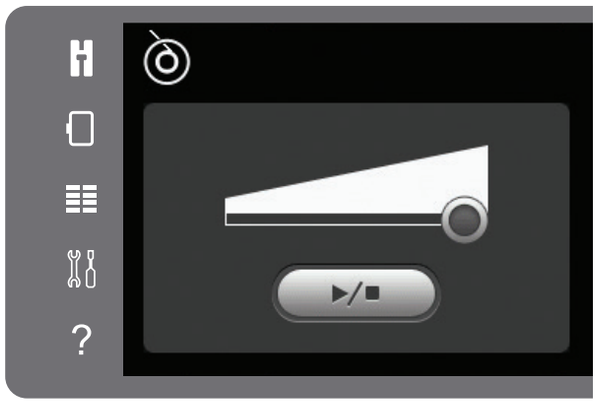

İplik geçirilmiş şekilde sarma

Baskı ayağı ve iğnenin yukarı konumda olduğundan emin olun. İğnenin eğilmesini önlemek için ipliği iğneden çıkarın.

İpliği iğne ipliği kılavuzundan (E) alıp yukarı doğru getirin, sol taraftaki iplik yuvasından geçirerek masura ipliği kılavuzlarına geçirin (C). Sonra yukarıdaki 4. ve 5. adımları takip edin.

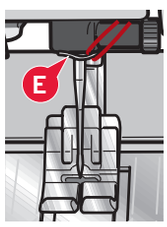

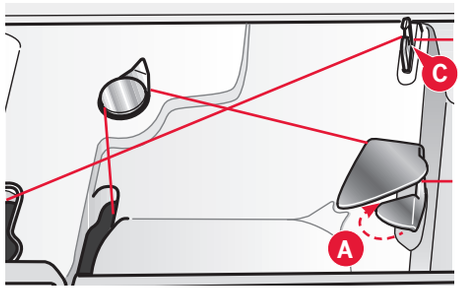

Masurayı takma

1. Masura kapağını kendinize doğru kaydırarak açın.
2. Masurayı, logosu yukarı bakacak ve ipliği soldan masuraya doğru açılacak şekilde masura bölmesine yerleştirin. Böylece ipliğini çektiğinizde masura saat yönünün tersine dönecektir.
3. Tansiyon yayına (A) tam olarak "yerleşene" dek ipi sıkıca sağa ve sonra sola çekin, bunu yaparken daha fazla dönmesini engellemek için parmağınızı masuranın üzerine bastırın.
4. İplik kesicinin etrafından (B) ve sağından (C) geçirerek ipliği takma işlemine devam edin. Kapağı yerine takın. Kesmek için ipliği sola doğru çekin.

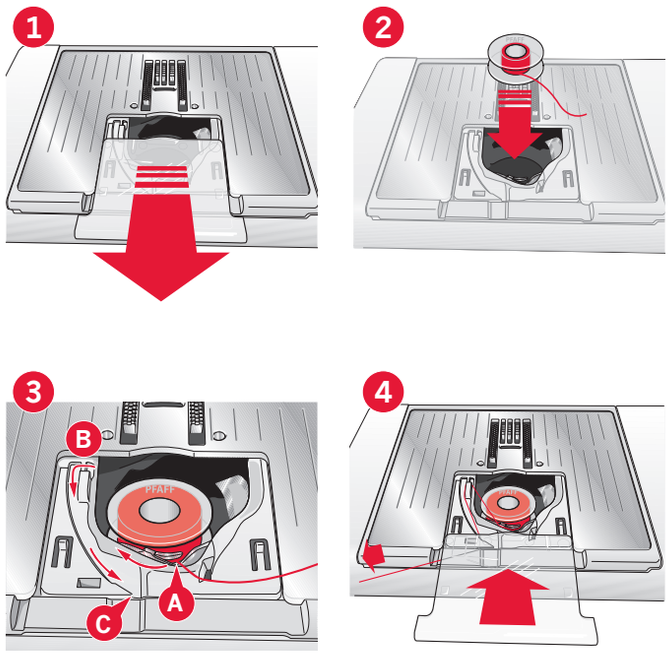

IDT™ sistemi (Entegre Çift Besleme)

Her türlü kumaşı tam olarak dikmek için PFAFF® creative™ 3.0 dikiş ve nakış makinesi ideal bir çözüm sunar: entegre çift besleme, IDT™ sistemi. Endüstriyel makinelerde olduğu gibi, IDT™ sistemi kumaşı aynı anda hem alttan hem üstten besler. Materyal beslemesi çok hassas yapılır bu şekilde ipek veya rayon gibi hafif kumaşların eteklerinde buruşma veya büzüşme olması önlenmiş olur. IDT™ sisteminin çift besleme eylemi dikiş sırasında katların kaymasını engelleyerek kapitone katmanlarının hizalı durmasını ve böylece kareli veya çizgili kumaşlarla yapılan dikişlerde mükemmel hiza ve uyum elde etmenizi sağlar.

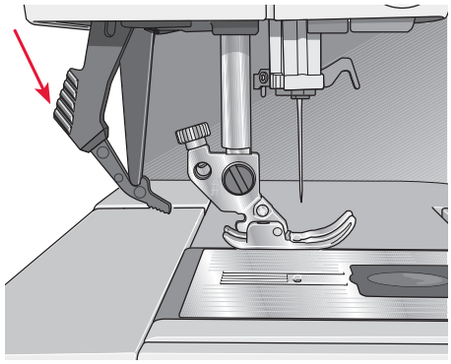

IDT™ sistemini etkinleştirme

Önemli: IDT™ *sistemi kullanılarak yapılan tüm işlemler için arka tarafındaki orta kısmı kesik baskı ayaklarını (A) kullanın.*

Baskı ayağını yukarı kaldırın. Devreye girene kadar IDT™ sistemini aşağıya itin.

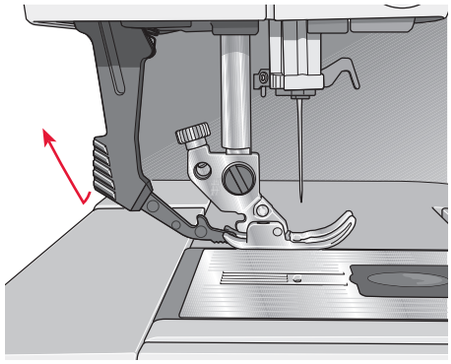

IDT™ sistemini devre dışı bırakma

Baskı ayağını yukarı kaldırın. İki parmağınız çıkıntılı bölümünde olacak şekilde IDT™ sistemini tutun. Pull the IDT™ sistemini aşağıya doğru çekin, ardından IDT™ sistemini yavaşça yukarı doğru serbest bırakmak için kendinizden uzağa itin.

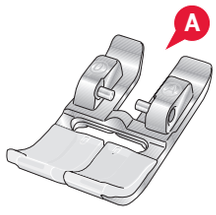

Baskı ayağını değiştirme

Baskı ayağını çıkarma

Baskı ayağını baskı ayağı tutucusundan ayrılana kadar aşağı doğru bastırın.

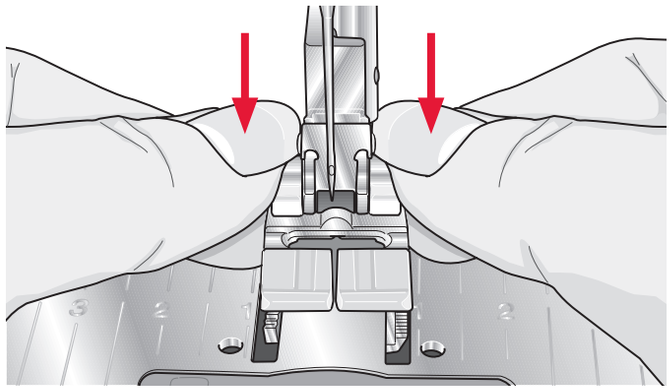

Baskı ayağını takma

Ayaktaki pimleri baskı ayağı tutucusunun altındaki boşlukla hizalayın. Ayak yerine oturana kadar yukarı doğru bastırın.

Baskı ayağı tutucusunu kaldırıp indirmek için ayrıca baskı ayağı yukarı/aşağı düğmelerini de kullanabilirsiniz. Ayaktaki pimler baskı ayağı tutucusu indirildiğinde içine oturacak şekilde baskı ayağını baskı ayağı tutucusunun altına yerleştirin.

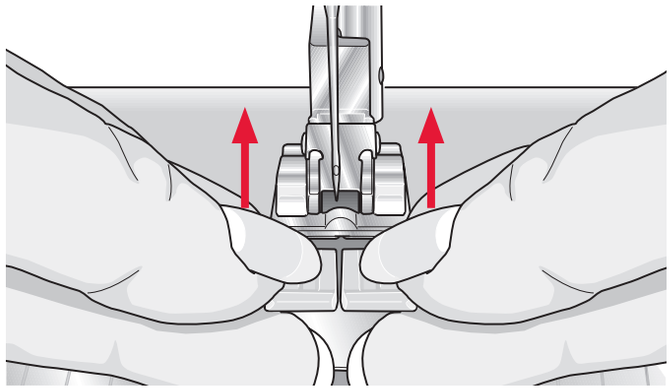

İğneyi değiştirme

1. İğneyi tutmak için çok amaçlı araçtaki deliği kullanın.
2. İğne vidasını gevşetin.
3. İğneyi çıkartın.
4. Çok amaçlı aracı kullanarak yeni iğneyi takın. Tamamen sabitleninceye kadar yeni iğneyi düz tarafı sizden uzak olacak şekilde yukarı doğru itin.
5. İğne vidasını sıkabildiğiniz kadar sıkın.

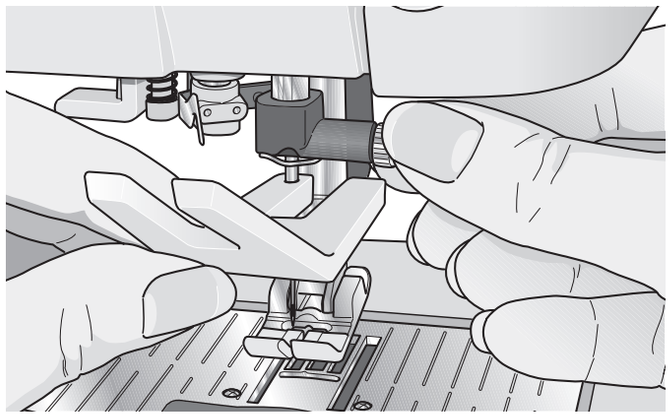

Dişlileri indirme

Dikiş makinesinin ön kısmındaki düğmeyi sola hareket ettirerek dişlileri alçaltabilirsiniz. Dişlileri yükseltmek istiyorsanız düğmeyi sağa hareket ettirin.

Nakış sırasında, nakış ünitesi bağlı olduğunda dişliler otomatik olarak alçalır. Nakış ünitesi çıkarıldığında, siz dikişe başlarken dişliler otomatik olarak yükselir.

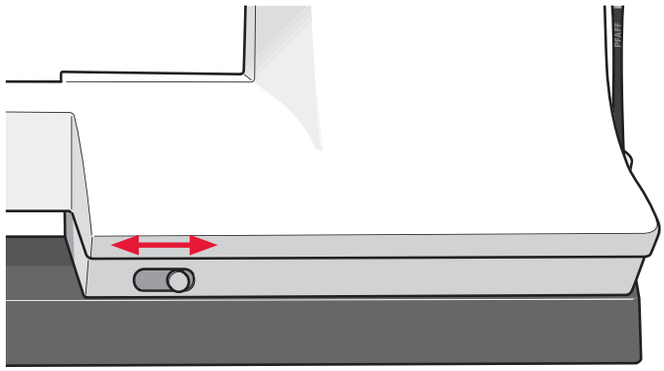

İğneler

Dikiş makinesi iğnesi başarılı dikişler elde edilmesinde önemli bir rol oynar. Yalnızca kaliteli iğneler kullanın. 130/705H sistemi iğnelerini öneririz. Makinenizle birlikte gelen iğne paketi en sık kullanılan boyutlardaki iğneleri içerir.

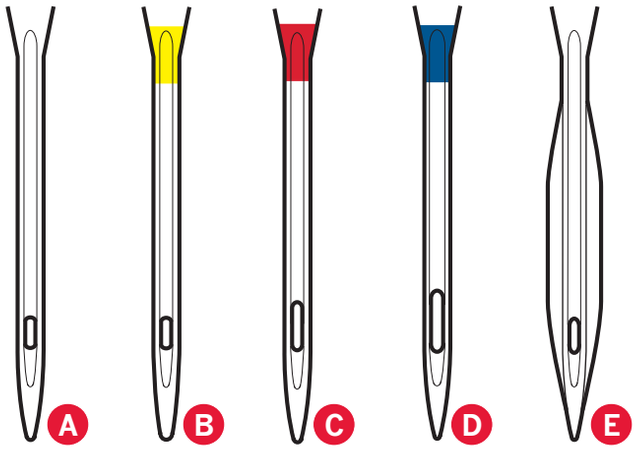

Çok amaçlı iğne (A)

Çok amaçlı iğneler hafif yuvarlak bir uca sahiptir ve çeşitli boyutları mevcuttur. Birçok kumaş türüyle ve çeşitli ağırlıklara sahip kumaşlarla yapılan genel dikiş işlemleri için kullanılabilir.

Streç iğnesi (B)

Streç iğneleri kumaşta bir esneme olduğunda atlanmış dikişleri önlemek için özel bir geçme yerine sahiptir. Örgüler, mayolar, yünler, sentetik süetler ve deriler için uygundur.

Nakış iğnesi (C)

Nakış iğneleri, ipliğe veya malzemelere gelebilecek hasarı önlemek için özel bir geçme yerine, hafif yuvarlak bir uca ve biraz daha büyük bir deliğe sahiptir. Nakış ve dekoratif dikiş için metalik ve diğer özel iplikleri kullanın

Kot iğnesi (D)

Kot iğneleri, iğneyi saptırmadan sıkı bir şekilde örülmüş kumaşları delmek için keskin bir uca sahiptir. Kanvas, kot, mikro elyaf için uygundur.

Kanatlı iğneler (E)

Kanatlı iğnelerin yanında kumaşlara ara nakış (entredeux) işlerken ve doğal kumaşlara kenar dikişi yaparken delik açmaya yarayan kanatlar bulunur.

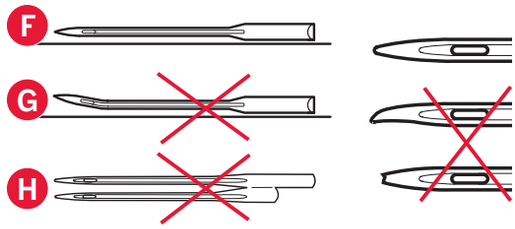

Dikkat: İğneyi sık sık değiştirin. Her zaman keskin uçlu düz bir iğne (F) kullanın.

Hasarlı bir iğne (G) dikişlerin atlanmasına veya ipliğin kopmasına neden olabilir. Hasarlı bir iğne, dikiş plakasına da zarar verebilir.

Dikiş makinenize zarar verebileceğinden asimetrik çift iğne (H) kullanmayın.

İplikler

Günümüzde piyasada farklı amaçlar için üretilen birçok iplik mevcuttur.

Çok amaçlı dikiş ipliği

Çok amaçlı dikiş ipliği sentetik, pamuk veya pamuk kaplı polyesterden yapılır. Bu türdeki iplik, giysileri ve projeleri dikmek için kullanılır.

Nakış ipliği

Nakış ipliği çeşitli liflerden yapılır: rayon, polyester, akrilik ve metalik. Bu iplikler nakış ve diğer dekoratif dikişler için pürüzsüz parlak bir görüntü oluşturur.

Nakış sırasında, nakış masura ipliği kullanın, çünkü doğru ağırlıktadır ve nakışın altında birikmez.

Dikkat: Nakış için metalik veya düz film ipliği kullanırken, daha geniş bir göze sahip bir iğne kullanmanız ve nakış hızını azaltmanız gerekebilir. Makara dikey konumdayken dikiş makinesine iplik takın.

Şeffaf iplik

Monofilament iplik olarak da adlandırılan şeffaf iplik, tekli net bir sentetik ipliktir. Kapitone ve diğer dekoratif dikişler için kullanılır. Makara dikey konumdayken dikiş makinesine iplik takın. Bir masura sararken, düşük hızda sarın ve masurayı yarım dolulukta sarın.

Dikkat: Bazı kumaşlar, diğer kumaşları veya dikiş makinenizi boyayabilecek fazladan boya içerir. Bu boya çıkması olayının temizlenmesi çok zor veya imkansız olabilir.

Özellikle kırmızı ve mavi renktekiler olmak üzere, tüylü ve kot kumaşlar genellikle fazla boya içerir.

Eğer kumaşınızın/giyime hazır giysinizin fazlaca boya içerdiğini düşünüyorsanız, makinenizin renginin değişmesini önlemek üzere dikiş öncesi mutlaka yıkayın.



Telalar

Ayırma telaları

Ayırma telaları, stabil örgü kumaşlar ile birlikte kullanılır. Dekoratif dikiş için kumaşın altına veya nakış sırasında kumaşla kasnağın arasına yerleştirin. Fazlalığı dikiş sonrasında kopartın.

Ütülü tela

Ütülü tela, kumaşa ütülenen düzgün bir tarafa sahip olan tam stabil bir teladır. Örgüler ve stabil olmayan kumaşlar için önerilir. Dekoratif dikiş veya kasnak işleminden önce kumaşın hatalı tarafına yerleştirin. Fazlalığı dikiş sonrasında kopartın.

Kesme telası

Kesme telası, kesme işlemi yapmaz, bu nedenle fazlalığın kesilmesi gerekir. Özellikle kasnaklı nakış için, örgüler ve stabil olmayan kumaşlar için önerilir.

Suda çözünebilir tela

Suda çözünebilir tela, havlu kumaşlar gibi tüylü veya gevşek kumaşlar süslenirken/nakış yapılırken kumaşın üst kısmına yerleştirilir. Fisto nakışı sırasında, kumaşın altında kullanın. Fazlalık telayı çözmek için işinizi suya yerleştirin. Farklı kalınlıklarda mevcuttur.

Çözme telası

Çözme telası fisto, kumaş kenarına dantel işleme gibi teknikler için kullanılan stabil, gevşek dokunan bir kumaştır. Tela, ısı ile birlikte kaybolur.

Yapışkanlı tela

Yapışkanlı tela, kumaş aşırı hassas olduğunda veya kasnak için çok küçük olduğunda, kasnak nakışı için kullanılır. Kağıt yukarı bakacak şekilde yapışkanlı telayı kasnağa yerleştirin. Kağıdı çıkarın ve kumaşı yapışkanlı yüzeye yapıştırın. Yapışkanın fazlalığını dikiş sonrasında kopartın.

USB bağlantı noktası

Makinenizin, taşınabilir USB nakış belleği bağlamak için bir USB bağlantı noktası vardır.

Dikkat: Kullandığınız taşınabilir USB belleğinin FAT32 formatında olduğundan emin olun.

USB taşınabilir nakış belleği

Makinenizle birlikte bir USB taşınabilir nakış belleği verilir. Desenleri ve nakış yazı tiplerini saklamak için belleği kullanın.

USB bağlantı noktasına bağlama veya USB bağlantı noktasından çıkarma

Taşınabilir USB nakış belleğini bağlantı noktasına takın. USB fişleri sadece tek yöne doğru iterek takılır – fişleri bağlantı noktasına takarken zorlamayın! Çıkarmak için taşınabilir USB nakış belleğini düz bir şekilde dikkatlice çekin.

USB taşınabilir nakış belleğinin kullanılması

Belleğin ucundaki ışık, taşınabilir USB nakış belleğinin doğru şekilde takıldığını gösterir. Taşınabilir USB nakış belleğinden yükleme yapılırken, ışık yanıp söner.

Dikkat: Işık yanıp sönerken taşınabilir USB nakış belleğini çıkartmayın, çünkü bu taşınabilir USB nakış belleğinizdeki dosyalara zarar verebilir.

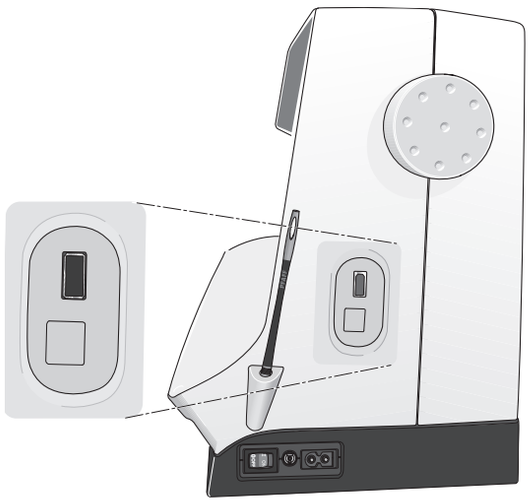

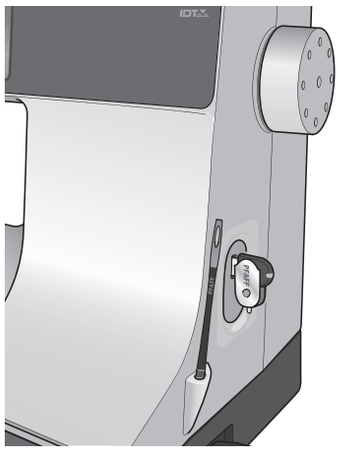

Dikkat: Makineyle birlikte verilen USB taşınabilir nakış belleği sert kapağı taktığınızda makinede bırakılabilir. USB belleğin kapağının aşağı doğru baktığından emin olun.

Tamamlayıcı yazılım (PC)

PFAFF® creative™ 3.0 dikiş ve nakış makinesi için bir PC yazılım paketi mevcuttur. Aşağıdaki ek özellikleri sağlar:

- Çoğu bilgisayarınızda olan TrueType® ve OpenType® gibi sınırsız sayıda nakış yazı tipi oluşturmak için HızlıYazıTipi programı.
- Nakış desenlerine ilişkin işlemler: desenleri küçük resimler olarak görüntüleme, farklı nakış dosya formatlarını okuma, kesme komutları ekleme ve daha fazlası.

www.pfaff.com adresindeki PFAFF® web sitesine gidin ve Nakış Makineleri Destek bölümüne bakın ve yazılımı indirin. Yüklediğinizde, sizden Yükleme Kodu istenecektir. Sayıyı girin:

8200

İndirme sayfasında daha fazla bilgi ve ayrıntılı yükleme talimatları mevcuttur.

Maknenizin güncellenmesi

Güncel bilgiler, makine güncellemeleri ve kullanıcı kılavuzu için yerel yetkili PFAFF® satıcınıza ve/veya www.pfaff.com web sitesine başvurduğunuzdan emin olun.

Güncelleme talimatları

- www.pfaff.com adresindeki PFAFF® web sitesine gidin ve dikiş ve nakış makinenizi bulun. Makinenize ilişkin güncellemeleri burada bulabilirsiniz.
- Güncel yazılımı taşınabilir bir USB belleğinize indirin ve zip'ten çıkarın.
- Makinenizin kapalı olduğundan emin olun. Yeni yazılım sürümünün yüklü olduğu taşınabilir USB nakış belleğini makinenizdeki USB bağlantı noktasına bağlayın.
- Ters dikiş düğmesine basılı tutarken, makinenizi açın.
- Güncelleme otomatik olarak başlar ve ilerleme çubuğu göründüğünde ters dikiş düğmesini serbest bırakabilirsiniz.
  Dikkat: İlerleme çubuğunun görünmesi bir dakika kadar sürebilir ve ters dikiş düğmesini serbest bırakabilirsiniz.
- Güncelleme tamamlandığında makine otomatik olarak yeniden başlar. Ayarlar menüsündeki yazılım sürümü numarasını kontrol edin.

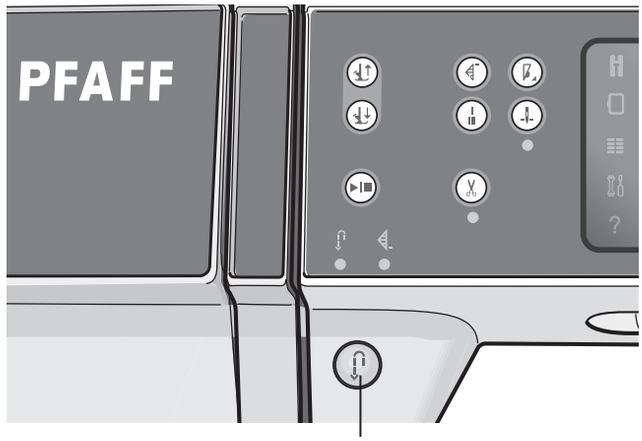

Ters dikiş düğmesi





Makine ayarları ve düğmeleri 3

Dokunmatik ekran

PFAFF® creative™ 3.0 dikiş ve nakış makinesinin dokunmatik ekranının kullanımı çok kolaydır – seçimlerinizi yapmak için ekran kalemini veya parmağınızı kullanabilirsiniz. Aşağıda, PFAFF® creative™ Renkli Dokunmatik Ekranın açıklaması mevcuttur. Bu dokunmatik alanın görüntüsü, farklı modlar arasında geçiş yapıldığında değişmez.

Dokunmatik ekran – genel bakış



Dikiş ve nakış modu

Bu simgelerden birine dokunarak dikiş ve nakış modu arasında geçiş yapın.

Seçim menüsü

Seçim menüsünü açmak için bu simgeye dokunun. Dikiş modunda dikişleri, dikiş yazı tiplerini seçebilir, kişisel dosyaları veya bir USB aygıtını açabilirsiniz. Nakış modunda desenleri, desen yazı tiplerini seçebilir, kişisel dosyaları veya bir USB aygıtını açabilirsiniz.

Ayarlar menüsü

Ayarlar menüsünü açmak için bu simgeye dokunun. Bu görünümde varsayılan ayarları değiştirebilir ve makine ayarları, dikiş ayarları ve nakış ayarlarında manuel ayarlamalar yapabilirsiniz. Ayrıca ayarlar menüsünde makine bilgilerini de bulursunuz.

Hızlı yardım

Makinenizde ekranda gördüklerinizin tamamı hakkında size anında bilgi sağlayan yerleşik bir hızlı yardım seçeneği bulunur. Hızlı yardımı etkinleştirmek için hızlı yardım simgesine dokunun. PFAFF® creative™ Renkli Dokunmatik Ekran'da bir soru işareti görüntülenir. Dokunmatik alanda hakkında bilgi almak istediğiniz herhangi bir simgeye, metne veya alana dokunun. Açılır bir pencere, kısa bir açıklama verir. Hızlı yardımdan çıkmak için açılır penceredeki Tamam öğesine dokunun.

Yan yana ikiz görüntü

Yan yana ikiz görüntü simgesine dokunarak dikiş modunda bir dikişin veya sıralamanın yatay ikiz görüntüsünü oluşturabilirsiniz. Nakış modunda, simgeye dokunulduğunda bir desenin yatay ikiz görüntüsü oluşacaktır.

Uç uca ikiz görüntü

Uç uca ikiz görüntü simgesine dokunarak dikiş modunda bir dikişin veya sıralamanın dikey ikiz görüntüsünü oluşturabilirsiniz. Nakış modunda, simgeye dokunulduğunda bir desenin dikey ikiz görüntüsü oluşacaktır.

Sil

Bir dikişi, sıralamayı, deseni veya klasörü silmek istediğinizde sil simgesine dokunun. Nakış alanındaki tüm desenleri silmek için nakış modunda sil öğesine uzun süreli dokunun. Bir klasör silinirse, klasör içinde bulunan tüm dosyalar da silinir. Geçerli klasördeki tüm dosyaları ve klasörleri silmek için sil simgesine uzun süreli dokunun.

Dikkat: Yerleşik dikişleri, yazı tiplerini veya desenleri silemezsiniz.

Ayarlar menüsü

Ayarlar menüsünde, varsayılan ayarları değiştirebilir ve makine ayarları, dikiş ayarları ve nakış ayarlarında manuel ayarlamalar yapabilirsiniz.

Bir işlevi etkinleştirmek veya seçenekler listesi açmak için simgelere dokunun. Makine kapatılmış olsa bile değiştirilen ayarlar kaydedilmiştir.

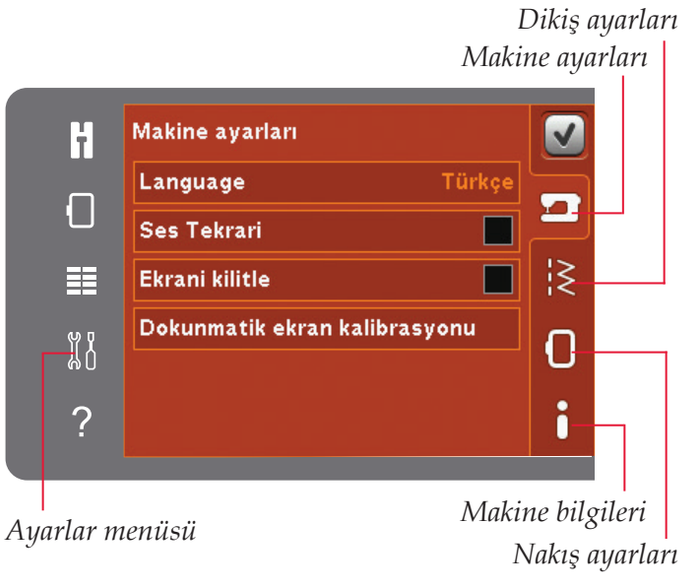

Makine ayarları

Dil

Mevcut dilleri görüntülemek için dil simgesine dokunun. İstediğiniz dili üzerine dokunarak listeden seçin.



Dil seçimi için açılır pencere

Ses tekrarlama

Etkinken, uyarılar ve dikkat pencerelerine ait sesli sinyaller iptal edilmediği sürece belli aralıklarla tekrar eder.

Ekranı kilitleme

Dikiş veya nakış sırasında ekrana çarpma olasılığı ve dikişin, nakışın ya da ayarın değiştirilme olasılığı mevcutsa, ekranı kilitlemek kolay olacaktır.

Seçildiğinde, ekran son dokunmanın ardından on saniye süresince kilitlenir. Siz Tamam seçeneğine basarak kilidi açmadığınız sürece ekran kilitli kalır.



Kilit ekranı için açılır pencere

Dokunmatik ekran kalibrasyonu

Dokunmatik ekran, bireysel kullanıcı için kalibre edilebilir.

PFAFF® creative™ Renkli Dokunmatik Ekran kalibrasyonu için özel bir görünüm açmak için dokunmatik ekranı kalibre et simgesine dokunun. Kalibrasyon için ekrandaki talimatları takip edin.

Dikiş ayarları

Çift iğne

Çift iğne genişliği seçimlerini için bir liste açmak üzere çift iğne simgesine dokunun. Bir çift iğne boyutu seçildiğinde iğnenin kırılmasını engellemek için tüm dikişlerin genişliği o iğne boyutu için sınırlandırılır. Çift iğne genişliği seçeneğini iptal edene kadar bu ayar saklanır.

Seçili dikişin dikiş genişliği otomatik olarak çift iğneye uyacak şekilde ayarlanır. Çift iğne boyutu için çok geniş bir dikiş seçerseniz, bir uyarı açılır penceresi görüntülenir. Çift iğne seçimini kaldırmak için çift iğnedeki "kapalı" öğesini seçin ve normal dikişe geri dönün.



Çift iğne genişliği listesi

Dikiş genişliği güvenliği

Düz dikiş iğne plakası veya düz dikiş baskı ayağı kullanırken, tüm dikişler için iğneyi merkez konumda sabit tutmak amacıyla bu işlevi seçin. Dikiş genişliği güvenliği, iğnenin ve/veya baskı ayağının zarar görmesini önler.

Bu ayar etkinken makineyi açtığınızda, düz dikiş olmayan bir dikiş seçimi yaparsanız karşınıza makinenin düz dikişe ayarlı olduğunu bildiren bir açılır pencere çıkar. Normal dikişe geri dönmek için dikiş genişlik güvenliği seçeneğini iptal edin.

Dikkat: Çift iğne ve dikiş genişliği güvenliği aynı anda kullanılamaz.

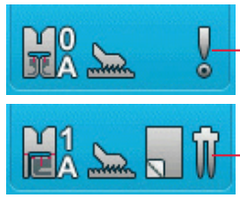

Dikiş genişliği güvenliği sembolü

Çift iğne sembolü

Baskı ayağı basıncı

Bazı durumda, baskı ayağı basıncını ayarlamanız gerekir. Özel teknikler veya kalın kumaş, ayarlama gerektirebilir. Rakam arttıkça kumaşın üzerindeki basınç da artar.



Baskı ayağı basınç kontrolü

Otomatik baskı ayağı kaldıracı

Seçildiğinde otomatik baskı ayağı kaldıracı etkinleşir. Örneğin iğne aşağı konumdayken durdurduğunuzda baskı ayağı dönme yüksekliğine kalkar. Seçimi iptal ettiğinizde, iğne aşağı konumdayken makineyi durdursanız bile baskı ayağı inik konumda kalacaktır.

Dikiş için iplik makasları

Seçildiğinde otomatik iplik makasları etkinleşir. İplikleri otomatik olarak kesilir ve baskı ayağı dikiş tamamlandığında yükselir, örn. düğme iliği. Seçenek iptal edildiğinde otomatik iplik makası uygulaması kalkar.

Nakış ayarları

Baskı ayağı yüksekliği

Nakış işleme modunda baskı ayağının yüksekliğini ayarlayın. + ve - simgelerini kullanarak baskı ayağı yüksekliğini arttırın veya azaltın.

Bazı nakışlar baskı ayağının altında birikir. Eğer baskı ayağıyla nakış arasında yeterince boşluk yoksa üst iplik nakışın alt kısmında ilmekler oluşturur. Nakış, baskı ayağının altında rahatça hareket ettirilene kadar nakış ayağı yüksekliğini ufak adımlar halinde arttırın.

Dikkat: 6D Dinamik Yaylı Ayağı (isteğe bağlı 820991-096) kumaş kalınlığını ölçtüğünden, nakışta baskı ayağı yükseklik ayarlama seçeneği sadece nakış için 6D Dinamik Yaylı Ayak iptal edildiğinde kullanılabilir.



Baskı ayağı yükseklik kontrolü

Dinamik yaylı ayak 6D

Nakış sırasında, isteğe bağlı Dinamik yaylı ayağı 6D'yi kullanın (parça numarası 820991-096, yetkili PFAFF® satıcınızdan ulaşılır). 6D Dinamik yaylı ayağı işlevini etkinleştirin.

Başka türde bir nakış ayağı kullanılıyorsa, örn. Nakış/Sensörmatik serbest hareket ayağı 6A, ayarlar menüsünde Dinamik yaylı ayağı 6D'yi devre dışı bırakın.

Atlamalı dikişler

Makineniz otomatik bir işlev olan Atlamalı dikiş özelliğine sahiptir. Bu işlev nakış tamamlandıktan sonra boş uçları kesme işinden kurtulmanızı sağlar. Atlamalı dikişler seçildiğinde makineniz nakış sırasında üstteki atlama dikişi ipliklerini kırpacak ve boştaki iplik uçlarını kumaşın altına çekecektir. Seçim kaldırıldığında, makine her renk değişiminin ardından iplikleri manuel olarak kesmenizi sağlamak için birkaç dikişin ardından durur.

Dikkat: Makineniz ayrıca yeni bir renge geçiş yaptığınızda da ipliği keser. Tekrar nakşa başlarken ipliğin ucunu kavrayın böylece kesildiğinde iplik ucunu kolayca çıkarabilirsiniz.

Bu sembolle işaretli desenler Atlamalı dikişler için programlanır. Atlamalı dikiş komutları, PFAFF® web sitesi aracılığıyla indirilen yazılım paketi kullanılarak herhangi bir desene eklenebilir (bkz. sayfa 2:12).

Nakış için iplik makasları

Nakış için olan iplik makasları varsayılan olarak otomatik bir şekilde etkinleştirilir. Bu işlev renk değişimlerinde veya bir nakış tamamlandığında iplikleri otomatik olarak keser.

Makine bilgileri

Makine bilgileri sekmesi, yazılım sürümü, makinedeki bellek kullanımı ve lisans bilgilerini içerir.



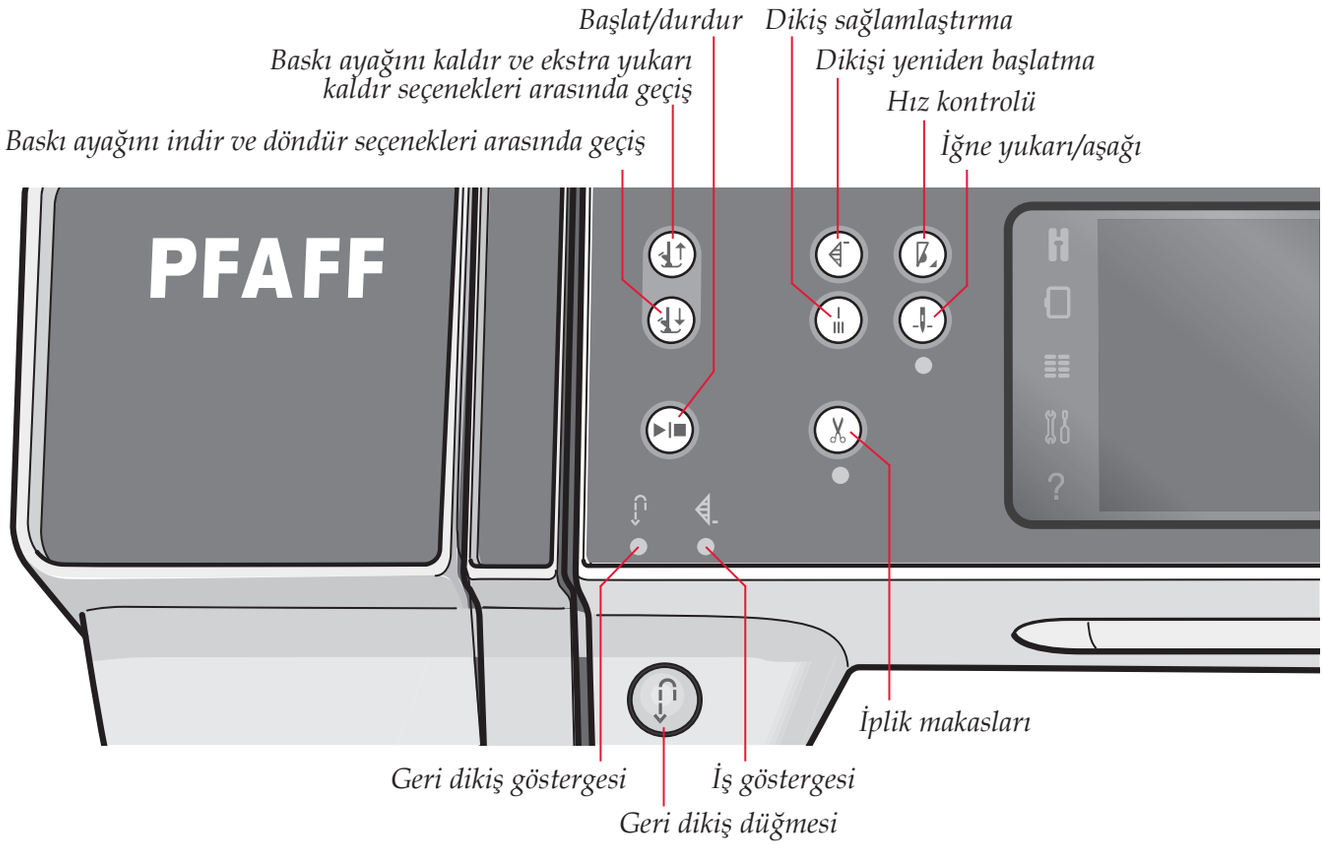

Düğmeler ve göstergeler

Baskı ayağını kaldır ve ekstra yukarı kaldır seçenekleri arasında geçiş

Baskı ayağını kaldırmak için bu düğmeye dokunun. Baskı ayağını kaldırmak için bu düğmeye dokunun. Düğmeye bir kez daha dokunun ve baskı ayağı bu sayede ekstra yukarı konumuna yükselir ve iğne yukarı konuma gelir.

Baskı ayağını indir ve döndür seçenekleri arasında geçiş

Baskı ayağını tamamen alçaltmak için bu düğmeye dokunun. Baskı ayağını döndürme yüksekliğine getirmek için düğmeye bir kez daha basın. Dikişe başladığınızda baskı ayağı otomatik olarak aşağı iner.

Dikişi yeniden başlatma

Dikiş işleminin ortasında durmak zorunda kaldığınızda, yaptığınız özel ayarları sıfırlamak zorunda kalmadan dikişin başlangıcına dönmek için dikişe yeniden başlama düğmesine basın.

Dikişe yeniden başlama düğmesine dikiş yaparken basarsanız, dikiş işlemi biter ve makine durur. Dikişi yeniden başlatma işlevini aynı zamanda bir nakış işleminin başına dönmek için de kullanabilirsiniz.

Hız kontrolü

Bu işlev dikiş hızını kolaylıkla azaltmanızı sağlar. Hızı azaltmak için hız kontrolü düğmesine dokunmanız yeterlidir. Normal hıza dönmek için düğmenin seçimini kaldırın.

Makinenizdeki hız limitini değiştirebilirsiniz. Açılır pencereyi açmak için hız kontrolü düğmesine uzun süreli dokunun. Sürgüyü kullanarak istediğiniz hız limitini ayarlayın ve açılır pencereyi kapatın. Hız kontrolü düğmesine bir dahaki dokunuşunuzda hız sizin seçtiğiniz hıza düşürülür. Hem dikiş hem de nakış modunda limit sol üst köşede gösterilir. Açılır pencereyi kapatmadan dikiş işlemi gerçekleştirebilirsiniz.

Dikiş sağlamlaştırma

Dikiş yaparken dikiş sağlamlaştırma düğmesine basarsanız makine birkaç sağlamlaştırma dikişi atar ve otomatik olarak durur.

İş göstergesi yanarken sağlamlaştırma düğmesine bir kez daha basarak bu işlevi kapatabilirsiniz.

Sağlamlaştırma işlevi programlanabilir, bkz. sayfa 4:10.

İğne yukarı/aşağı

İğneyi yukarı veya aşağı hareket ettirmek için bu düğmeye basın. Aynı zamanda iğnenin duracağı konumun ayarı da değişir. İğne aşağı seçeneği etkinleştirildiğinde düğmenin alt kısmındaki gösterge yanar, iğne aşağı konumda durur ve baskı ayağı dönme yüksekliğine yükselir.

İğneyi yükseltmek veya alçaltmak için ayaklara da dokunabilirsiniz.

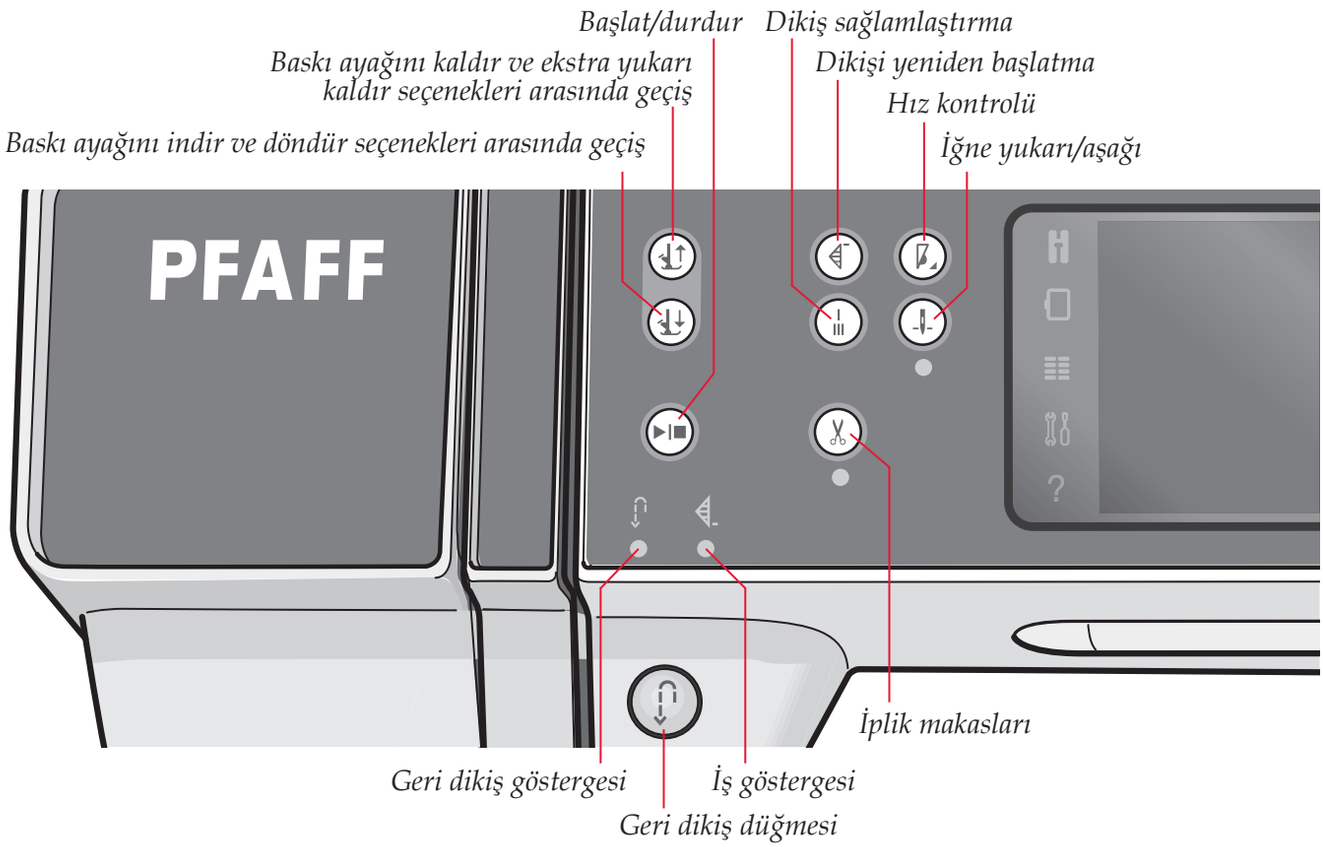

Başlat/durdur

Pedalı kullanmadan makineyi başlatmak veya durdurmak için bu düğmeye basın. Başlatmak için düğmeye bir kere basın ve durdurmak için düğmeye tekrar basın.

İplik makasları

İğne ve masura ipliklerinin her ikisini de anında kesmek için bu düğmeye basın.

Dikiş sırasında bu düğmeye basılırsa, makine dikişi tamamlar ve iğne bir sonraki dikişin başlangıç konumuna gelmeden önce iplikler kesilmiş olur. Makineniz ipliğe düğüm atar, iğne ve masura ipliklerini keser ve de baskı ayağıyla iğneyi yukarı kaldırır.

İplik makasları işlevi programlanabilir, bkz. sayfa 4:10.

Dikkat: Düğme iliklerini Sensörmatik düğme iliği ayağıyla dikerken iplikler otomatik olarak kesilir.

Eğer ayarlar menüsünden otomatik baskı ayağı kaldıracını devre dışı bıraktıysanız, baskı ayağı iplik makasının ardından yukarı kalkmayacaktır.

Makine tarafından uygulanan iplik makası işlemleri ayarlar menüsünden iptal edilebilir.

Nakış modunda iplikler kesilir ve baskı ayağı kalkar. İğne ipliği sadece renk değişimi olduğunda otomatik olarak kesilir. Desen bittiğinde hem iğne hem de masura iplikleri otomatik olarak kesilir.

Geri dikiş düğmesi

Sürekli geri dikiş modu için dikişe başlamadan önce düğmeye bir kez basın. Geri dikiş göstergesi yanar ve siz iptal etmek için düğmeye tekrar basana kadar makine geriye doğru diker. Dikiş yaparken geri dikiş düğmesine basarsanız, makine siz düğmeyi basılı tuttuğunuz sürece geri dikiş yapar. Geri dikiş düğmesine basıldığında geriye doğru dikiş göstergesi yanar.

Ayrıca geri dikiş manuel düğme iliği dikişi, yama dikişleri, programlı düğüm sonu dikişleri ve kademeli dikişler yaparken de kullanılır.

Geri dikiş göstergesi

Geri doğru dikmek üzere geri dikiş düğmesine bastığınızda geri dikiş göstergesi yanar. Sürekli geri dikiş modunda dikerken de bu gösterge yanıktır.

İş göstergesi

İş göstergesi kademeli olarak azalan işlemler gibi bir iş yapılması gerektiğinde yanar. Bu işlem gerçekleştirilene kadar gösterge yanık kalır.

Yaygın simgeler

Ekranda sıklıkla kullanılan bazı simgeler ve işlevler bulunur. En yaygın olanları aşağıda tanımlanmıştır.



Kaydırma çubuğu

Kaydırma çubuğu

Mevcut daha fazla seçenek için yukarı/aşağı kaydırmak için kaydırma çubuğuna dokunun ve sürükleyin.



Uzun dokunma

Uzun dokunma

Bazı simgeler arttırılmış işlevlere sahiptir ve bu simgeler sağ alt köşelerindeki bir okla işaretlidirler. Bu işlevlere erişmek için simgeye uzun süreli dokunun.



Tamam



İptal

Tamam ve İptal

Tamam ve iptal simgeleri, ayarlarınızı ve seçimlerinizi onaylamak için kullanılır. Bunlar ayrıca tam ekran pencereleri kapatmak için de kullanılır.

Geçerli bir işlemden çıkmak için iptal seçeneğine dokunun. Devam etmek için Tamam seçeneğine basın.





Dikiş modu 4

Dikiş modu

Dikiş modunda dikişleri seçebilir, ayarlayabilir ve dikebilirsiniz. Seçili dikiş, dikiş alanında gerçek boyutunda gösterilir. Öneriler ve makine ayarları dokunmatik ekranın üst kısmında gösterilir.

PFAFF® creative™ Renkli Dokunmatik Ekran'daki her mod, makine içinde gezinmeyi ve makineyi kullanmayı kolaylaştırmak için kendi renk şemasına sahiptir.

Başlangıç görünümü

Makinenizi başlattığınızda başlangıç ekranı görünür ve sonra makine dikiş modunu açar. Eğer nakış ünitesi bağlıysa makine otomatik olarak nakış modunu açar.

Dikiş modu – genel bakış

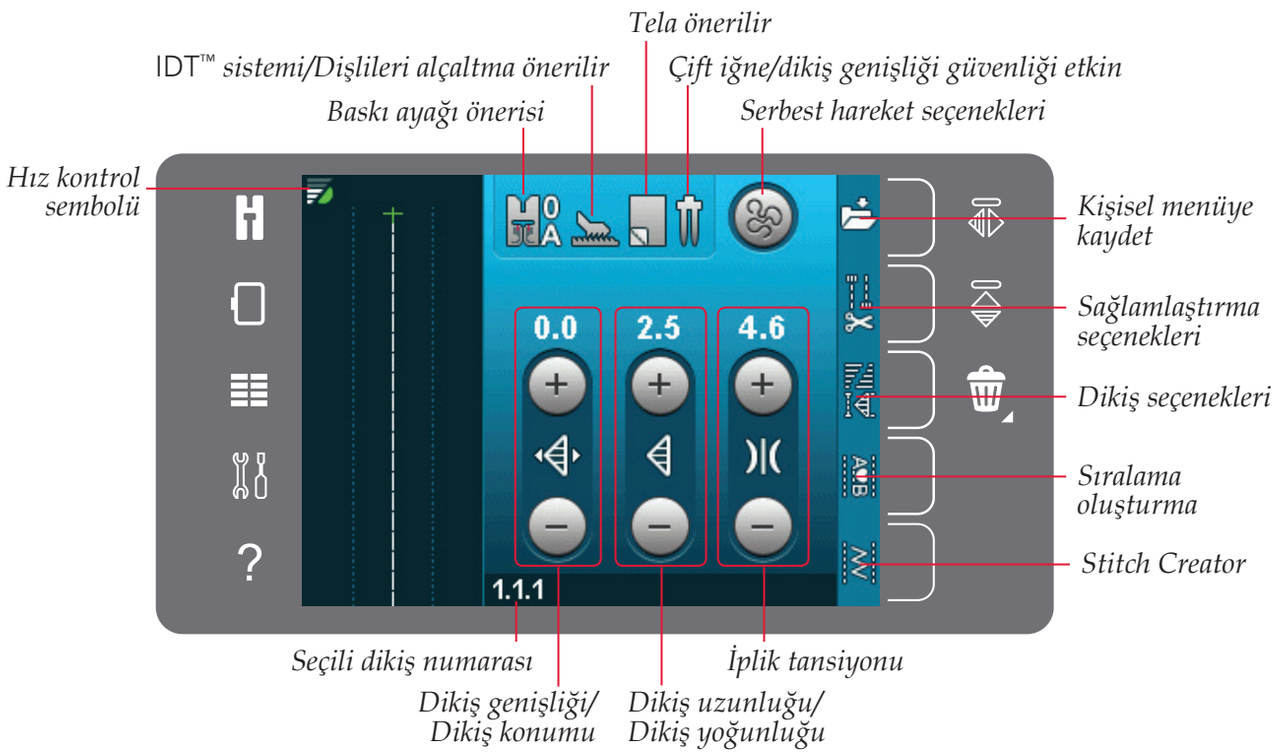

Dikkat: Aynı anda tüm semboller ve seçenekler gösterilmez.

Seçim menüsü

Seçim menüsüne girmek için, soldaki seçim menüsü simgesine dokunun. Seçim menüsünde dikişler, dikiş yazı tipleri, kişisel dosyalar ve USB aygıtı için simgelerin bulunduğu bir seçim çubuğu vardır. Kişisel dosyalar ve USB aygıtı hakkında daha fazla bilgi almak için bkz. bölüm 10.

Bir dikiş veya yazı tipi seçildiğinde seçim menüsü otomatik olarak kapanır. Seçili dikiş yazı tipi, sıralama penceresinde açılır.

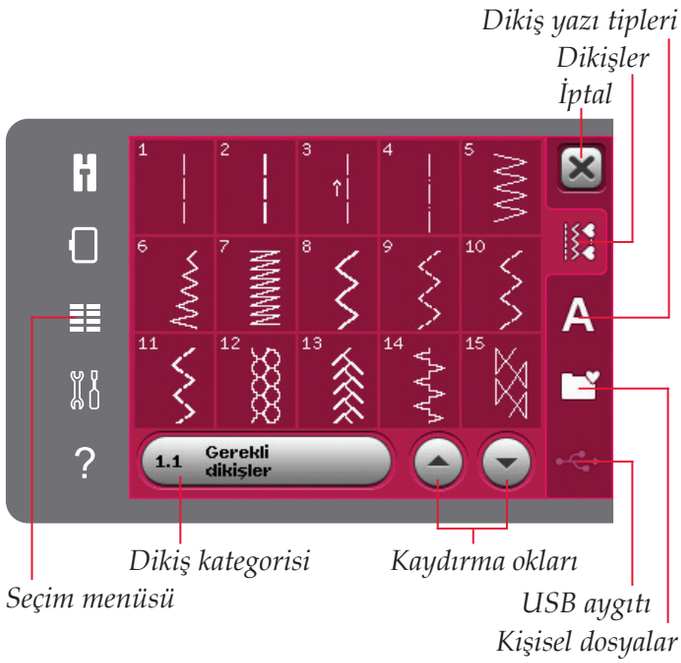

Dikiş seçme

Ekranda istenen dikişe dokunarak bir dikiş seçin. Dikiş listesinde kaydırma yapmak için kaydırma oklarını kullanın.

Tüm kategorileri görüntülemek için dikiş kategorisi simgesine dokunun. Her bir kategori için iki veya daha fazla alt kategori bulunur. Her alt kategori için dikişler listesi görünür.

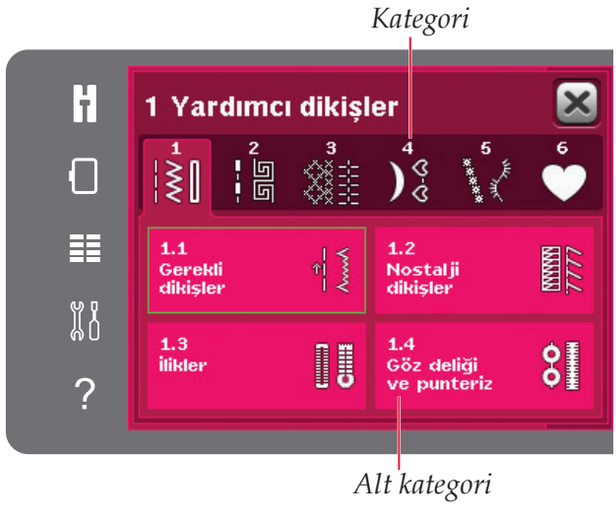

Yazı tipi seçme

Dikiş yazı tipleri ile metin oluşturulabilir. Bir dikiş yazı tipi yüklemek için seçim menüsünü açın. Seçim çubuğundan dikiş yazı tiplerini seçin. Makinenizde dört yerleşik dikiş yazı tipi mevcuttur. Her bir yazı tipinin sağındaki numara, yazı tipi boyutunu gösterir. Üzerine dokunarak bir yazı tipi seçin. Seçili dikiş yazı tipi, sıra oluşturma işleminde açılır. Sıra oluşturma hakkında daha fazla bilgi için bkz. bölüm 5.

Dikkat: Dikiş yazı tipleri sadece dikiş modu etkin olduğunda görünürdür.

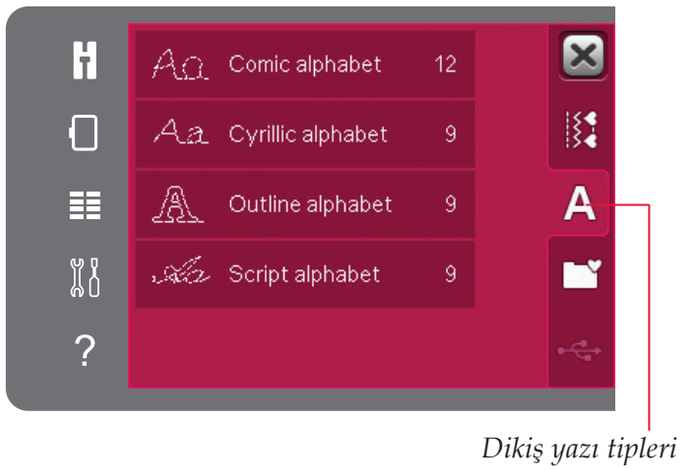

Dikiş ayarları

Makineniz her seçili dikiş için en iyi ayarları belirler. Seçili dikiş üzerinde kendi ayarlamalarınızı yapabilirsiniz. Ayar değişiklikleri sadece seçili dikişi etkiler. Değişen ayarlarınız başka bir dikiş seçtiğinizde varsayılan ayarlara geri döner. Değiştirilmiş ayarlar makine kapatılırken otomatik olarak kaydedilmez. Ayarları saklamak için kişisel menüde ayarlanan bir dikişi kaydedebilirsiniz.

Bazı dikişler için, her bir ayar kontrolünde birden fazla değişiklik yapabilirsiniz. Bu, kontrolün ortasında bir düğme sembolü aracılığıyla gösterilecektir. Farklı dikiş ayarları arasında geçiş yapmak için düğme sembolüne dokunun.

Bir dikiş dengelenmişse, kontrolün orta kısmında alt sağ köşede uzun bir dokunma sembolü görüntülenir. Denge ayarını açmak için düğme sembolüne uzun süreli dokunun.

Dikkat: Bazı dikişler dengelenebilir fakat iki dikiş ayarı (genişlik/konum) ve/veya (uzunluk/yoğunluk) arasında değiştirilemezler. Uzun süreli dokunma ile bir düğme sembolüne dokunulursa, dikiş kontrolü görüntüsü değişmez. Bu, seçili dikişin iki dikiş ayarı arasında geçiş yapamayacağını gösterir.

Dikkat: Dikiş kontrolleri için minimum veya maksimum ayarlar aşılmaya çalışıldığında bir uyarı sesi duyulur. Varsayılan değer beyazla gösterilir.

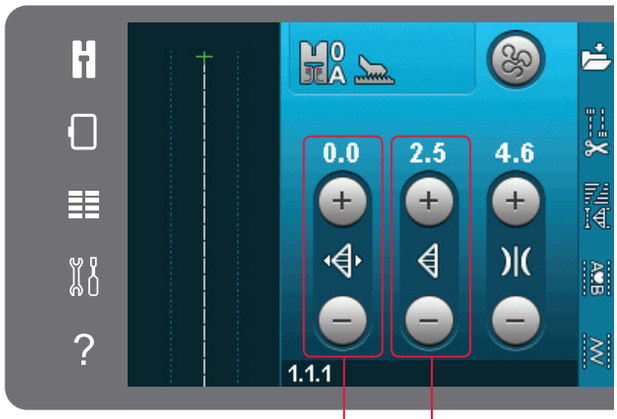

Dikiş uzunluğu/ Dikiş yoğunluğu

Dikiş genişliği/ Dikiş konumu

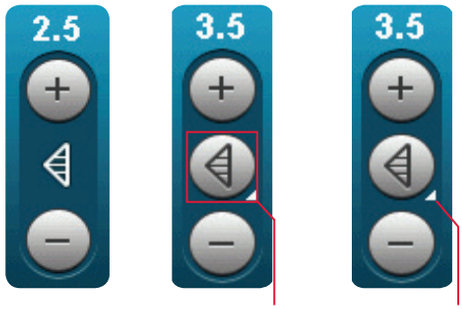

Düğme sembolü

Uzun dokunma

Dikiş genişliği

+ ve - düğmelerini kullanarak dikiş genişliğini arttırın veya azaltın. Kontrolün üst kısmındaki sayı, dikiş genişliğini mm cinsinden gösterir.



Dikiş genişliği

Dikiş konumu

Belli dikişler için dikiş konumu simgesi, dikiş genişliği kontrolü yerine gösterilir. İğneyi sağa kaydırmak için + sola kaydırmak için - düğmelerini kullanın. Kontrolün üst kısmındaki sayı, iğne konumunu merkez iğne konumu ile ilişkili olarak mm cinsinden gösterir. Düz dikişler için makinede 37 iğne konumu bulunur.



Dikiş konumu

9 mm'den daha az genişlikteki tüm dikişler için iğne konumunu değiştirmek mümkündür. Dikiş genişliği ve dikiş konumu arasında geçiş yapmak için genişlik/konum kontrolünün ortasındaki düğme sembolüne dokunun. Dikiş konumu sadece maksimum dikiş genişliği sınırına kadar değiştirilebilir. Dikiş konumunun değiştirilmesi aynı zamanda dikiş genişliği ayarlamasını da sınırlandırır.

Dikiş uzunluğu

+ ve - düğmelerini kullanarak dikiş uzunluğunu arttırın veya azaltın. Kontrolün üst kısmındaki sayı, dikiş uzunluğunu mm cinsinden gösterir. Bir zigzag dikiş ya da dekoratif dikiş için uzatılacaksa, tüm dikiş daha uzun olur. Dikiş yoğunluğunun ayarlanabildiği bir saten dikiş uzatılacaksa, dikişin tamamı uzayacaktır ancak yoğunluk sabit kalır.

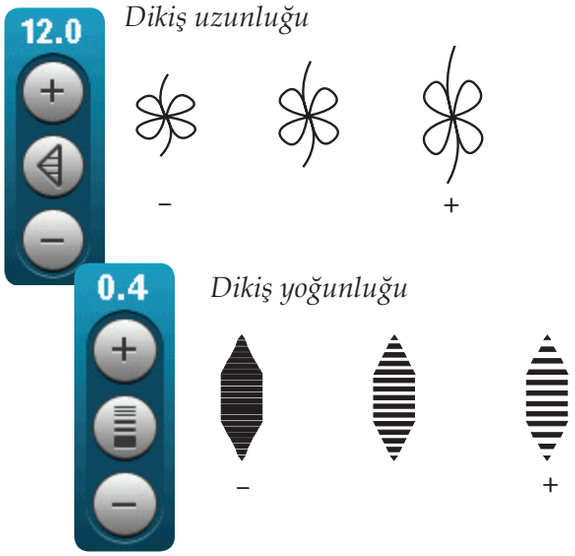

Dikiş yoğunluğu

Dikiş yoğunluğu kontrolü, yoğunluğu (dikişin tamamını oluşturan saten dikişlerin birbirine yakınlığı) ayarlar. Dikiş yoğunluğu tüm dikişin gerçek uzunluğunu etkilemez.

Yoğunluğu arttırmak veya azaltmak için + veya - düğmelerine dokunun. Yoğunluğu arttırmak için - düğmesine dokunun. Kontrolün üst kısmındaki sayı, saten dikişler arasındaki mesafeyi mm cinsinden gösterir.

Dikkat: Bu genellikle özel ipliklerle ve daha az yoğun bir saten dikiş istendiğinde kullanılır.

Dengeleme

Özel kumaşlar üzerinde dikiş yaparken veya özel bir teknik uygularken denge ayarlaması yapmak gerekebilir. Bir dikiş dengelenebilirse, dikiş uzunluğu/yoğunluğu kontrolünde uzun bir dokunma sembolü görünür.

İyi bir sonuç elde etmek için kullanacağınız kumaşın üzerinde bir test dikişi yaparak başlayın. Dengelemeyi etkinleştirmek için dikiş uzunluğu/yoğunluğu kontrolüne uzun süreli dokunun. Dikişin ileri/geri dengesini ayarlamak için + ve - simgelerini kullanın.

Dikkat: Düğme iliklerinde de dengeleme yapılabilir.

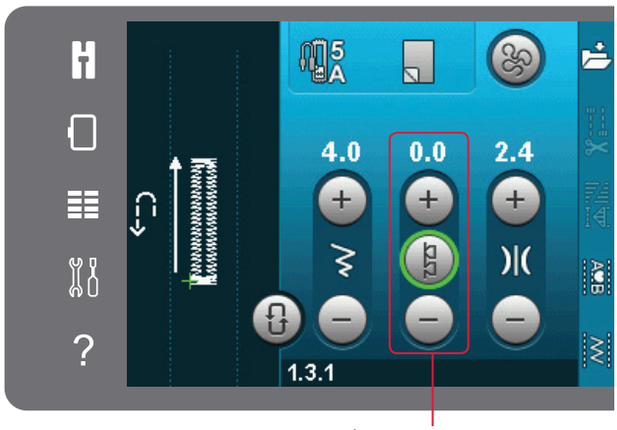

İleri/geri dengeleme

İplik tansiyonu

Makineniz seçili dikiş için en iyi iplik tansiyonunu otomatik olarak ayarlar. İplik tansiyonu özel iplikler, teknikler veya kumaş için ayarlanabilir. İğne ipliği tansiyonunu arttırmak için + simgesine azaltmak için - simgesine dokunun.

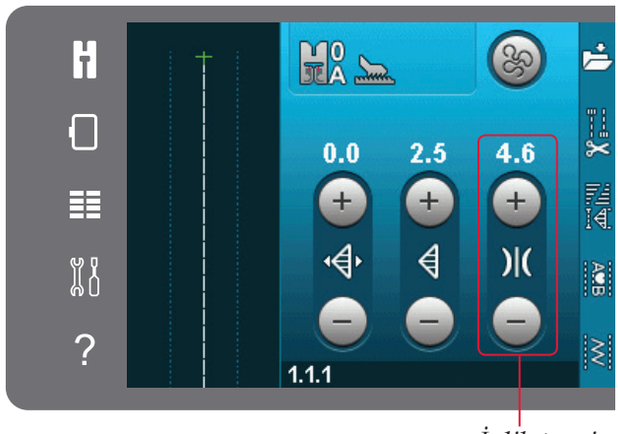

İplik tansiyonu

Doğru ve yanlış iplik tansiyonu

En iyi dikiş görünümü ve dayanıklılık için iğne ipliği tansiyonunun doğru olarak ayarlandığından emin olun, örn. genel dikiş için ipliklerin iki kumaş katmanı (A) arasında muntazam olarak birleşmelidir.

Kumaşın üst tarafında masura ipliği görünür durumdaysa, iğne ipliği tansiyonu çok sıkıdır. İğne ipliği tansiyonunu azaltın (B).

Kumaşın arka tarafında iğne ipliği görünür durumdaysa, iğne ipliği tansiyonu çok gevşektir (C). İğne ipliği tansiyonunu arttırın.

Düğme ilikleri ve dekoratif dikişler için iğne ipliğinin kumaşın alt tarafında görünür olması gerekir (C). İğne ipliğini kumaşın arka tarafına getirmek için iğne ipliği tansiyonunu azaltın.

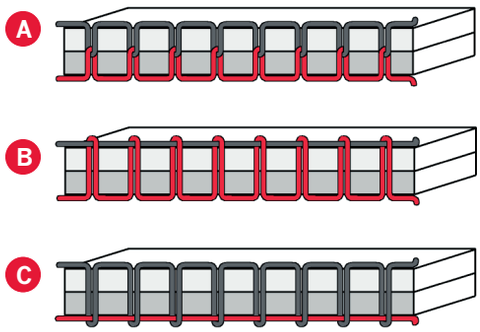

İkiz görüntü

Bir dikişin veya sıralamanın yatay ikiz görüntüsünü oluşturmak için yan yana ikiz görüntü simgesine dokunun. Dikey ikiz görüntü oluşturmak için, uç uca ikiz görüntü simgesine dokunun.

Dikkat: Düğme iliği dikişlerinin ikiz görüntüsü oluşturulamaz.

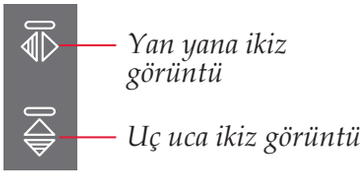

Yan yana ikiz görüntü

Uç uca ikiz görüntü

Kişisel menüye kaydet

Bir dikişi kaydetmek için, dikiş modundaki kişisel menüye kaydet simgesine dokunun. Kayıtlı dikişleri, kategori 6 kişisel menüsünde bulacaksınız. Kişisel menüdeki her bir alt kategoride kendi dikişlerinizi ve sıralı dikişlerinizi kaydedebileceğiniz 10 adet konum bulunur. Dikişinizi kaydetmek istediğiniz alt kategoriyi seçin. Daha önce kaydedilmiş tüm dikişleriniz Kişisel menüde gösterilir.

Kaydırma oklarını kullanarak, boş bir konum bulana kadar kişisel menüler içinde dolaşabilirsiniz. İçinde dikiş bulunmayan herhangi bir kutucuk boş konumdadır ve yeni dikişinizi kaydetmek üzere kullanılabilir. Konuma dokunduğunuzda dikişiniz kaydedilecektir.

Dikiş bulunan tüm kutucuklar dolu konumdadır. Daha önce saklanan bir dikişin üzerine yazabilirsiniz. Üzerine yazmak için kısaca dikişin üzerine dokunun. Daha önce saklanan dikişin üzerine yazmak isteyip istemediğinizi soran bir açılır pencere görüntülenir. İptal simgesine dokunarak kayıt işlemini iptal edebilirsiniz. Kaydetme penceresi kapanır ve bir önceki ekrana geri dönersiniz.

Bir dikişi silme

Bir dikişi silmek isterseniz, ilk olarak sil (A) öğesine dokunun. Silme işleminin etkin olduğunu gösterecek şekilde sağ alt kısımda vurgulu yeşil bir sil sembolü (B) görünür.Ardından silmek istediğiniz dikişe dokunun. Bu konum boşalacaktır. Bir dikiş seçmeden önce silme işleminden çıkmak için sil (A) öğesine tekrar dokunun. Seçili olan tüm alt kategoriyi boşaltmak için sil öğesine uzun süreli dokunun.



Kişisel menüye kaydet

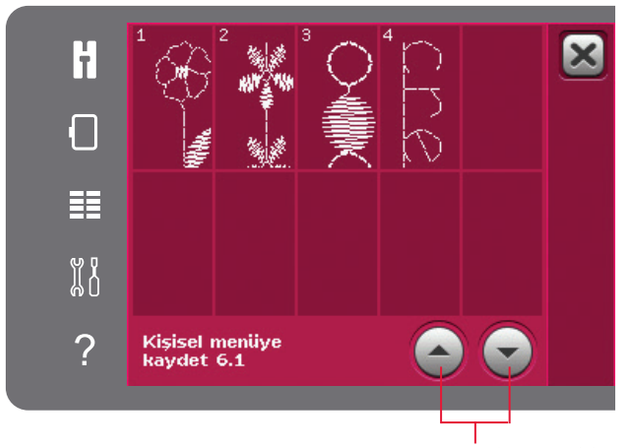

Kaydırma okları

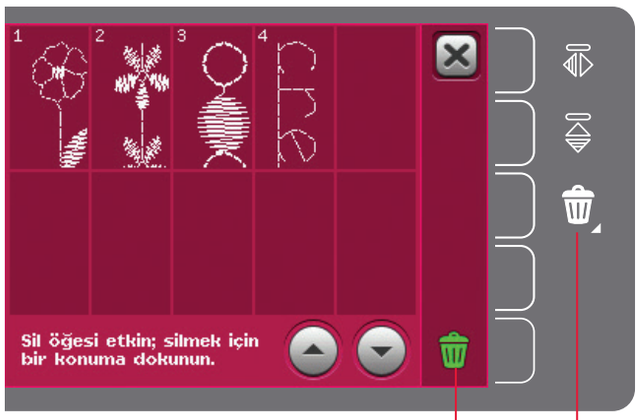

Sil (A)

Sil sembolü (B)

Serbest hareket seçenekleri

Makinenizdeki tüm dikişler harika etkiler yaratmak üzere serbest hareket kullanılarak dikilebilir.

Üç farklı serbest hareket seçeneğinden birini seçebileceğiniz pencereyi açmak için serbest hareket seçenekleri simgesine dokunun. Seçili serbest hareket seçeneği, bir serbest hareket seçenekleri sembolü ile ekranın üst kısmında gösterilir. Sembolün üzerinde hızlı yardım seçeneğini kullanarak geçerli ayar hakkında daha fazla bilgi edinebilirsiniz.

Tüm serbest hareket dikişleri için kumaşın manuel olarak hareket ettirilmesi ve dişlilerin alçaltılması gerekir. Dişlilerin nasıl alçaltılacağına ilişkin bilgi için bkz. sayfa 2:9. Ekranın üst kısmında, dişlileri alçaltın önerisi gösterilir.

Dikkat: IDT™ *sisteminin devre dışı olduğundan emin olun.*

Serbest hareket dikişi hakkında daha fazla bilgi için bkz. sayfa 4:20.

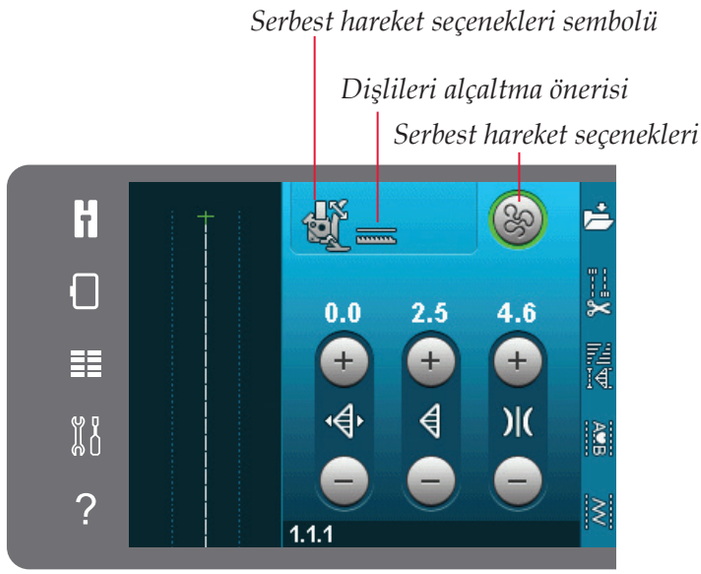



Dinamik yaylı ayak 6D serbest hareketi

Dinamik yaylı ayak 6D için Dinamik yaylı ayak (isteğe bağlı aksesuar, parça numarası 820991-096) serbest hareketi modunu etkinleştirin. Dinamik yaylı ayak kumaş kalınlığını ölçer ve her bir dikişte kalkıp inerek dikiş oluşturulurken kumaşı iğne plakasının üzerinde tutar.

Dikkat: Düz dikiş için Dinamik yaylı ayak 6D tavsiye edilir. Makine ayarlarında Dikiş genişlik güvenliğini etkinleştirin.

Yaylı ayak serbest hareketi

İsteğe bağlı yaylı ayak için makinedeki Yaylı ayak serbest hareket modunu etkinleştirin. Yaylı ayak her bir dikişte kalkıp inerek dikiş oluşturulurken kumaşı iğne plakasının üzerinde tutar.

Dikkat: İsteğe bağlı yaylı ayağı yerel yetkili PFAFF® satıcınızdan temin edebilirsiniz.

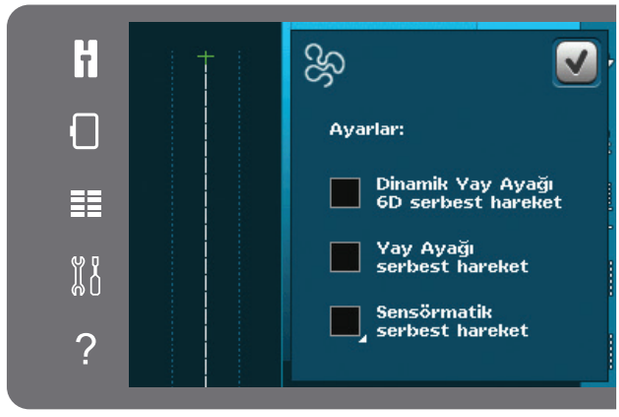

Sensörmatik serbest hareket

Makineyi Sensörmatik serbest hareket moduna ayarlamak için etkinleştirin, örn. Nakış/ Sensörmatik serbest hareket ayağı 6A.

Düşük hızda serbest hareketle dikiş sırasında, yaylı ayak her bir dikişte kalkıp inerek dikiş oluşturulurken kumaşı iğne plakasının üzerinde tutar. Daha yüksek hızda, dikiş sırasında baskı ayağı kumaşın üzerinde akıcı şekilde hareket eder.

Dikiş yaparken kumaşınız iğneyle birlikte yukarı ve aşağı hareket ederse dikiş atlayabilirsiniz. Baskı ayağı yüksekliğinin alçaltılması kumaşla baskı ayağı arasındaki boşluğu azaltarak dikiş atlamayı engeller.

Sensörmatik serbest hareket modunda baskı ayağı yüksekliğini ayarlamak için işaret kutucuğuna uzun süreli dokunun ve açılır pencerede ayarlamaları yapın.

Dikkat: Baskı ayağı yüksekliğini çok fazla azaltmamaya dikkat edin. Kumaş baskı ayağının altında serbestçe hareket edebilmelidir.

İğne baskı ayağına zarar verebileceğinden, Sensörmatik serbest hareket etkinken yaylı ayak kullanmayın.

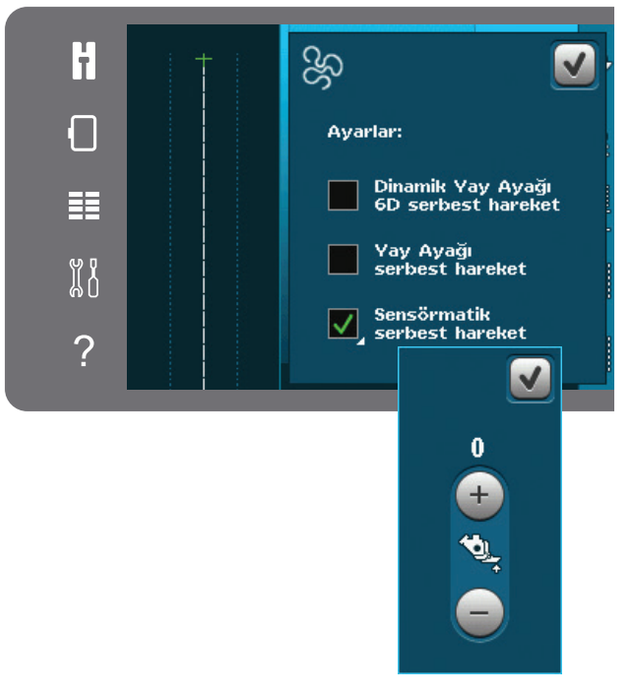

Baskı ayağı yüksekliği

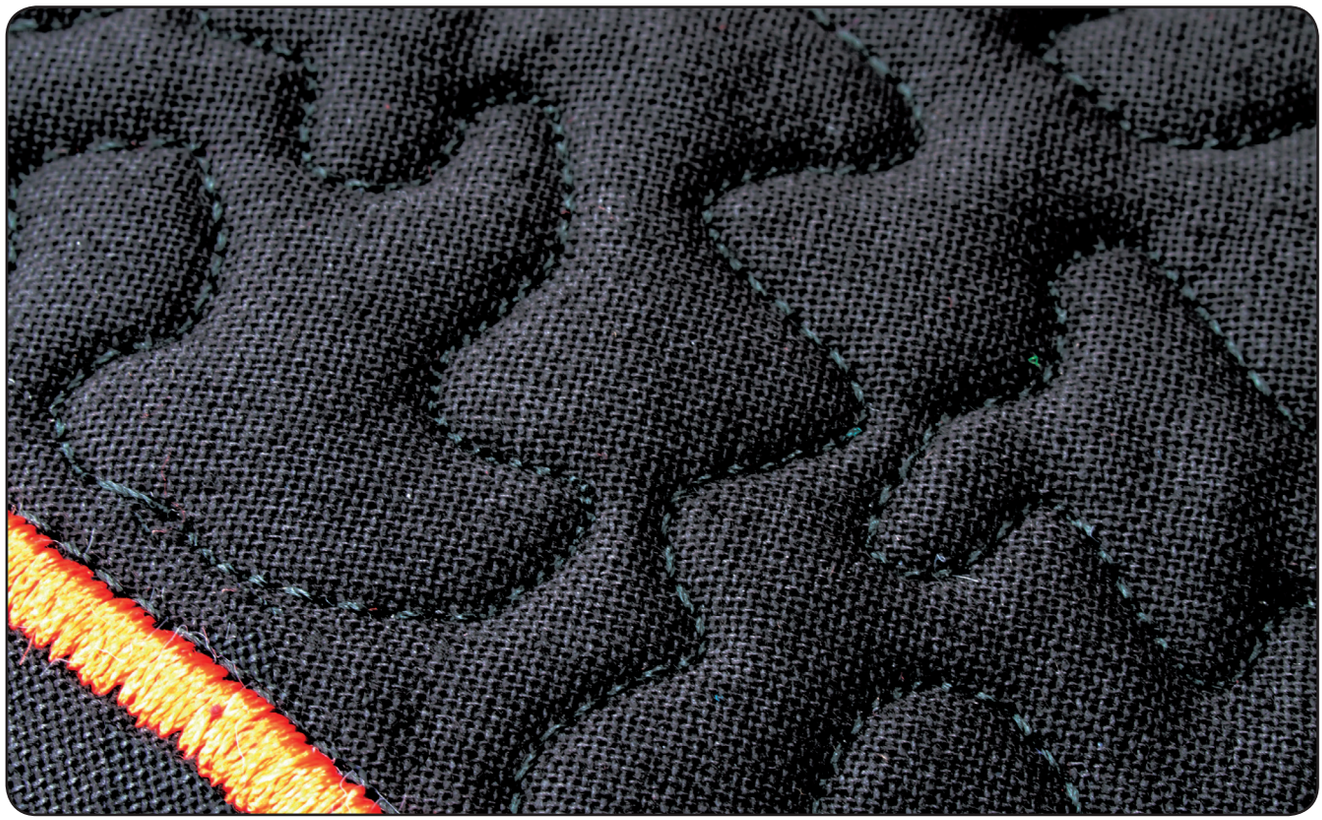

Sağlamlaştırma seçenekleri

Sağlamlaştırma seçenekleri simgesine dokunulduğunda başlangıç sağlamlaştırma, bitiş sağlamlaştırma ve iplik makaslarından oluşan üç farklı işlev arasından seçim yapmanızı sağlayan bir ekran açılır.

Ayarlarınızı etkinleştirdiğinizde, seçenek çubuğundaki sağlamlaştırma simgesine tekrar dokunarak bu üç simgeyi gizleyebilirsiniz. Sağlamlaştırma seçenekleri simgesi, seçili işlevin rengini değiştirerek ayarlarınızı görmenizi sağlar. Siz onları kapatana kadar bu ayarlar etkin kalır.

Dikkat: Sağlamlaştırma dikişi için makinenin önünde düğmeler arasında bulunan sağlamlaştırma dikişi düğmesini kullanın.

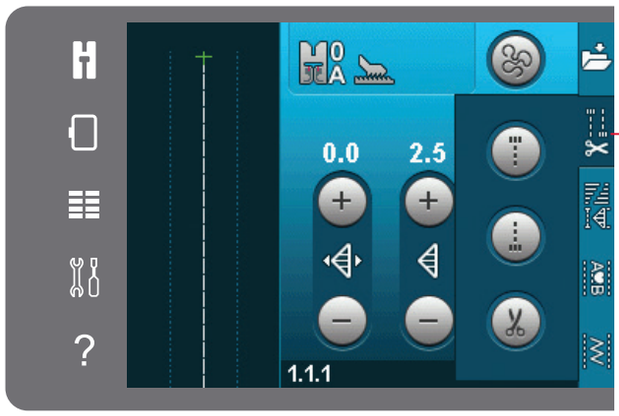

Sağlamlaştırma seçenekleri

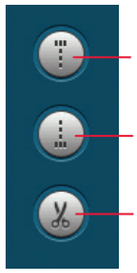

Başlangıç sağlamlaştırma

Bitiş sağlamlaştırma

İplik makasları

Sağlamlaştırma seçenekleri seçiliyken dikiş yapma

1. Dikişe başlar başlamaz başlangıç sağlamlaştırma işlevi gerçekleştirilir.
2. Bitiş sağlamlaştırması için geri dikiş düğmesine basın. İş göstergesi yanar. Makine dikişi bitirir ve bir düğüm atar.

   İplik makası programlandığında, bitiş sağlamlaştırmasını yaptıktan sonra makine iplikleri otomatik olarak keser. İğne ve baskı ayağı yukarı kalkar.

   Dikkat: Geri dikişi etkinleştirmek için, dikişi durdurun ve geri dikiş düğmesine basın. Geri dikiş göstergesi yanar. Sağlamlaştırma uygulanmaz.

   Sağlamlaştırma sonunu etkinleştirmek için dikiş yaparken geri dikiş düğmesine basın. Hem geri dikiş göstergesi hem de iş göstergesi yanık olacaktır.

   İleri doğru dikişe dönmek için geriye doğru dikişi durdurun ve geri dikiş düğmesine basın. Herhangi bir gösterge yanmaz veya sağlamlaştırma işlemi gerçekleşmez.

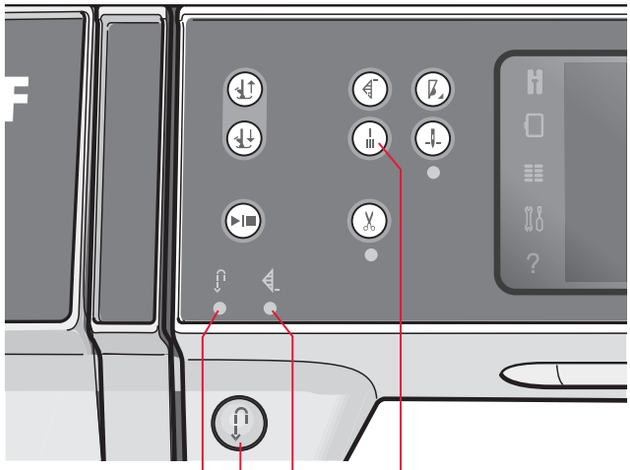

Dikiş sağlamlaştırma

İş göstergesi

Geri dikiş düğmesi

Geri dikiş göstergesi

Dikiş programları

Bu seçenekler, kademeli işlemleri, tek dikişi ve kırkyama programlarını etkinleştirmenizi sağlar. Bu açılır pencereyi kapatmadan dikiş işlemi gerçekleştirebilirsiniz.

Dikkat: Tüm programlar aynı anda kullanılamaz.

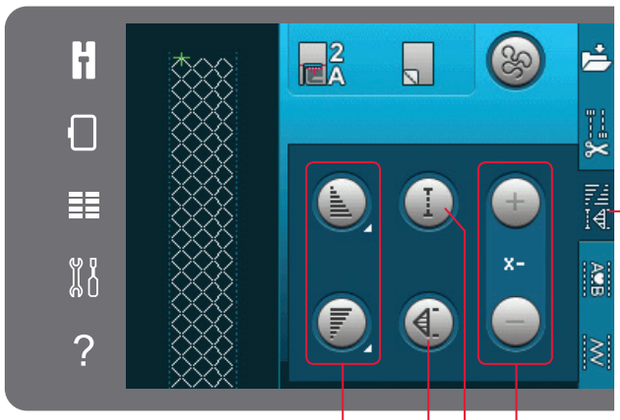

Tapering (kademeli olarak azalan) dikiş programı

Tekli dikiş programı

Kırkyama programı

Tekli dikiş programında istediğiniz dikiş tekrarı sayısı girin

Dikiş programları

Tapering (kademeli olarak azalan) dikiş programı

Tapering işlemi, simetrik veya asimetrik taper dikişleri elde etmek üzere dikiş işlemi sırasında dikiş genişliğini arttırır veya azaltır.

Tapering simgelerinden birini seçerek tapering işlemini etkinleştirin. Varsayılan açı 45 derecedir. İlgili taper için geçerli açı seçeneklerini görüntülemek için tapering simgesine uzun süreli dokunun. Başlangıç tapering ucu (A) için bir açı seçtikten sonra bitiş tapering ucu (B) için ister aynısını ister farklı bir açıyı seçin.

Tapering devre dışı bırakılırsa ve sonra tekrar etkinleştirilirse açı bir önceki seçili açıya ayarlanır.

Tapering işlemi hem başlangıç hem de bitiş ucunda etkinken dikişe başladığınızda, dikiş genişliği 0 mm'den başlayacaktır. Seçili dikiş genişliğine ulaşana kadar genişlemeye devam eder. İstenen uzunluğu dikin ve geri dikiş düğmesine basın. Genişlik 0 mm'ye düşene kadar azalır ve makinedeki iş göstergesi tapering işlemi bitene kadar yanık kalır.

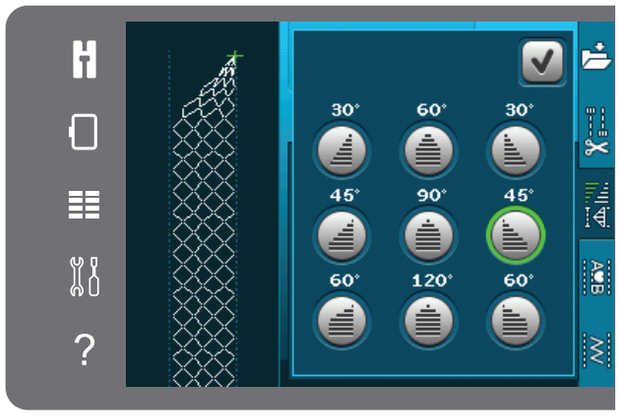

Tapering dikiş programı için açılır pencere

Tekli dikiş programı

Tekli dikiş programını simgeye dokunarak etkinleştirin. Tekli dikiş programı aynı dikişi kaç kere tekrarlamak istediğinize karar vermenizi sağlayan bir programdır.

Sağdaki simgeleri kullanarak istediğiniz tekrar sayısını ayarlayın. Seçili tekrar sayısı + ve - simgelerinin arasında görünür. Tekrarların dikilmesi bittiğinde makine otomatik olarak duracaktır.

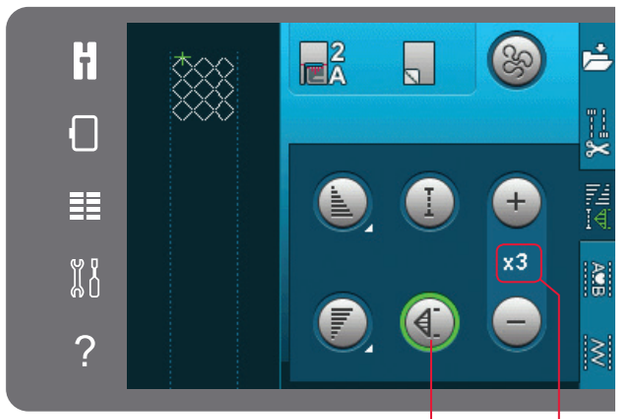

Tekrarların sayısı

Tekli dikiş programı

Kırkyama programı

Kırkyama programı tekrarlanarak dikilebilen hatasız bir dikiş yeri uzunluğu belirlemenizi sağlar. Kapitone işlemlerinde çok kullanışlıdır.

Ek yeri dikiş uzunluğunu programlamak için kırk programını etkinleştirin. İstenen ek yeri dikiş uzunluğunu dikin ve geri dikiş düğmesine basın. Makinedeki iş göstergesi son dikiş tekrarı bitene kadar yanık kalacaktır. Bu şekilde dikiş yerinin boyu ayarlanmış olur.

Kırkyama sırasını programladıktan sonra kırkyama programı simgesi devre dışı kalır. Bunun yerine artık tekli dikiş programı etkinleşir.

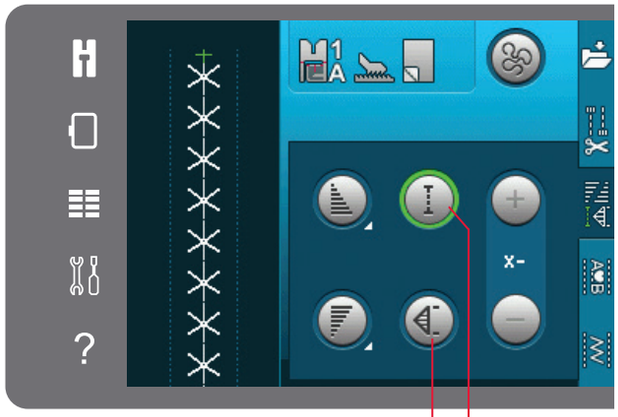

Tekli dikiş programı

Kırkyama programı

Tapering ve Kırkyama veya Tekli dikiş programlarını birleştirme

Tapering ile Kırkyama veya Tekli dikiş programlarının birleştirilmesi bir taperli ek yeri dikişinin aynı uzunlukla tekrar edilmesine olanak sağlar.

Tapering simgelerinden herhangi birini seçerek tapering işlemini etkinleştirin ve sonra simgeye dokunarak Kırkyama programını etkinleştirin. Bir önceki sayfada tapering işlemi gerçekleştirmek için aşağıdaki talimatları takip edin. Geri dikiş düğmesine basıldığında iş göstergesi yanar ve tapering işlemi ile son dikiş tekrarı bitene kadar yanık kalır.

Dikiş artık programlıdır ve tekli dikiş programı etkindir. Tekrar dikişe başladığınızda dikiş otomatik olarak aynı uzunlukta tekrarlanacaktır.

+ ve - simgeleri arasında programdaki tekrar sayısı gösterilir. + ve - simgelerini kullanarak dikiş yerinin uzunluğunu ayarlayın.

Dikkat: Ekranda gösterilen tekrarlar tapering işlemini içerir.

Sıralama oluşturma

Sıralama oluşturma işlevini açmak için bu simgeye dokunun. Sıralama oluşturmada dikişlerin ve harflerin sıralamasını oluşturabilir ve ayarlayabilirsiniz. Sıralama oluşturma hakkında bilgi almak için bkz. bölüm 5.

Stitch Creator™ özelliği

Stitch Creator™ özelliğini açmak için bu simgeye dokunun. Stitch Creator™ özelliği kendi 9 mm dikişlerinizi yaratmanızı ve yerleşik dikişleri düzenlemenizi sağlar. Her bir dikiş noktası düzenlenebilir. Stitch Creator™ özelliği hakkında bilgi almak için bkz. bölüm 6.

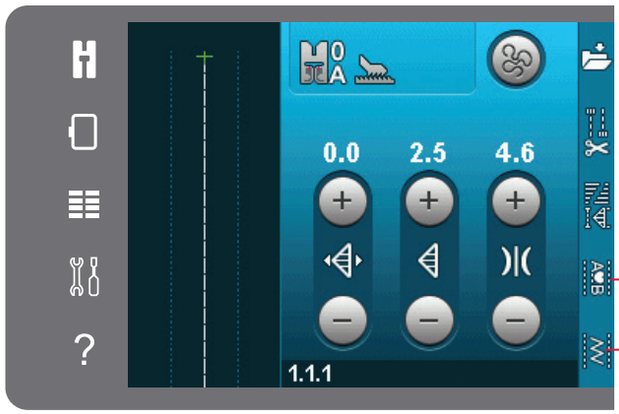

Stitch Creator™ *'özelliği*

Sıralama oluşturma

Dikiş teknikleri

Bu teknikler bazı özel baskı ayakları ve aksesuarlar gerektirebilir.

Fermuarları dikme

Fermuarları dikmenin farklı yolları vardır. En iyi sonuçlar için patronla verilen talimatları izleyin.

Bazı fermuar türleri için fermuarın dişlerine yakın dikmek önemlidir. Fermuarı nasıl takacağınıza bağlı olarak, fermuar ayağı 4 baskı ayağı çubuğuna soldan veya sağdan yaslanabilir. Düz dikiş için mevcut olan 37 iğne konumundan birini kullanarak dikiş konumunu fermuar dişinin kenarına yakın gelecek şekilde ayarlayın.

Dikkat: Baskı ayağı, baskı ayağı çubuğunun sağ tarafına takılırsa, iğne yalnızca sola hareket ettirilmelidir. Baskı ayağı, baskı ayağı çubuğunun sol tarafına takılırsa, iğne yalnızca sağa hareket ettirilmelidir.

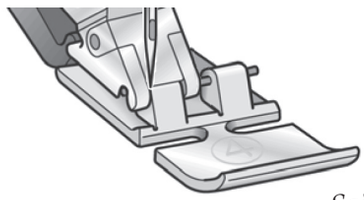

Sağ taraf



Sol taraf

Ağır kumaşta kenarları dikme

Çok ağır veya kot kumaşların etekleri üzerinde işlem yaparken, baskı ayağı dikiş yerine tırmandığı sırada eğilebilir.

Dikiş yaparken baskı ayağının yüksekliğini dengelemek için çok amaçlı aracı kullanın. Aracın bir tarafı diğerinden daha kalındır. Dikiş yerinin kalınlığına en iyi uyum sağlayan tarafı kullanın.

IDT™ sitemi etkinleştirin, bkz. sayfa 2:8. Kumaşın en kalın noktasında, dikiş hızını azaltın.

İpucu! Kalın kumaşların eteklerini/kenarlarını dikerken dikiş uzunluğunun arttırılması dikiş sırasında daha iyi sonuç elde etmenizi sağlar.

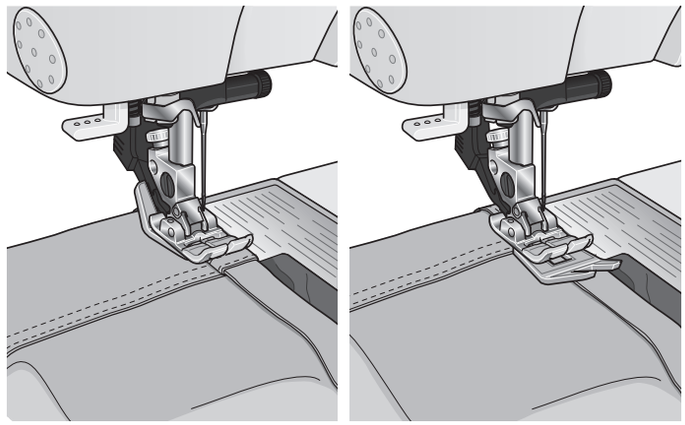

Üç adımlı zigzag dikiş

1.1.9 numaralı dikiş, işlenmemiş kenarlara sürfile yapılmasında kullanılır. İğnenin, kumaşı sol taraftan deldiğinden ve kenara sağ taraftan sürfile uyguladığından emin olun.

1.1.9 numaralı dikiş aynı zamanda pijamalar, etekler ve spor giyimlere lastik dikmek üzere bir elastik dikiş olarak da kullanılır.

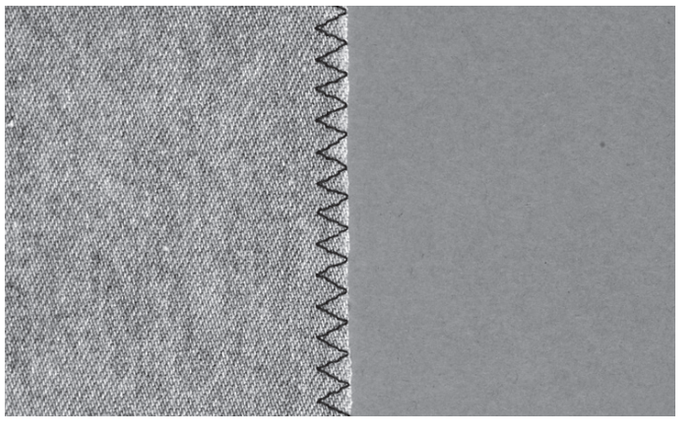

Gizli baskı dikişi

1.1.16 numaralı gizli baskı dikişi eteklerde, pantolonlarda ve ev dekorasyonunda görünmez etek bastırma işlemi için kullanılır. IDT™ sistemi ile 3 numaralı ayağı kullanın.

- Eteğin kenarını bitirin.
- Katlayın ve dikiş payını ters tarafa bastırın.
- Bitmiş eteğin yaklaşık 3/8" (1 cm) kısmı katlanmış yerden ileri doğru uzanacak şekilde kenarı kendi üzerine katlayın. Çalıştığınız kumaşın ters tarafı şu anda yukarı doğru bakıyor olmalıdır.
- Katlanmış kısım kenar kılavuzuyla A hizalanacak şekilde kumaşı baskı ayağının altına yerleştirin.
- İğne katlanmış yere indiğinde az miktarda kumaş yakalamalıdır. Düz tarafta dikişler görünür durumdaysa, kenar kılavuzunu A eteği yakalayan dikiş çok az görünene kadar ayarlama vidasını B döndürerek ayarlayın.

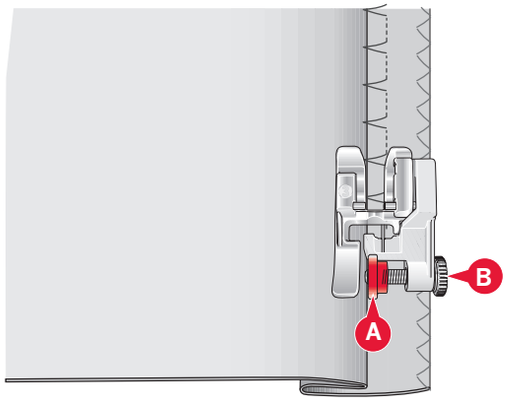

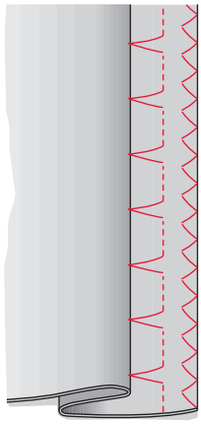

1.1.16 numaralı gizli baskı dikişi

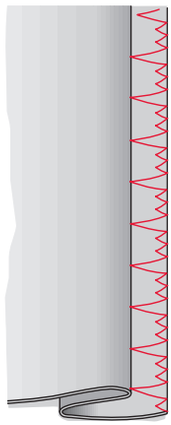

1.1.17 numaralı elastik gizli baskı dikişi

Elastik gizli baskı dikişi

1.1.17 numaralı elastik gizli baskı dikişi, dikişteki zigzag dikişin esnemesine izin verdiğinden özellikle streç kumaşlar için uygundur. Eteğin dikişi bittiğinde dikimi de bitmiş olur. Birçok örgü üzerinde öncelikle işlenmemiş kenarı bitirmeye gerek yoktur.

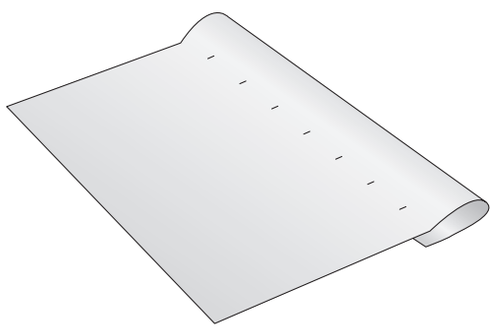

Düğme ilikleri

Düğme ilikleri seçim menüsündeki kategori 1 ve alt kategori 1.3'de bulunur.

Dikkat: Sensörmatik düğme iliği ayağını 5A kullanarak 50mm'ye kadar düğme ilikleri dikebilirsiniz. Daha muntazam bir görünüm için Sensörmatik düğme iliğinin her iki tarafı da aynı yönde dikilmelidir.

50mm'nin üzerindeki düğme ilikleri baskı ayağını 5M kullanarak, el yordamıyla, dört adımda dikilir.

Dikilmekte olan dikişlerin yönleri ekranda düğme iliğinin yanında bir okla gösterilir.

Bir düğme iliği dikmek için öncelikle doğru ayağı takın ve sonra düğme iliğini seçin. İyi sonuçlar elde etmek için kullanacağınız kumaş ve telanın üzerinde bir test dikişi yapın

Dikkat: IDT™ *sisteminin devre dışı olduğundan emin olun.*



Sensörmatik düğme iliği ayağını takma

1. Sensörmatik düğme iliği ayağını yerine geçirin.
2. Kabloyu iğne ipliği takma mekanizmasının (A) arka tarafındaki iğne alanının sol üst kısmında bulunan sokete takın.

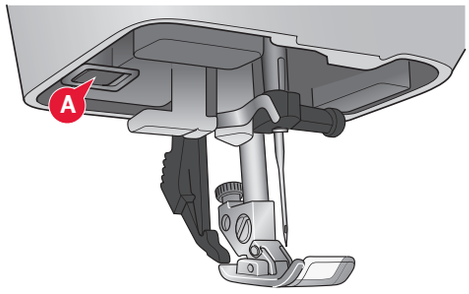

Sensörmatik düğme iliği

Bir düğme iliğini Sensörmatik düğme iliği ayağıyla dikerken düğme deliği uzunluğunu düğmeden biraz daha büyük olacak şekilde ayarlayın. Düğmenizi kapakta bulunan cetvel yardımıyla ölçebilirsiniz.

Düğme deliği uzunluğunu ayarlayın ve kırmızı okun ayaktaki işaretle (B) hizalandığından emin olun. Pedala veya başlat/durdur düğmesine basarak dikmeye başlayın. Düğme iliği otomatik olarak tamamlanır ve iplikler kesilir. Düğme iliğini istediğiniz kadar tekrar edebilirsiniz.

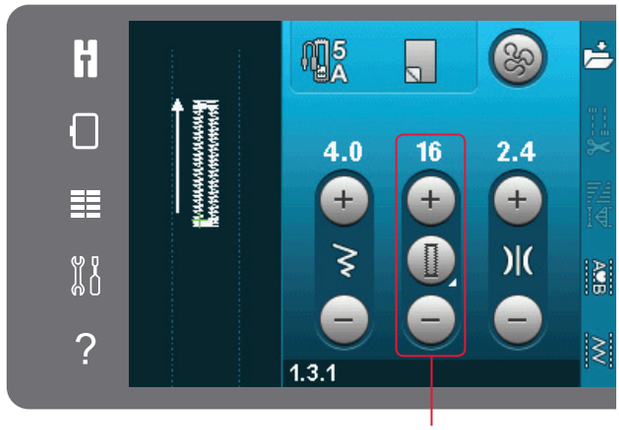

Kesme uzunluğu



Manuel düğme iliği

El yordamıyla düğme iliği dikmek için 5M baskı ayağını kullanın. İlk sütunu düğme iliğinin olmasını istediğiniz uzunlukta dikin. Geri dikiş düğmesine dokunun. Makine punterizi diker ve ikinci sütuna geçer. Sütunlar hizalandığında geri dikiş düğmesine basarak ikinci punterizi dikin.

Manuel düğme iliğinin tekrarlanması

Düğme iliğini ayarladığınızda, düğme iliğini tekrarla işlevini kullanarak, bire bir kopyalayabilirsiniz. Bu simge seçili olduğu sürece makine düğme iliğini sürekli tekrar edecektir. Düğme iliğini tekrarla işlevi sadece düğme iliğini manuel dikme sırasında görünür.

İşlevi kaldırmak için sadece simge seçimini iptal edin. Tekrarla işlevi aynı zamanda herhangi bir ayarlama yapıldığında da iptal edilir.

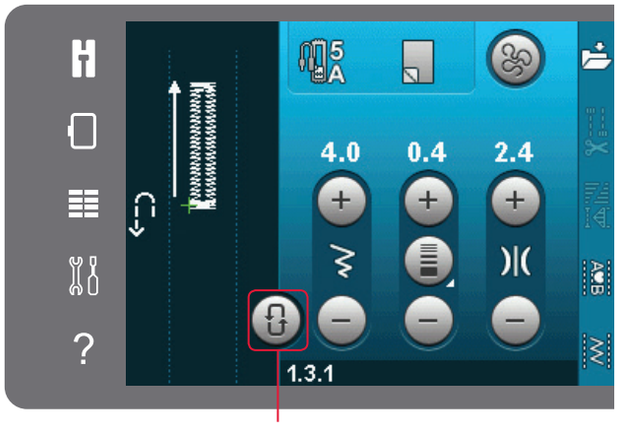

Düğme iliğini tekrarla

Fitilli düğme iliği

Dantela ipliği ile dikilen fitilli düğme ilikleri daha sabit, sağlam ve profesyonel görüntüye sahip olur. İnce koton veya standart dantela ipliği kullanın.

1. Dantela ipliğini 5M Manuel düğme iliği ayağının arka bölümünün ortasında uzanan metal çubuğa yerleştirin. Ayağın altındaki iplik uçlarını ayağın ön kısmına ilerletin.
2. 5M Manuel düğme iliği ayağını yerine geçirin.
3. Düğme iliğini tamamladıktan sonra, iplik ilmeği düğme deliği punterizinin altına gizlenene dek dantela ipliğinin uçlarını çekin.
4. Dantela ipliklerini bir iğneye takın ve giysiden ters yöne doğru çekin. Dantela ipliklerini düğümleyin ve fazla ipliği kesin.

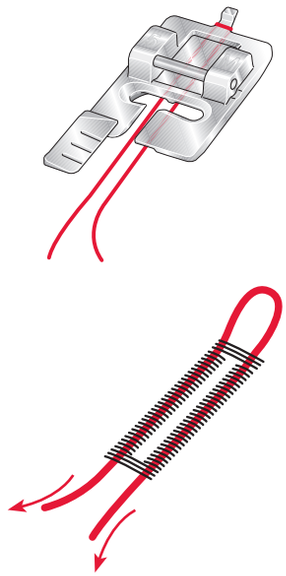

Düğme dikme

Düğme dikmek için baskı ayağını çıkartın ve düğme dikişini seçin. Dişlileri alçaltın, bkz. sayfa 2:9.

Düğmeyi baskı ayağı tutucusunun altına yerleştirin. Düğmenin üzerindeki deliklerin iğnenin salınımıyla hizalı olduğundan ve genişliğin gerçek düğme için uygun olduğundan emin olmak için yan yana ikiz görüntü simgesini kullanın. Gerekirse, düğmedeki delikleri dikiş genişliği kontrolü ile hizalamak için dikiş genişliğini değiştirin.

Gerekirse, düğmeyi kumaşa bağlayan dikiş sayısını azaltmak veya arttırmak üzere düğme dikiş tekrarı simgelerine dokunabilirsiniz. Dikişe başlayın. Makineniz programı sizin için dikecektir.

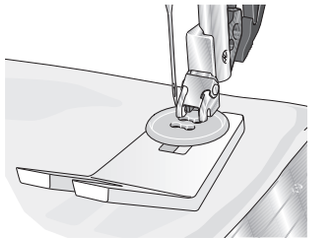

Dikkat: Düğmeniz için iplik ayağı oluşturmak üzere çok amaçlı aracı kullanın. Ayrıca, yerel yetkili PFAFF® satıcınız vasıtasıyla edinebileceğiniz, isteğe bağlı bir aksesuar olan düğme dikme ayağını da kulanabilirsiniz.



Dikiş genişliği

Dikiş tekrarı

Yan yana ikiz görüntü

Yama işlemi

Daha büyük hale gelmeden küçük bir deliğe veya yırtığa yama yapmak bir giysiyi kurtarabilir. Giysinize mümkün olan en yakın renge sahip hafif bir iplik seçin.

1. Kumaş veya telayı giysinizdeki deliğin veya yırtığın altına yerleştirin.
2. Bir yama dikişi seçin.
3. Deliğin yanından, üstünden ve ardından üzerinden dikmeye başlayın.
4. Deliği baştan sona diktikten sonra dikişin uzunluğunu ayarlamak için geri dikiş düğmesine basın. Dikiş makineniz, dikişi otomatik olarak tamamlar.
5. Makine bu boyuttaki yama karesini varsayılan olarak ayarlayacak ve tekrar edecektir; dikişe devam edin.

   Tekrar simgesi yanarak tekrarlamanın etkin olduğunu gösterir. Tekrarlamayı devre dışı bırakmak için tekrar simgesine dokunun.

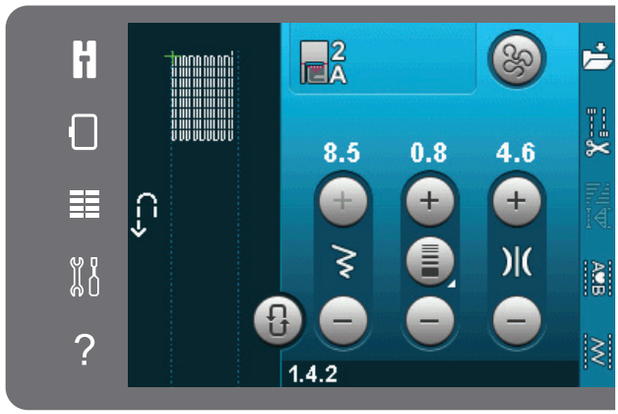

Kapitone

Kapitone malzeme, ortasında dolgu elyafı bulunan iki kat kumaş olmak üzere genelde üç kattan oluşur.

Üç katmanı birlikte dikmek için içinden seçim yapabileceğiniz birçok dikiş ve teknik vardır.

Düz dikiş iğne plakası (isteğe bağlı)

Kapitone malzemenin parçalarını birleştirirken düz dikiş iğne plakasını (isteğe bağlı aksesuar, parça numarası 4129643-04) takın. Düz dikiş iğne plakasındaki küçük delik kumaşı iğneye daha yakın tutmaya yarar ve özellikle dikişin başlangıç ve/veya bitişinde kumaşın masura alanına kaymasını engeller.

Dikkat: Düz dikiş iğne plakası kullanırken dikiş genişliği güvenliğini Ayarlar menüsünde etkinleştirin.



Kırkyama programı

Kırkyama programı tekrarlanarak dikilebilen hatasız bir dikiş yeri uzunluğu belirlemenizi sağlar. Bu işlev kapitone ile çalışırken, özellikle aynı boyuttaki birçok kapitone bloğunu birleştirirken, çok faydalıdır.

Kırkyama programını nasıl kullanacağınızı öğrenmek için bkz. sayfa 04:12.

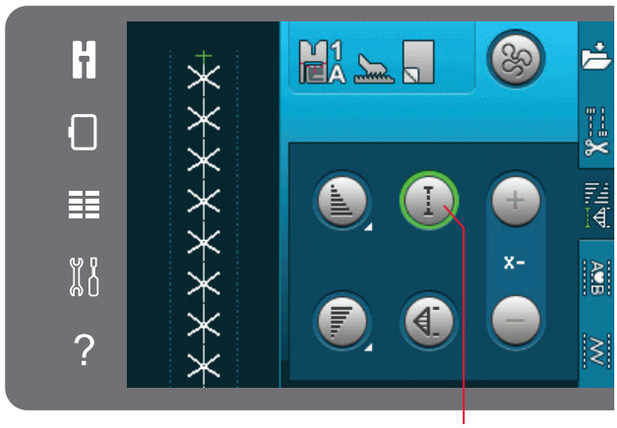

Kırkyama programı

Kapitone malzemenin üst kısmını birleştirme

Kapitone malzeme için kullanacağınız kumaş parçalarını ¼" (6mm) ek yeri dikiş payı bırakarak kesin. IDT™ sistemli ¼" kapitone ayağını takın; kumaşı ayağın altında, kesilmiş kenar ayaktaki tırnağın dış kenarıyla hizalanacak şekilde konumlandırın.

Dikişleri sabitlemek için ek yerini düz olarak bastırın ve sonra parçaları açın ve ek yeri payını bir yana bastırın. Mümkün olduğunda ek yeri dikiş paylarını daha koyu renkli kumaşa doğru bastırın.

Parçaları patron talimatlarına uygun şekilde bir araya getirin. Birleştirilmiş kapitone malzemeye dolgu elyafı ve arka kaplama ile katmanlar ekleyin. Kapitone işlemine hazırlık olması için katmanları iğneyle birbirine teyelleyin.

El işi görünümlü kapitone

1. Tamamlanmış yorganı, dolgu elyafı ve arka kaplama ile teyelleyin.
2. İğneye, görünmez (monofilament) bir iplik geçirin. Masurada, kontrast veya eş renkli rayon veya koton iplik kullanın.
3. Dikiş önerileri görünümünde tavsiye edilen ayağı takın.
4. IDT™ sistemini etkinleştirin.
5. 5.2.1 ila 5.2.11 el işi görünümlü kapitone dikişlerinden birini seçin. Bu dikişler ihtiyari olarak masura ipliğini yukarı çekerek istenilen "el işi görünümü" etkisini yaratmak üzere daha yüksek iplik tansiyonu değerine önceden ayarlanmıştır.

Dikkat: El işi görünümlü kapitone dikişler yaparken 90 numara iğne, hafif ve yumuşak pamuklu masura ipliği kullanın. Kullanılan kumaş, iplik ve kullanılan dolguya bağlı olarak iplik tansiyonunu ayarlamanız gerekebilir. Dikişte kullanacağınız kumaşın bir parçasında birkaç deneme yapın ve tansiyonu kontrol edin.

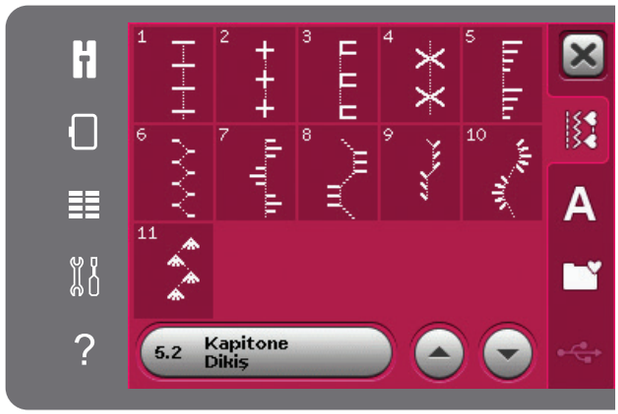

Sabitleme Dikişi

Sabitleme dikişi kapitonenin katmanlarını birleştirmek için diğer bir yöntemdir. Katmanları yukarıda anlatıldığı gibi iğneyle teyelleyin. IDT™ sisteminin olduğu Fantezi dikiş ayağı 1A'yı yerine oturtun ve IDT™ sistemini etkinleştirin. Baskı ayağındaki kırmızı çizgiyi kılavuz olarak kullanarak kapitonenin ek yerlerini dikin.

Dikkat: Ayrıca isteğe bağlı baskı ayağını da kullanabilirsiniz, Sabitleme Dikişi w/IDT™ sistemi (parça numarası 820 925-096).

Karışık desen dikişi

Dikiş kategorisi 2.4'ten dekoratif dikişler seçerek yorganınızı süsleyin. Dikişler istenilen etkiyi yaratmak üzere uyumlu veya kontrast renklerle dikilebilir. Bazen rayon nakışı veya 30 wt'lik koton iplikler gibi dekoratif iplikler kullanılır.

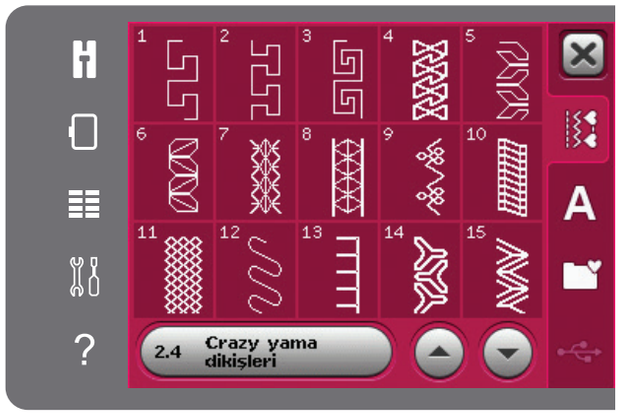

Serbest hareketli noktalama

Serbest hareketli noktalama katmanları bir arada tutarken kumaşınıza doku ve farklılık kazandırır.

Serbest hareketli noktalama dişliler inmiş konumdayken yapılır. Dikiş uzunluğunu belirlemek için kumaşı manuel olarak hareket ettirin.

1. Makinenizi düz dikişle serbest hareket dikişi için ayarlayın. Düz dikiş iğne plakasını takın. Dikiş genişliği güvenliğini Ayarlar menüsünde etkinleştirin, bkz. sayfa 3:4. Dişlileri alçaltın, bkz. sayfa 2:9. Serbest hareket seçenekleri simgesine dokunun ve üç seçenekten birini belirleyin.

Dikkat: Farklı seçenekler hakkında bilgi için bkz. sayfa 4:8.

2. IDT™ sistemini devreden çıkarın ve seçtiğiniz tekniğe uygun serbest hareket ayağını takın. Seçili ayarda kullanılacak ayağın sembolü ekranın üst kısmında görüntülenir.
3. Yorganınızın ortasından başlayıp devam ederek çengelli iğnelerle tutturduğunuz yorganın tüm katlarını iğneyle teyelleyerek başlayın. 6-8 inç'te (15 ila 20 cm) bir iğne yerleştirin.

İpucu! Yorganınızda kullanacağınız kumaş parçaları ve dolgular üzerinde noktalama alıştırmaları yapın. Fazla uzun veya fazla kısa dikişler oluşmasını engellemek için kumaşı dikiş hızıyla aynı hızda hareket ettirmeniz önemlidir. Serbest hareket dikişi sırasında dikişi tutarlı bir hızda sürdürmeniz ayrıca dikişlerin muntazam olmasına da yardımcı olur. Sabit bir hız elde etmek için, dikiş hızını azaltın ve pedala basın.

4. Yorganınızın ortasına yakın bir yerden başlayın. Bir dikiş atın ve masura ipliğini yorganın üstüne çekin. İplikleri kilitlemek için bir diğerinin yanında olacak şekilde birkaç dikiş atın. İğne aşağı seçeneğini etkinleştirin.
5. Dikişiniz için bir yol planlayın, ve yorganı hareket ettirerek istenilen noktalama patronuna göre dikmeye başlayın. Kapitone malzemenin tüm alanları dolana kadar noktalamaya devam edin.

Serbest hareket seçenekleri sembolü

Serbest hareket seçenekleri

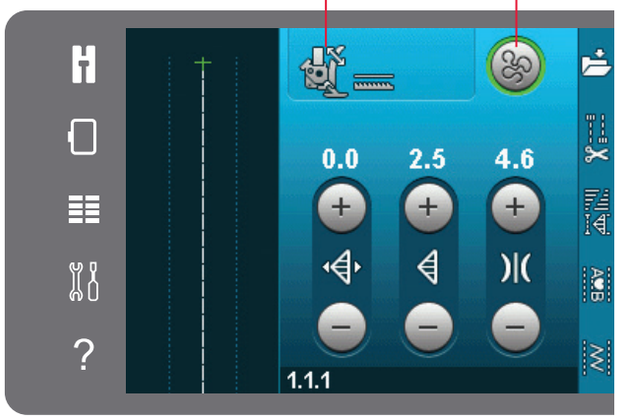

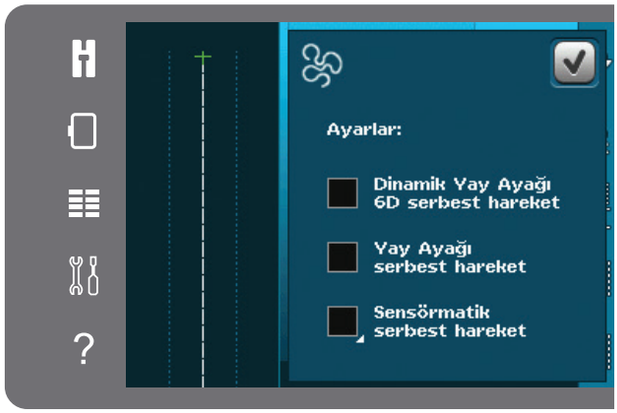

Dinamik Yaylı Ayak 6D serbest hareketi

Yaylı ayak serbest hareketi

Sensörmatik serbest hareket

Özel dikiş teknikleri

5. dikiş kategorisi, fitil yapma, birleştirme ve kenar katlama, üç delikli iplik, boncuk dikişleri ve kenar dikişleri gibi özel dikiş teknikleri içerir. Bu teknikler bazı özel baskı ayakları ve aksesuarlar gerektirebilir. Bu durum isteğe bağlı baskı ayağı simgesiyle gösterilir.

Dikkat: Hızlı yardım seçeneğine ve sonra seçim menüsündeki seçili dikişe dokunarak, o dikiş için hangi baskı ayağını kullanmak gerektiğini öğrenin.

İsteğe bağlı baskı ayağı simgesi

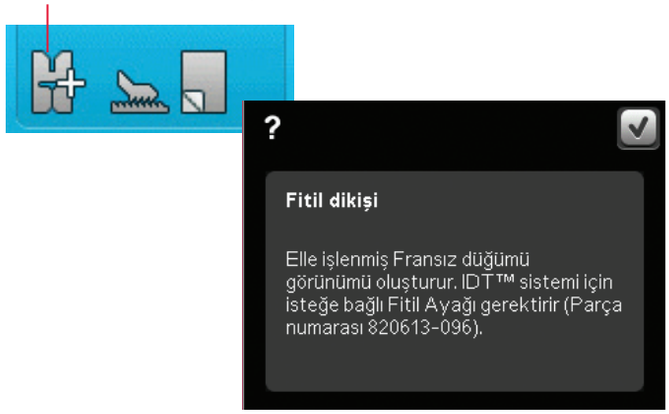

Yaygın dikiş açılır pencereleri

Masura ipliği az

Masuradaki ip azaldığında, masuranın yakın zamanda değiştirilmesi gerektiğini gösteren açılır bir pencere mesajı görüntülenir. Bu, size dikişi nerede durduracağınızı ve masurayı değiştireceğinizi planlama fırsatı sunar. Dikişe devam etmek isterseniz, açılır pencereyi kapatmadan pedala dokunun. Masura dolu bir masura ile değiştirildiğinde, açılır penceredeki Tamam öğesine dokunun.



İğne ipliğini kontrol etme

İğne ipliği biterse veya koparsa makine otomatik olarak durur. İğne ipliğini tekrar geçirin, açılır pencereyi kapatın ve tekrar dikmeye başlayın.



Sensörmatik düğme iliği ayağını çıkarma

Sensörmatik düğme iliği ayağı aşağıdakilerden herhangi birini yapmadan evvel çıkarılmalıdır:

- Düğme iliği olmayan bir dikiş işlemi yapılacaksa.
- Sensörmatik düğme iliği ayağıyla dikilemeyecek bir düğme iliği dikilecekse.
- Kişisel menünüzdeki, Sensörmatik düğme iliği ayağı kullanılmadan kaydedilmiş, ayarlı bir düğme iliği dikilecekse.

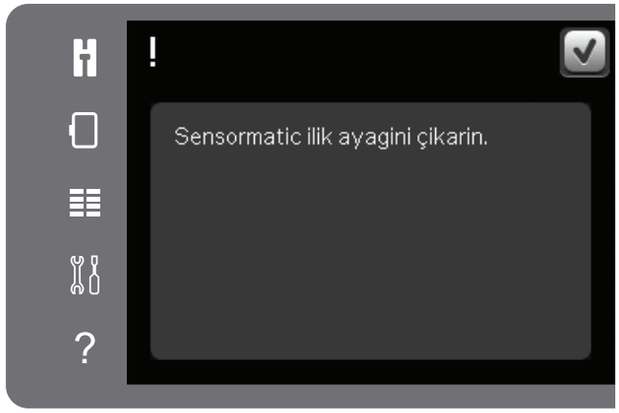

Makinenin dinlenmesi gerekiyor

Makine durursa ve ekranda bu açılır pencere görüntülenirse, makinenin dinlenmesi gerekir. Tamam simgesi etkinleştirildiğinde dikişe devam edebilirsiniz. Dikiş sonuçları etkilenmeyecektir.

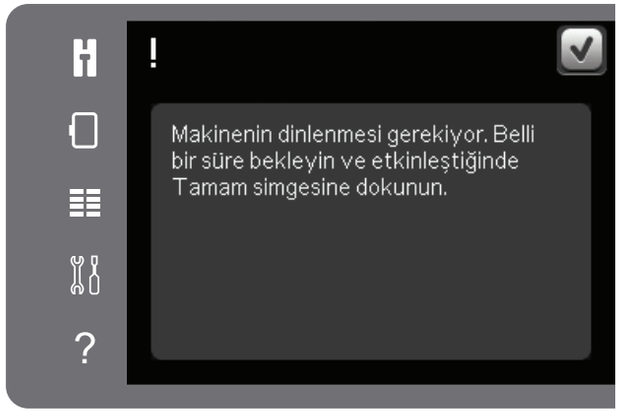





Sıra oluşturma 5

Sıra oluşturma

Dikişleri ve/veya harfleri ve sayıları sıralama oluşturmak için bir araya getirebilirsiniz. Makineden veya harici bir aygıttan çeşitli dekoratif dikişi ve dikiş yazı tiplerini bir araya getirin. Stitch Creator'da oluşturulan dikişler de bir sıralamaya eklenebilir.

Not: Eğer desen eksiltmeyi diğer dikişlerle karıştırarak sıralarsanız, sıraya konan desenler eksiltilmez. Fakat sadece desen eksiltmeyi programlarsanız bütün sıralanan dikişlerde desen eksiltilebilir.

Sıra oluşturma – genel bakış

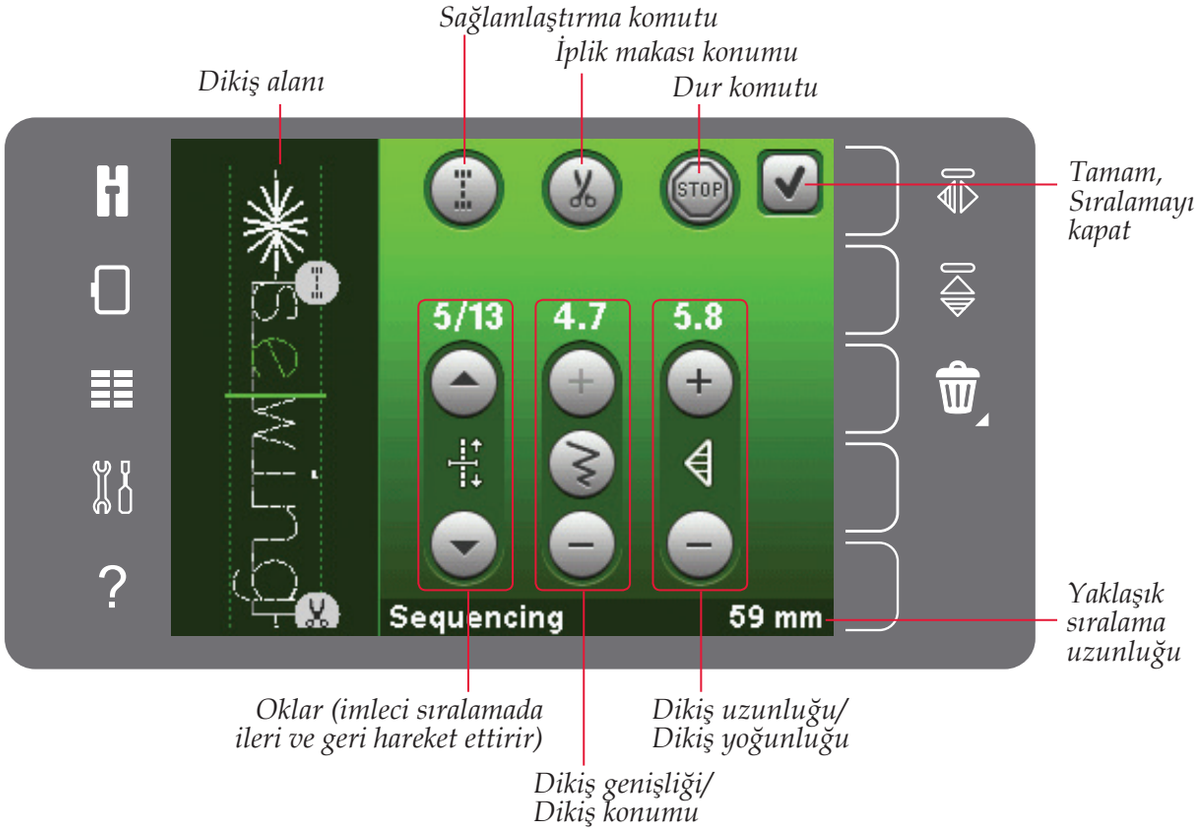

Dikkat: Aynı anda tüm semboller ve seçenekler gösterilmez.

Sıra oluşturmayı açma ve sıra oluşturmadan çıkma

Sıra oluşturma işlevi yalnızca dikiş modunda kullanılabilir. Açmak için seçenek çubuğundaki sıra oluşturma simgesine dokunun. Sıra oluşturmayı kapatmak ve oluşturduğunuz sıra oluşturmayı dikmek için sıra oluşturma penceresinin sağ üst köşesindeki Tamam'a dokunun.

Dikkat: Sıra oluşturma işlemini pedala basarak veya başlat/durdur düğmesine basarak da kapatabilirsiniz.

Tüm dikişler sıralamada kullanılamaz. Kullanılmayan bir dikiş seçerseniz bir açılır pencere sizi uyarır.

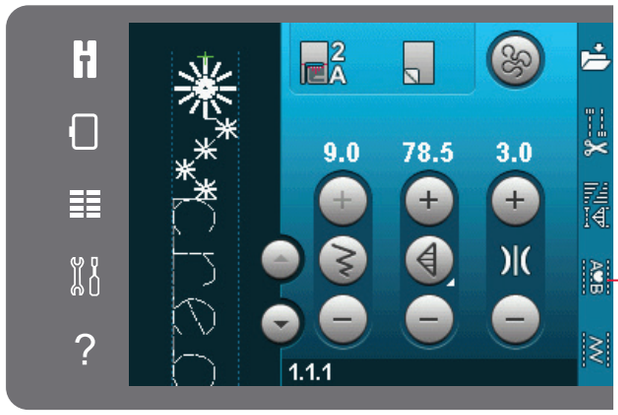

Sıra oluşturma

Dikiş yazı tipleri

Dikişler

Sıralama oluşturma

Bir sıralama oluşturmaya başlamak için, seçim menüsünü açarak istenen dikişi ve/veya yazı tipini bulun.

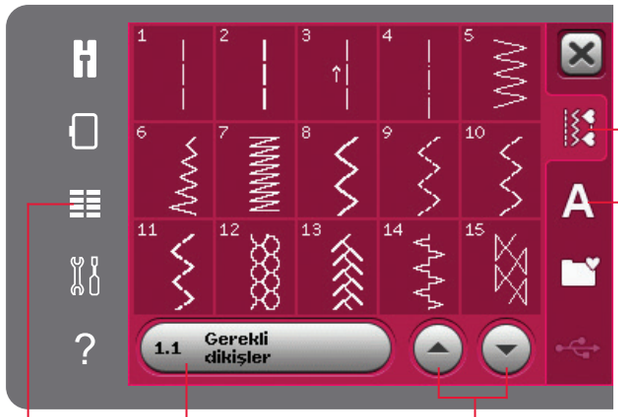

Dikiş kategorisi

Kaydırma okları

Seçim menüsü

Dikişlerden bir sıralama oluşturma

Seçim menüsünü açın. Dikiş listesinde kaydırma yapmak için kaydırma oklarını kullanın. Sıralamaya eklemek için seçim alanındaki bir dikişe dokunun. Tüm dikiş kategorilerine bir genel bakış elde etmek için, dikiş kategorisi simgesine dokunun.

Harflerden bir sıralama oluşturma

Seçim menüsünü açın. Mevcut dikiş yazı tiplerinin olduğu pencereyi açmak için dikiş yazı tiplerine dokunun. İstenen dikiş yazı tipini sıralamaya yüklemek için dokunun.

Büyük veya küçük harfler, sayılar veya özel semboller arasında geçiş yapmak için yazı tipi stili simgesine dokunun. İleri/geri oklarını kullanarak imleci sıralama içinde ilerletin. Bir harfi veya dikişi silmek için, sil öğesine dokunun. Tüm sıralamayı silmek için uzun süre dokunun.

Etkin konum imleçle işaretlenir ve seçili dikiş veya harf yeşil renkle işaretlenmiş olur. Girilen dikişler imleç konumuna yerleştirilir. Yalnızca seçili dikiş ayarlanabilir.



Yazı tipi stili

Sil

İleri/geri oku

Bir dikiş veya harf ekleme

İmleci dikişi veya harfi eklemek istediğiniz yere hareket ettirin. Eklemek istediğiniz dikişi seçin. Dikiş imleç konumuna yerleştirilir.

Metin ve dikişleri ayarlama

İkiz görüntü oluşturabilir, seçili dikişin uzunluğunu ve genişliğini ayarlayabilir veya dikiş yoğunluğunu ya da konumunu değiştirebilirsiniz. Bazı dikişler, iki dikiş ayarı (genişlik/konum) ve/veya (uzunluk/yoğunluk) arasında değiştirilebilir. Bu, dikiş kontrolünün ortasında bir düğme sembolü aracılığıyla gösterilecektir. Kontrolün ortasındaki düğme sembolüne dokunarak farklı dikiş ayarları arasında geçiş yapın. Ayarlamalar dikiş modundaki gibi işler.

Bir dikişi veya harfi silme

Bir dikişi silmek istiyorsanız, imleci silmek istediğiniz dikişe hareket ettirin ve sil simgesine dokunun. Tüm sıralamayı silmek için uzun dokunma işlevini kullanın.

Bir dikişi veya harfi değiştirme

Bir dikişi değiştirmek için dikişi seçin ve ardından sil tuşuna dokunun ve yeni bir dikiş ekleyin. Dikiş imleç konumuna yerleştirilir.

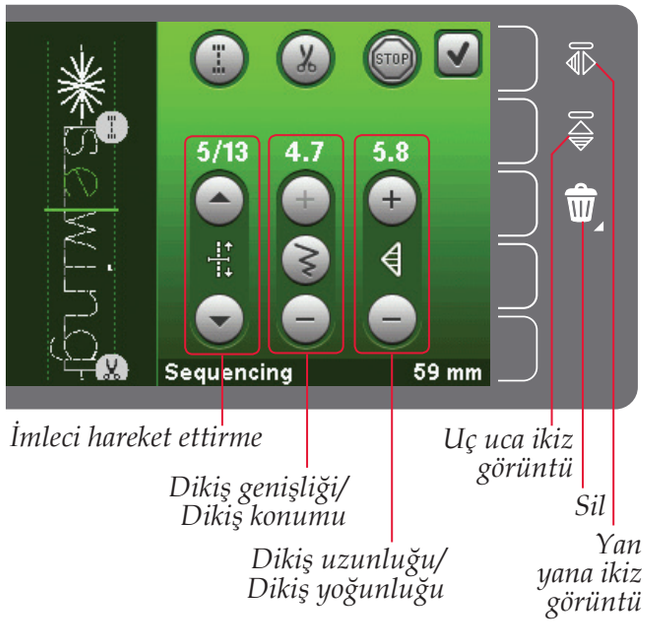

Sıralama komutları

Sıralamaya sağlamlaştırma, dur ve iplik makası komutları ekleyebilirsiniz. Bu komutlar sıralamaya dahil edilir ve dikiş sırasında her zaman uygulanır.

İmleci komutu eklemek istediğiniz konuma hareket ettirin. Seçtiğinizde simge sıralamaya eklenir. Bu komutun eklendiğini doğrular ve komutun sıralamanın neresinde uygulamaya konulacağını gösterir.

Güvenilir bir sağlamlaştırma istiyorsanız sağlamlaştırma komutunu kullanın. Sağlamlaştırma komutlarını sıralamada istediğiniz yere ekleyebilirsiniz.

Makinenin düğüm atmasını ve ipleri kesip baskı ayağını kaldırmasını istiyorsanız iplik makası komutunu ekleyin.

Makinenin durmasını istiyorsanız bir dur komutu ekleyin. Bu, sıralama bir kere dikmek istiyorsanız veya birkaç sırada sıralama oluşturmak istiyorsanız, sıralamanın sonunda kullanmak için faydalıdır.

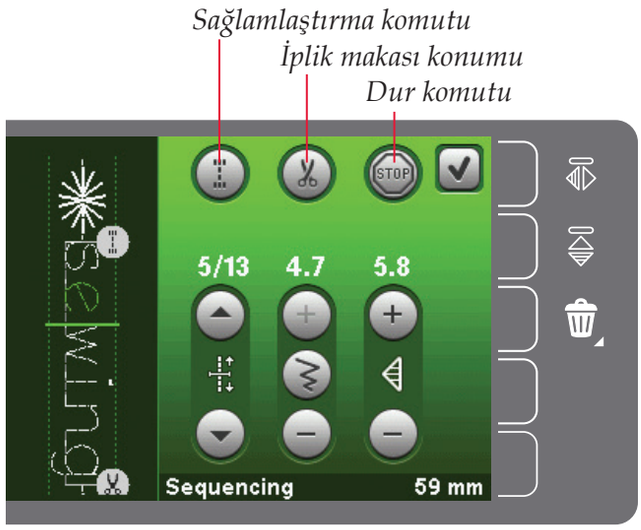



Sıralama yükleme ve dikme

Sıralamayı yüklemek için sıralama penceresinin sağ üst köşesindeki Tamam öğesine dokunun. Sıralama, dikiş modu bölümüne yüklenir.

Dikkat: Sıra oluşturma işlemini pedala basarak veya başlat/durdur düğmesine basarak da kapatabilirsiniz.

Dikiş modunda, dikiş işlemine sıralamadaki herhangi bir yerden başlamak mümkündür. Sıralamada ilerlemek için okları kullanın.

Dikiş modunda başka bir dikiş seçer ve ardından sıra oluşturmayı tekrar açarsanız, sıra oluşturmanız değişmez. Sıra oluşturmayı her kapattığınızda, sıra oluşturma dikiş moduna yüklenir.

Tüm sıralamayı ayarlama

Dikiş modunda yapılan ayarlamalar tüm sıralamayı etkiler. Ancak, sıra oluşturmaya dönerseniz bu değişiklikler kaydedilmez. Sıralamadaki ayrı dikişleri ayarlamak için sıra oluşturmaya geri dönün.

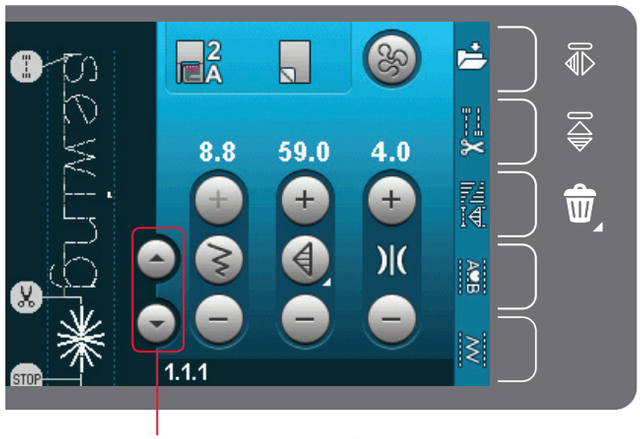

Oklar (imleci sıralamada ileri ve geri hareket ettirir)

Bir sıralamayı kaydetme

Kişisel sıralama ayarlarınızın olduğu bir sıralamayı kaydetme işlemi, dikiş modunda yapılır. Sıralama penceresinin sağ üst köşesindeki Tamam öğesine dokunarak sıra oluşturmayı kapatın.

Kişisel menüdeki kaydet simgesine dokunarak sıralamayı kaydedin. Kaydırma oklarını kullanarak, boş bir konum bulana kadar kişisel menüler içinde dolaşabilirsiniz. İçinde dikiş bulunmayan herhangi bir kutucuk boş konumdadır ve yeni dikişinizi kaydetmek üzere kullanılabilir. Konuma dokunduğunuzda dikişiniz kaydedilecektir.

Dikiş bulunan tüm kutucuklar dolu konumdadır. Daha önce saklanan bir dikişin üzerine yazabilirsiniz. Üzerine yazmak için kısaca dikişin üzerine dokunun. Karşınıza daha önce saklanan dikişin üzerine yazmak isteyip istemediğinizi soran bir açılır pencere çıkacaktır. İptal simgesine dokunarak kayıt işlemini iptal edebilirsiniz.

Bir sıralamayı silme

Bir dikişi silmek isterseniz, ilk olarak sil (A) öğesine dokunun. Silme işleminin etkin olduğunu gösterecek şekilde sağ alt kısımda vurgulu yeşil bir sil sembolü (B) görünür. Ardından silmek istediğiniz dikişe dokunun. Bu konum boşalacaktır. Bir dikiş seçmeden önce silme işleminden çıkmak için sil (A) simgesine tekrar dokunun. Sil simgesine (A) uzun süreli basarsanız, içindekileri tamamen silerek seçili alt kategoriyi boşaltmış olursunuz.

Kişisel menüye kaydet

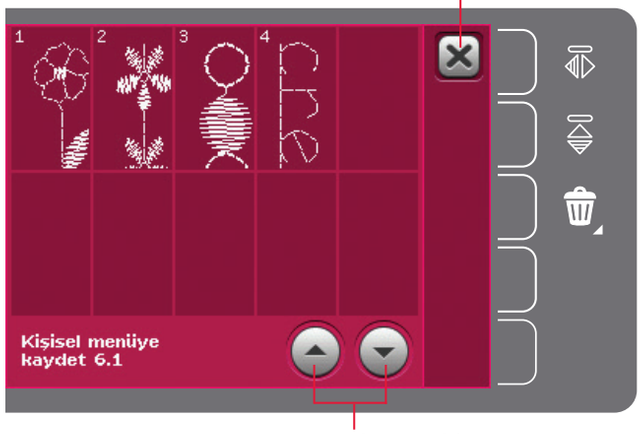

Kaydırma okları

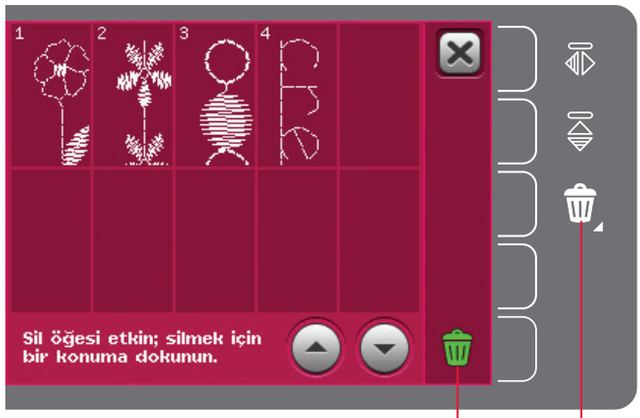

Sil (A)

Sil sembolü (B)

Önemli sıra oluşturma bilgileri

Sıralama ayarlamaları

Dikiş modunda yapılan ayarlamalar tüm sıralamayı etkiler. Ancak, sıra oluşturmaya dönerseniz bu değişiklikler kaydedilmez. Sıralamadaki ayrı dikişleri ayarlamak için sıra oluşturmaya geri dönün.

Stitch Creator™ özelliğinde sıralamalar

Bir sıralama Stitch Creator™ özelliğinde açılıp değiştirilebilir. Bu işlemi gerçekleştirirken sıralamanızın dikiş olacağını unutmayın. Sıra oluşturma tekrar açıldığında, artık sıralamada önceki dikişlerin herhangi bir bölümünü ayarlamanız mümkün olmaz. Tüm sıralama tek bir dikiş olarak işlenir.

Genel sıralama açılır pencereleri

Düzenlenebilir bir dikiş değil

Düğme iliği gibi bazı dikişlerin sıralamaya eklenmesi mümkün değildir.

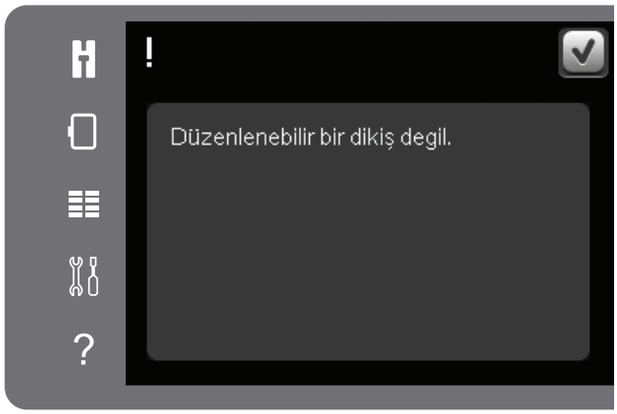

Sıralama aralık dışında

Eklemeye çalıştığınız dikiş sıralamanın çok uzun olmasına neden olur.

Programlı dikişiniz yaklaşık 500 mm (20") uzunluğa kadar olabilir ve en fazla 99 dikiş içerebilir. Sıralama maksimum uzunluğu veya dikiş sayısını geçerse bu açılır pencere size durumu bildirir.

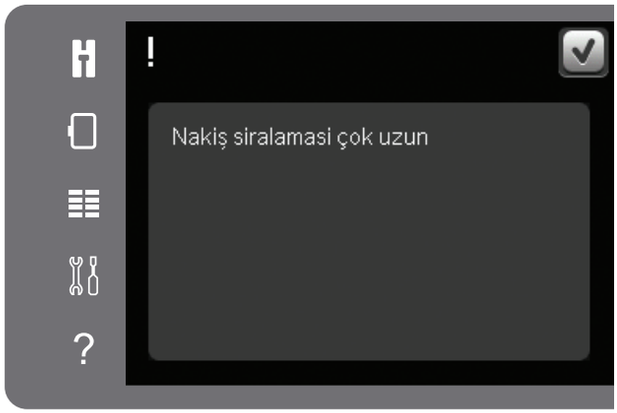



Stitch Creator™ özelliği 6

Stitch Creator™ özelliği

In Stitch Creator™ özelliğinde tamamen yeni dikişler oluşturabilir ve her dikiş noktasını ayarlayabilirsiniz. Kendi dikişlerinizi oluşturun ve özelleştirin. Dikişleri doğrudan ekranda ekleyin, silin, taşıyın ve birleştirin. Ayrıca yerleşik bir dikiş ekleyebilir ve ardından kendi versiyonunuzu oluşturmak için bu dikişi düzenleyebilirsiniz.

Dikiş alanının genişliği 9 mm'dir ve maksimum dikiş uzunluğu 6 mm'dir. Izgara ve dikey merkez çizgisi dikişinizi oluşturmanıza yardımcı olacaktır. Dikişiniz yaklaşık 500 mm'ye (20") kadar uzunluğa sahip olabilir ve kişisel menünüzde.

Stitch Creator™ özelliği – genel bakış

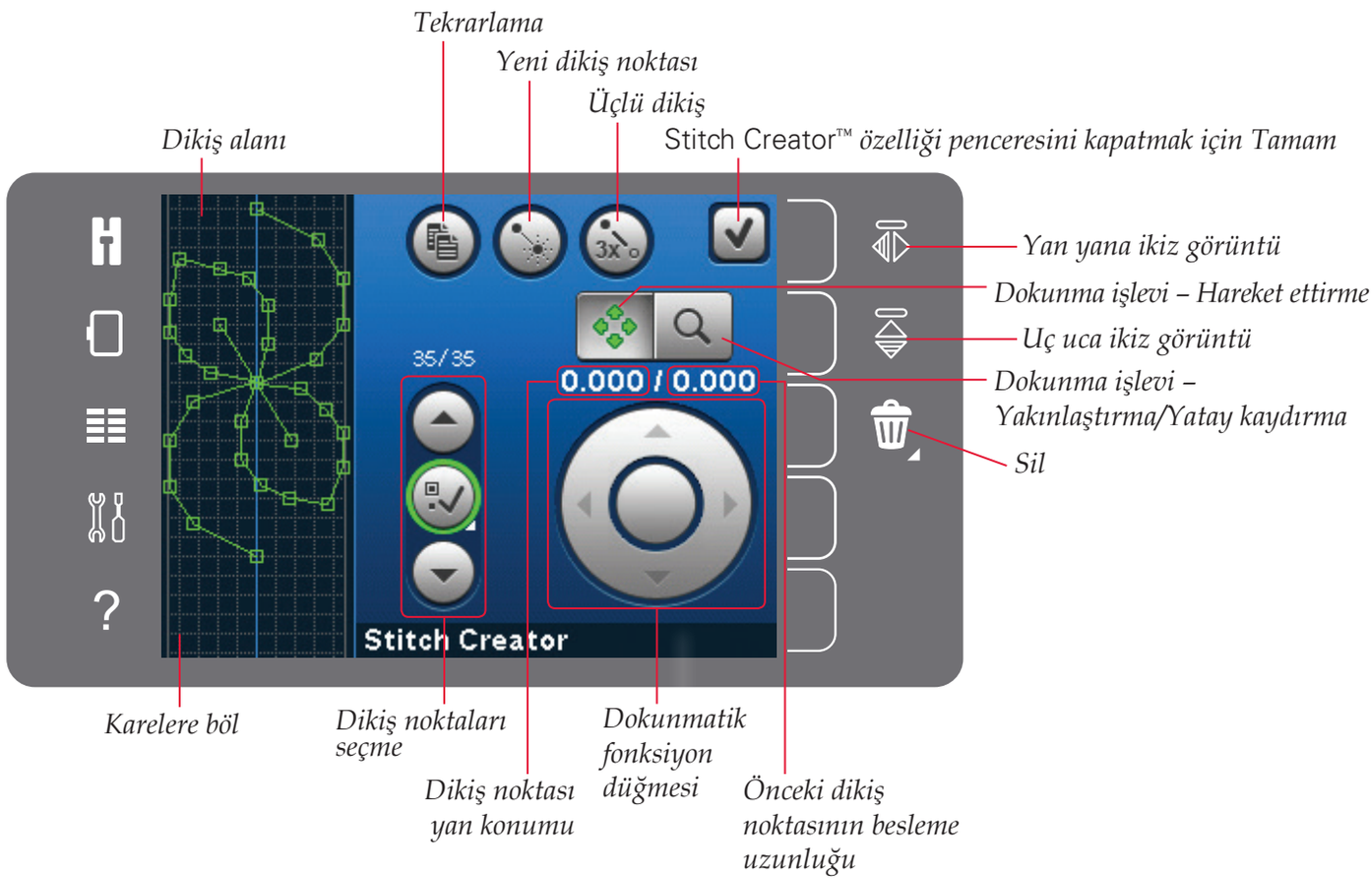

Stitch Creator™ özelliğini açma ve özellikten çıkma

Açmak için sadece seçenek çubuğundaki Stitch Creator™ özelliği simgesine dokunun. Stitch Creator™ özelliğini kapatıp oluşturduğunuz dikişi ya da kombinasyonu dikmek için ekranın sağ üst köşesindeki Tamam öğesine dokunun.

Dikkat: Programlı dikişiniz dikilmeye hazırsa, etkin işlevi pedala veya başlat/durdur düğmesine basarak da kapatabilirsiniz.

Bazı dikişler Stitch Creator™ özelliği ile birlikte kullanılamaz. Bu dikişlerden birini seçmeye çalışırsanız bir açılır pencere sizi uyarır.

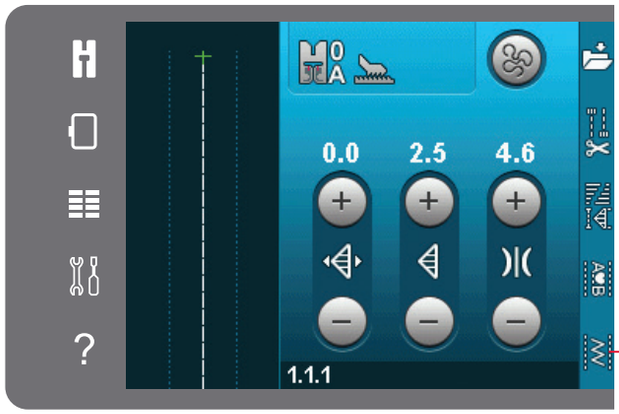

Stitch Creator™ *özelliği*
Stitch Creator™
özelliğini kapatmak için Tamam

Dikiş noktasının tanımı

Dikiş noktası iğnenin kumaşın içinden geçtiği noktadır. Dikiş noktaları, dikişler ile bağlanır.

Her dikiş noktası yeşil bir noktayla gösterilir. Seçili bir dikiş noktası dış çizgili bir kareyle gösterilir. İşaretlenmiş bir dikiş noktası dolu bir kareyle gösterilir.

Yeni dikiş noktası

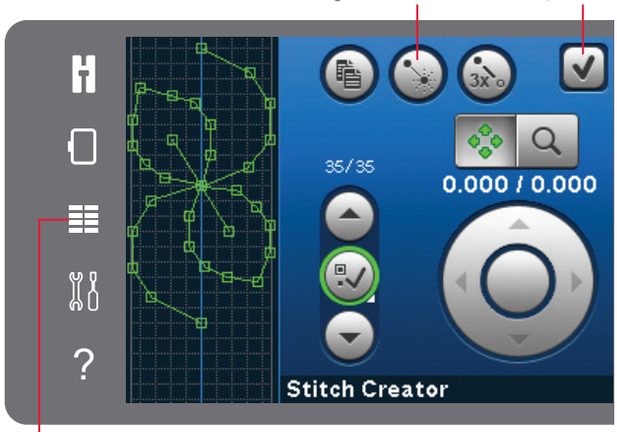

Seçim menüsü

Oluşturmaya başlama – dikiş veya dikiş noktası ekleme

Yeni bir dikiş noktası eklemek için yeni dikiş noktası simgesine dokunun. Ayrıca seçim menüsünden yerleşik bir dikiş de ekleyebilirsiniz.

Dikiş noktaları seçme

Bir dikiş noktası seçmek için sadece ekran kaleminiz ile ekrana dokunun veya seçili dikiş noktası kontrolündeki okları kullanın. Ekran kalemi ile birden fazla dikiş seçiliyorsa, iki dikiş noktası arasındaki dikişler otomatik olarak seçilir ve yeşil renk ile işaretlenir (resimdeki A ve B).

Ayrıca dikiş noktalarını dikiş noktası kontrolünü seç işlevini etkinleştirerek de seçebilirsiniz. İlk olarak, kontrolün ortasındaki düğme sembolüne dokunun. Düğme sembolü, etkin olduğunu gösterecek şekilde yeşil bir daire içine alınır. İşaretli dikiş noktasından önceki dikiş noktalarını seçmek için yukarı oku ve işaretli dikiş noktasından sonraki dikiş noktalarını seçmek için aşağı oku kullanın.

Dikkat: Yukarı oku kullanarak dikiş noktası seçiyorsanız, aşağı oka dokunarak bunların seçimini kaldırabilirsiniz.

Dikiş noktası seçim kontrolünün yukarısındaki ilk sayı işaretlenen dikiş noktasıdır. İkinci sayı toplam dikiş noktası sayısıdır.

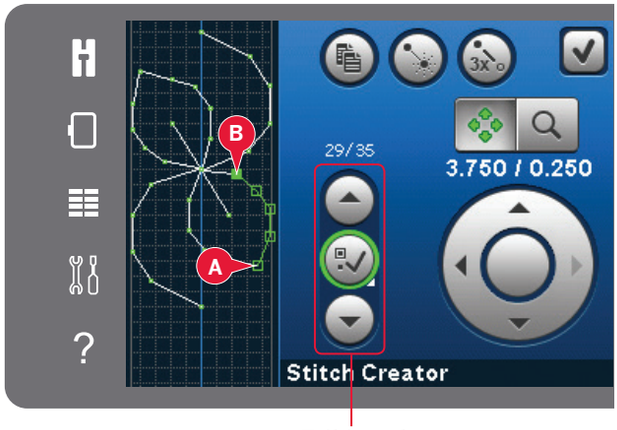

Dikiş noktası seçme

Seçili dikiş noktasını tekrarlama

Bir dikiş noktasını (noktalarını) tekrarlamak istiyorsanız, dikiş noktasını (noktalarını) belirleyin ve bir kopya oluşturmak için tekrarla simgesini kullanın.

Birkaç tane dikiş noktası seçiliyse, tüm dikiş noktaları tekrarlanır ve işaretli dikiş noktasından sonra eklenir.

Yeni bir dikiş noktası ekleme

Tek bir dikiş noktası eklemek için bu simgeye dokunun. İki dikiş noktası yeni bir dikiş oluşturur.



Üçlü dikiş

Üçlü dikiş simgesine dokunduğunuzda seçili dikişler üçe katlanır.

Dikkat: Yalnızca birden fazla dikiş noktası seçiliyse etkinleştirilir.

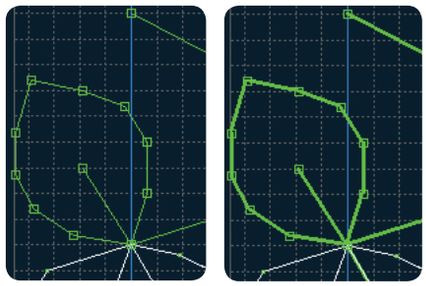

Üçlü dikiş

Yan yana ikiz görüntü

Seçili dikiş noktasının (noktalarının) yatay ikiz görüntüsü oluşturulur.

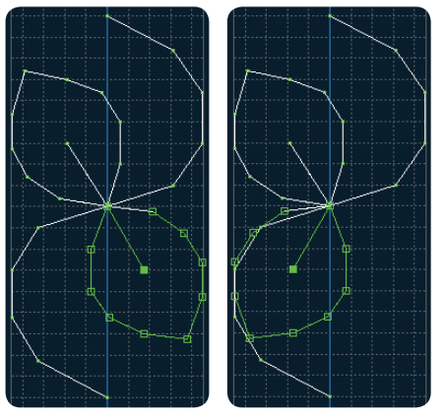

Yan yana ikiz görüntü

Uç uca ikiz görüntü

Seçili dikiş noktalarının dikey ikiz görüntüsü oluşturulur.

Dikkat: Yalnızca birden fazla dikiş noktası seçiliyse etkinleştirilir.

Seçili dikiş noktasını silme

Tek bir dikiş noktasını silmek istiyorsanız, dikiş noktasını belirleyin ve sil simgesine dokunun. Birden fazla dikiş noktası seçiliyse, sil simgesine dokunduğunuzda tümü silinir.

Dikiş alanındaki tüm dikiş noktalarını silmek için uzun dokunma işlevini kullanın.

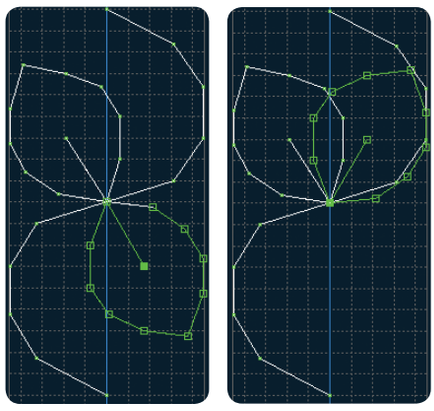

Uç uca ikiz görüntü

Dokunmatik işlevler

Dikiş alanında dokunarak ve sürükleyerek doğrudan ekranda değişiklikler yapmak için ekran kaleminizi kullanın. Hangi dokunmatik işlevin etkin olduğuna bağlı olarak yatay kaydırabilir veya taşıyabilirsiniz. Ayrıca, ince ayarlamaları yapmak için dokunmatik fonksiyon düğmesindeki okları da kullanabilirsiniz.

Taşı

Ekranda, ekran kalemini kullanarak veya dokunmatik fonksiyon düğmesine dokunarak seçili dikişi veya dikiş noktalarını taşıyabilirsiniz.

Yakınlaştırma/Yatay kaydırma

Yakınlaştırma/yatay kaydırma simgelerini kullanırken odak işaretli dikiş noktasının üzerinde olur. Yatay kaydırma etkinleşir. Ekranda yatay kaydırmak için ekran kalemini kullanın.

Dikkat: Dikiş alanının dışına kaydıramazsınız. Örneğin, ölçek %100 veya daha az olduğunda, bir yöne doğru kaydıramazsınız.

Izgara çizgilerinin arasındaki mesafe kumaşta 1 mm'ye denk gelir. Yakınlaştırmak veya uzaklaştırmak için dokunmatik fonksiyon düğmesi üzerindeki okları kullanın. Dikiş alanına yakınlaştırırsanız daha ince ızgara çizgileri görüntülenir. Bu çizgilerin arasındaki mesafe 0,5 mm'ye denk gelir. Uzaklaştırıyorsanız, yalnızca dikiş alanının kenar çizgileri görünür olur.

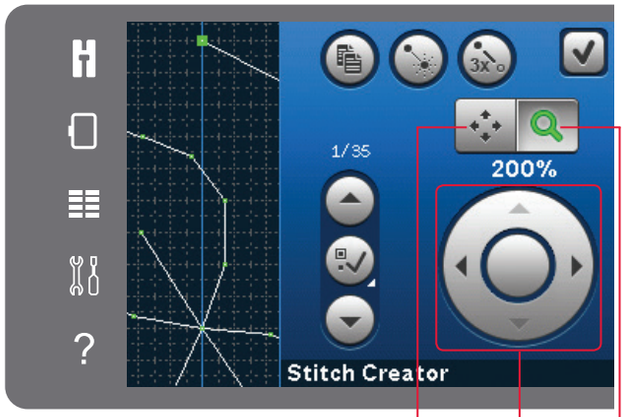

Dokunma işlevi – Hareket ettirme Dokunmatik fonksiyon düğmesi

Dokunma işlevi – Yakınlaştırma/Yatay kaydırma

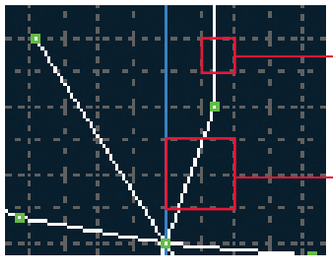

0,5 mm

1 mm

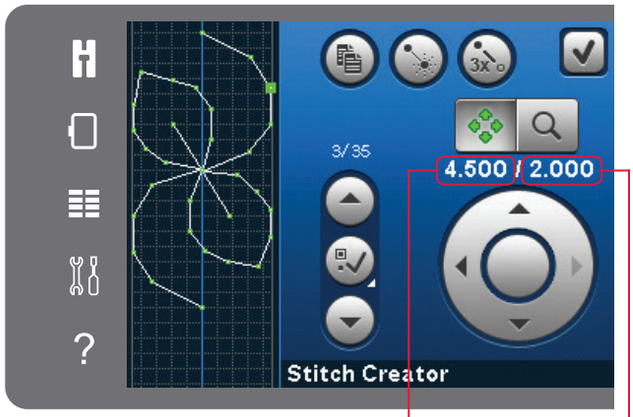

Dikiş noktası yan konumu (A)

Önceki dikiş noktasının besleme uzunluğu (B)

İşaretli dikiş noktasının konumu

Dokunmatik fonksiyon düğmesinin sol üstünde bulunan sayı işaretli dikiş noktası (A) için merkez çizgiye göre gerçek iğne konumunu gösterir.

Dokunmatik fonksiyon düğmesinin sağ üstünde bulunan sayı bir önceki dikiş noktasına (B) göre gerçek besleme uzunluğunu gösterir.

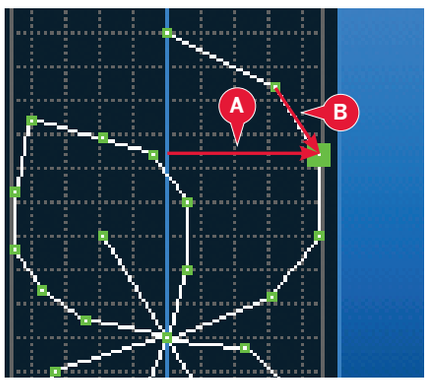

Bir dikişi yükleme ve dikme

Oluşturulan dikişi dikmek için Stitch Creator™ özelliği penceresinde üst sağ köşedeki Tamam öğesine dokunun. Dikiş, Dikiş moduna yüklenir ve dikilmeye hazır olur.

Dikiş modunda başka bir dikiş seçer ve ardından Stitch Creator™ özelliğini tekrar açarsanız, oluşturduğunuz dikiş değişmez. Stitch Creator™ özelliğini her kapattığınızda, sıralama dikiş moduna yüklenir.

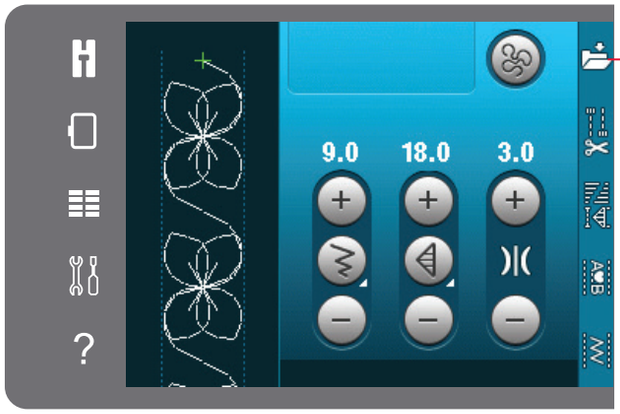

Kişisel menüye kaydet

Bir dikişi kaydetme

Dikişi kaydetme işlemi dikiş modunda gerçekleştirilir. Stitch Creator™ özelliğini, ekranın sağ üst köşesindeki Tamam öğesine dokunarak kapatın. Kişisel menüdeki kaydet simgesine dokunarak dikişi kaydedin.

Kayıtlı dikişleri, kategori 6 kişisel menüsünde bulacaksınız. Kişisel menüdeki her bir alt kategoride kendi dikişlerinizi ve sıralı dikişlerinizi kaydedebileceğiniz 10 adet konum bulunur. Dikişinizi kaydetmek istediğiniz alt kategoriyi seçin. Daha önce kaydedilmiş tüm dikişleriniz Kişisel menüde gösterilir.

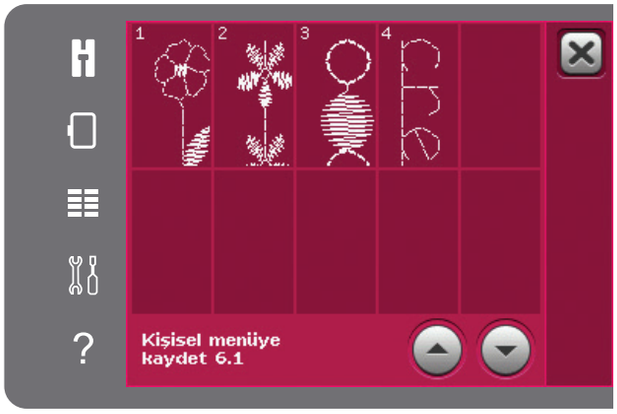

Genel Stitch Creator™ özelliği açılır pencereleri

Düzenlenebilir bir dikiş değil

Bazı dikişler Stitch Creator™ özelliğinde düzenlenemez. Düğme iliği dikişi Stitch Creator™ özelliğinde açılamaz.

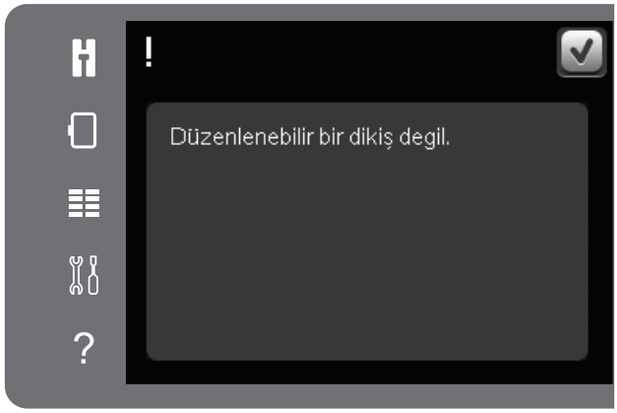

Sıralama aralık dışında

Programlı dikişiniz yaklaşık 500 mm (20") uzunluğa kadar erişebilir. Dikiş/sıralama maksimum uzunluğu geçerse bu açılır pencere size durumu bildirir.

Eklemeye çalıştığınız dikiş veya dikiş noktası dikişin çok uzun olmasına neden olur.

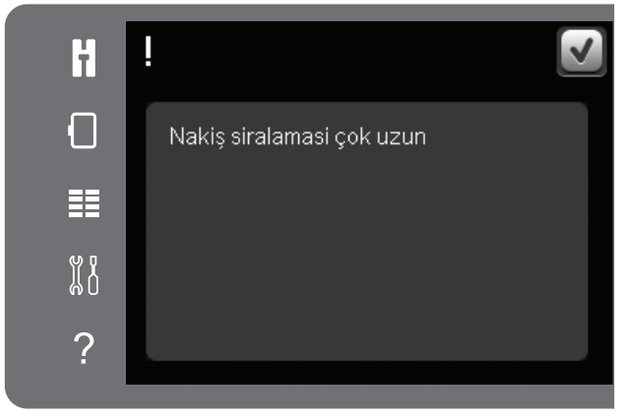



Nakış modu – hazırlıklar 7

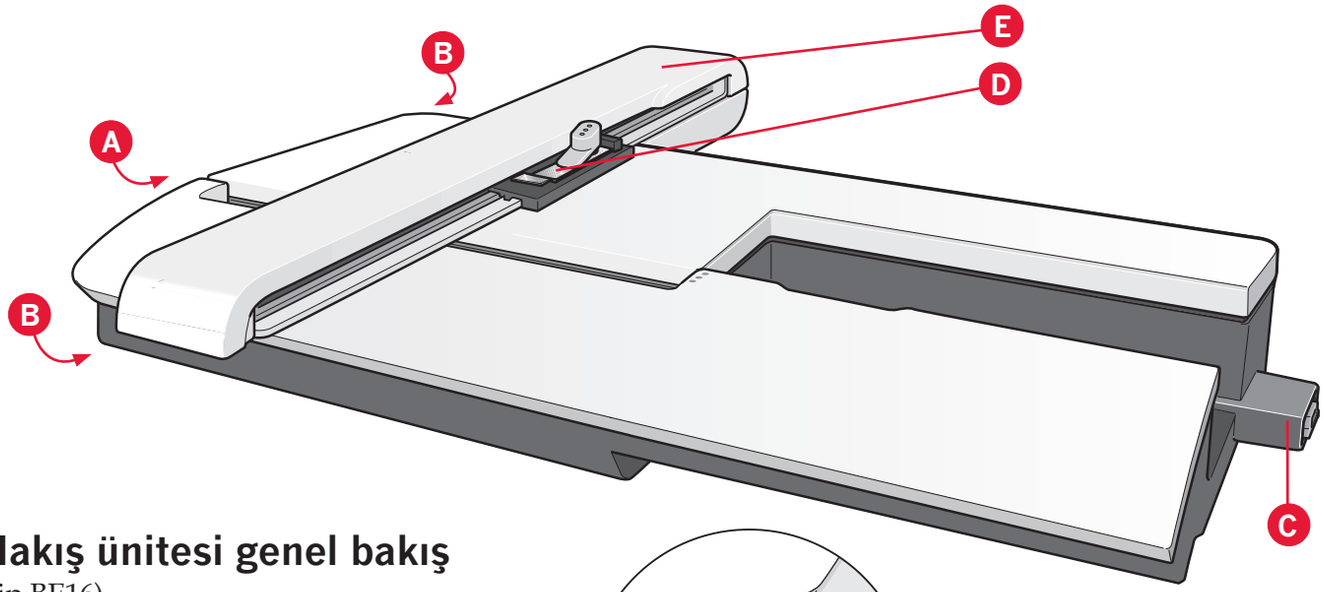

Nakış ünitesi genel bakış

(tip BE16)

A Nakış ünitesi serbest bırakma düğmesi
B Seviye ayarlama ayağı
C Nakış ünitesi soketi
D Nakış kasnağı bağlantılarının kurulması
E Nakış kolu

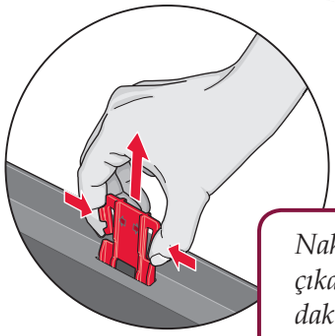

Nakış ünitesini ilk seferde kutusundan çıkarırken nakış ünitesinin alt kısmındaki nakliye mesnetin çıkarıldığından emin olun.

Nakış kasnağı genel bakış

F Nakış kasnağı bağlantısı
G Dış kasnak
H İç kasnak
I Hızlı ayırma parçası
J Tespit vidası
K Klipsleri tutturma çubukları
L Ortalama işaretleri

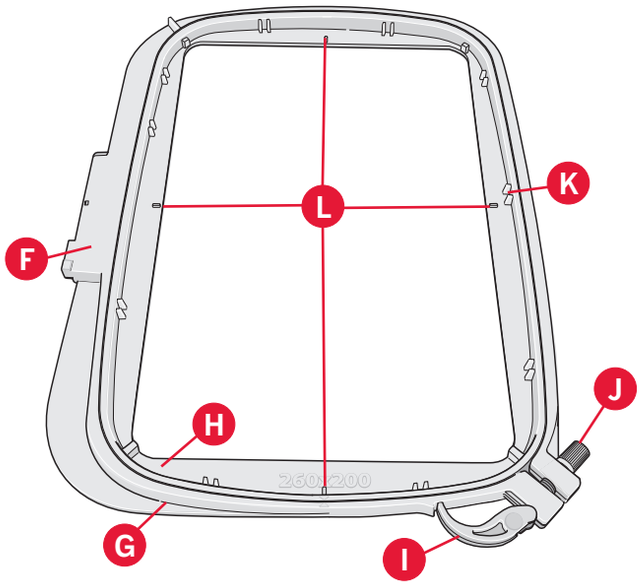

6A nakış ayağını takın

Nakış yaparken, Nakış/Sensörmatik 6A serbest hareket ayağını kullanın. Baskı ayağının nasıl değiştirileceği ile ilgili talimatlar için bkz. sayfa 2:9.

Dikkat: Ayrıca nakış sırasında isteğe bağlı 6A Dinamik Yaylı Ayağı'nı da (parça numarası, 820991-096) kullanabilirsiniz.

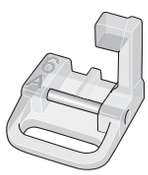

Yerleşik desenler

Makinenizin belleğinde 150'nin üzerinde desen bulunur.

creative™ 3.0 Nakış koleksiyonu

Yerleşik desenler ve yazı tipleri creative™ 3.0 Nakış koleksiyonu sayfalarında gezinin.

Her desenin yanında desen numarası, dikiş sayısı (desendeki dikiş sayısı) ve desen boyutu görüntülenir. Her renk numarası için önerilen iplik rengi gösterilir.

Nakış ünitesini bağlama

Serbest kolun arkasında kapalı bir soket bulunmaktadır, bkz. resim. Kapak nakış ünitesini bağlarken otomatik olarak açılır.

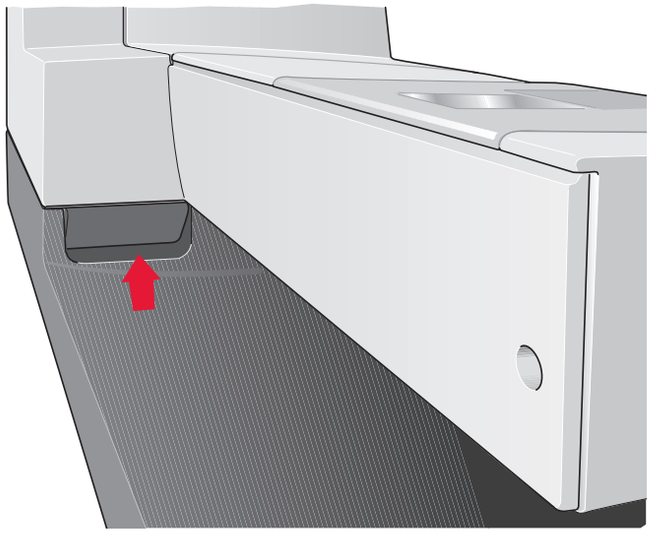

1. Aksesuar bölmesini kaydırarak çıkarın.
2. Sıkı bir şekilde sokete takılana kadar nakış ünitesini makinenin serbest kolunun üzerinde kaydırın. Gerekirse, makinenin ve nakış biriminin eşit olmasını sağlamak için ayarlama ayağını kullanın. Makine kapalıysa açın.
3. Açılır bir pencere, nakış alanını temizlemenizi ve konumlandırma için kasnağı çıkarmanızı söyler. Tamam öğesine dokunun. Makine ayarlanır ve nakış kolu hazır konumuna gelir. Bu kalibrasyon, nakış ünitesini her kaydırdığınızda nakış işlevlerinizi ayarlar.

İğneye, baskı ayağına, kasnağa ve/veya nakış ünitesine zarar verebileceğinden makineyi nakış kasnağı takılıyken ayarlamadığınızdan emin olun. Kalibrasyon sırasında nakış kolunun herhangi bir şeye çarpmadığından emin olmak için kalibrasyondan önce makinenin etrafındaki tüm malzemeleri temizlediğinizden emin olun.

Nakış ünitesini çıkarma

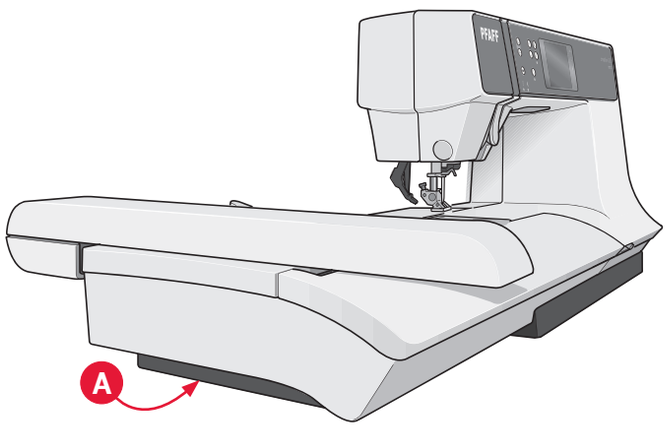

1. Nakış ünitesini saklamak için, Nakış işleme ekranında durma konumunu seçerek (bkz. sayfa 9:5) nakış kolunu durma konumuna getirin.
2. Nakış ünitesinin (A) altında, soldaki düğmeye basın ve üniteyi çıkarmak için sola kaydırın.

Dikkat: Dikiş moduna geçerseniz, nakış ünitesi bağlandığında dikişe başlayamazsınız.

Kumaşa kasnak yerleştirmek için

Nakşın en iyi şekilde sonuç vermesini sağlamak için kumaşın altına bir tela katmanı yerleştirin. Telayı ve kumaşı kasnaklarken düzgün olduklarından ve emniyetli bir şekilde kasnağa alındıklarından emin olun.

1. Dış kasnaktaki hızlı ayırma parçasını (A) açın. İç kasnağı çıkarın. Dış kasnağı vida sağ altta kalacak şekilde sabit ve düz bir yüzeye yerleştirin. Kasnağın alt kenarının ortasında, iç kasnağın üzerindeki küçük okla hizalanacak küçük bir ok bulunmaktadır.
2. Telayı ve kumaşı doğru yüzleri yukarı gelecek şekilde dış kasnağın üzerine yerleştirin. İç kasnağı küçük ok alt kenarda olacak şekilde kumaşın üzerine yerleştirin. Kasnak boyutunu, iç kasnağın alt kısmında görürseniz, kasnağı doğru şekilde (C) takmış olursunuz.
3. İç kasnağı sıkı bir şekilde dış kasnağın içine itin.
4. Hızlı ayırma parçasını kapatın. Tespit vidasını (B) döndürerek dış kasnağın basıncını ayarlayın. En iyi sonuçları alabilmeniz için kumaşın kasnakta gergin bir şekilde durması gerekir.

Dikkat: Aynı kumaşa ek desenler işlerken hızlı ayırma parçasını açın, kasnağı kumaşta yeni konumuna getirin ve hızlı ayırma parçasını kapatın. Kumaş türünü değiştirirken tespit vidasını kullanarak basıncı ayarlamanız gerekebilir. Hızlı ayırma parçasını zorlamayın.

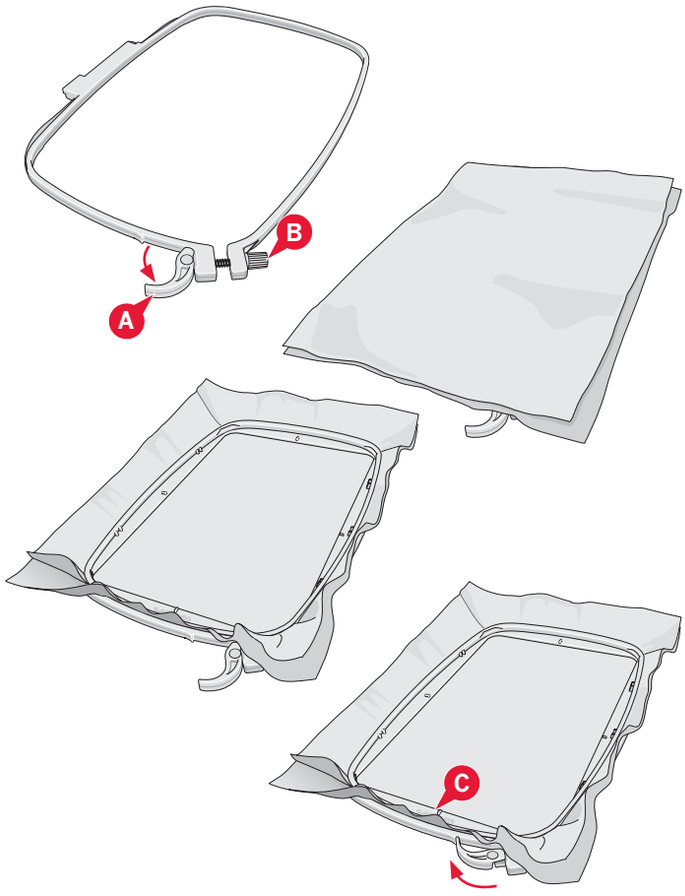

Kasnakta kaydırma

Yerine oturana kadar kasnağı önden arkaya doğru nakış ünitesi üzerinde kaydırın.

Kasnağı nakış kolundan çıkarmak için kasnak bağlantısı montajının üzerindeki gri düğmeye basın ve kasnağı kendinize doğru kaydırın.

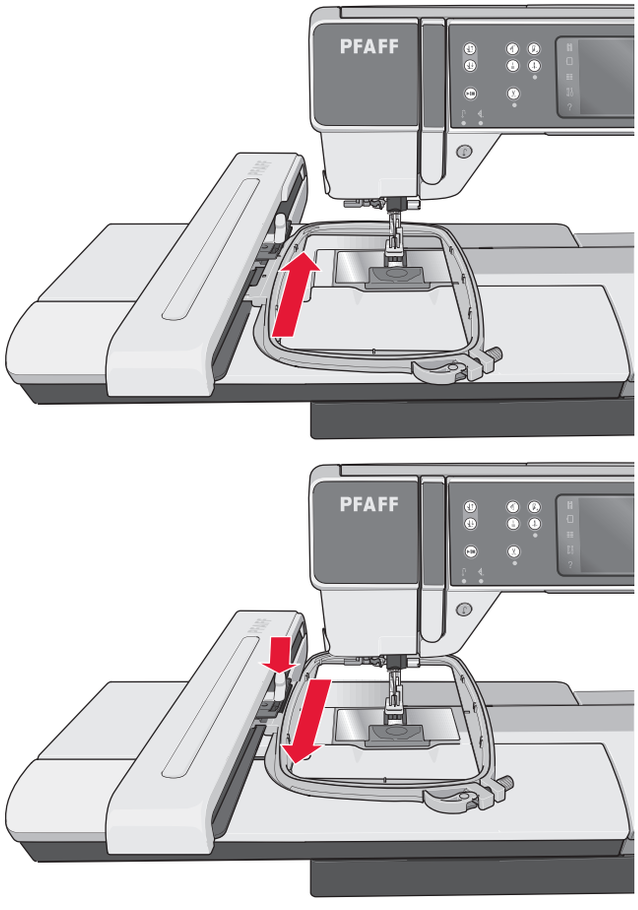

Nakşa başlarken

1. Nakış ünitesini ve nakış ayağını taktıktan sonra hafif masura ipliğine sahip bir masura takın.

Dikkat: IDT™ *sisteminin devre dışı olduğundan emin olun.*

2. Nakış düzenleme işlemine gitmek için nakış modu simgesine dokunun. Yerleşik bir desen seçmek için seçim menüsünü açın ve desen simgesine dokunun. İstediğiniz deseni bulun ve Nakış düzenlemeye yüklemek için bir kere dokunun.

   Ayrıca bir USB aygıt veya kişisel dosyalardan da desen yükleyebilirsiniz. Deseninizi konumlandırmak için USB aygıtına veya kişisel dosyalara dokunun ve yüklemek için desene uzun süreli dokunun.

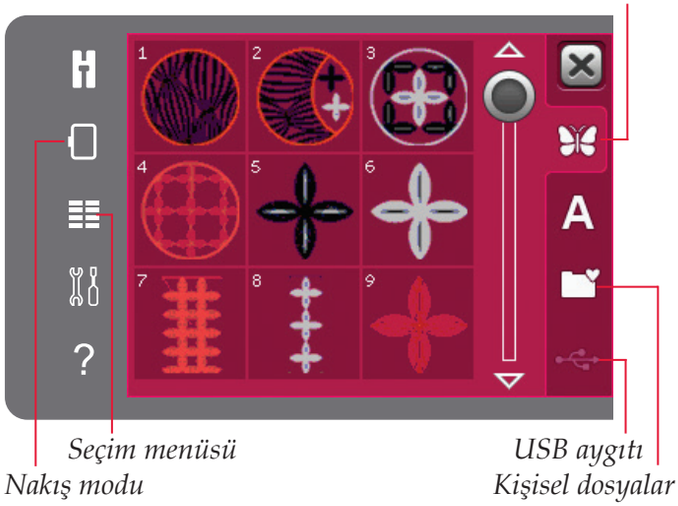

3. Desen kasnağın ortasına yerleştirilir.
4. Seçenek çubuğundaki Nakış işleme simgesine dokunarak Nakış düzenlemeden Nakış işlemeye geçiş yapın.



5. Nakış işleme modunu girerken ekranda bir açılır pencere görüntülenir. Açılır pencerede görüntülenen renk ile makineye iplik takın.
6. Önerilen kasnağı, kumaş ve tela ile hazırlayın. Kasnağı, nakış koluna bağlayın.

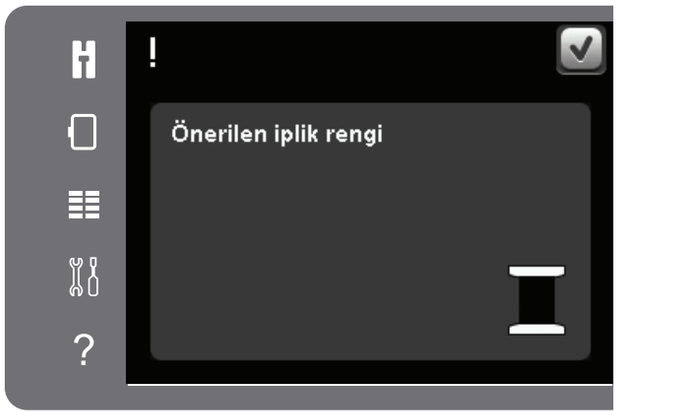

7. Nakış kolunun ve kasnağın hareketini sağlayacak yeterli bir alan açın. İğne ipliğini tutun ve başlat/durdur düğmesine veya pedala dokunun. Makine nakış işlemine başlar.

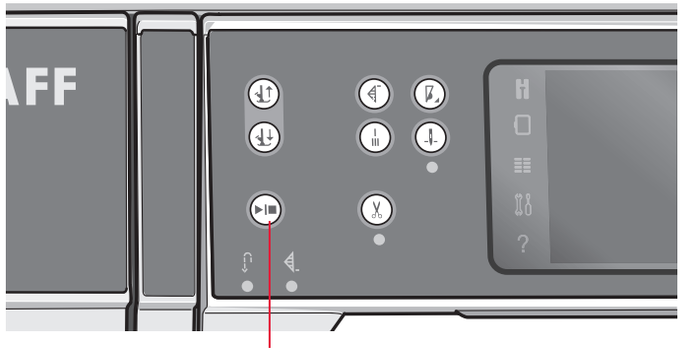

Dikkat: Bu makine otomatik işlev olan Atlamalı dikişler özelliğine sahiptir. Etkinleştirildiğinde makine üstteki atlamalı dikiş iplerini keser ve ipin uçlarını kumaşın altına çeker. Varsayılan ayara göre işlev açık durumdadır. Kapatmak için Ayarlar menüsüne, Nakış ayarlarına gidin ve Atlamalı dikişlerin seçimini kaldırın. Bölüm 3'te Atlamalı dikişler ile ilgili daha fazlasını okuyun.

8. Atlamalı dikişler etkin değilse makine birkaç dikişten sonra durur. Sizden ipliğin ucunu kesmenizi isteyen bir açılır pencere görüntülenir. İpliği kesin ve nakış işlemine devam etmek için başlat/durdur öğesine basın.

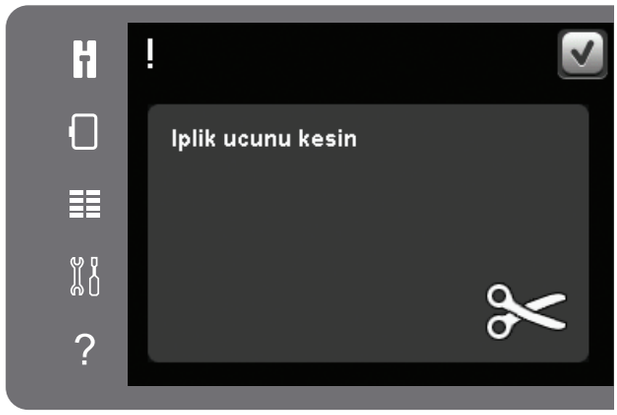

9. Nakış yaparken, desendeki tüm renkleri görmek için renk listesine dokunabilirsiniz. Etkin renk bloğu, yeşil bir çerçeve (A) ile işaretlidir.

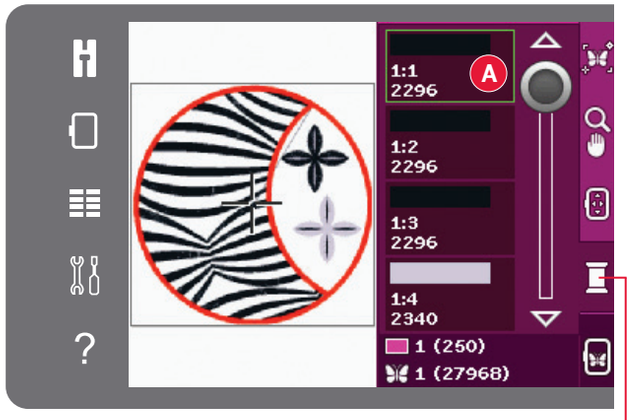

Renk bloğu listesi

10. İlk renk tamamlandığında makineniz durur. Açılır pencerede görüntülenen önerilen iplik rengi ile makineye yeniden iplik takın ve başlat/durdur öğesine basarak nakışa devam edin.

    Her renk bölümüne sona gelince düğüm atılır ve iğnedeki iplik kesilir.



11. Nakış tamamlandığında makineniz iğne ve masura ipliğini keser ve durur. Kasnağın kolayca çıkarılmasını sağlamak için iğne ve baskı ayağı otomatik olarak yükselir.

    Bir açılır pencere size nakışın bittiğini bildirir. Yüklü deseni devam ettirmek ve Nakış işlemede kalmanız için Tamam öğesine dokunun.

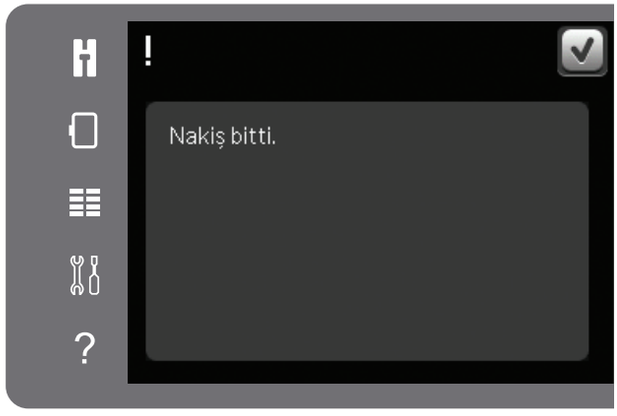



Nakış modu – düzenleme 8

Nakış modu – düzenleme

Nakış düzenleme işlemine gitmek için Nakış modu simgesine dokunun. Makineyi nakış ünitesi takılı olduğunda açarsanız, Nakış Düzenleme otomatik olarak açılır. Nakış düzenlemede desenleri ayarlayabilir, birleştirebilir, kaydedebilir veya silebilirsiniz. Desenleri düzenlemek için nakış ünitesinin makineye bağlı olması gerekmez. Yüklü desen(ler) nakış alanında görüntülenir.

Nakış düzenleme – genel bakış

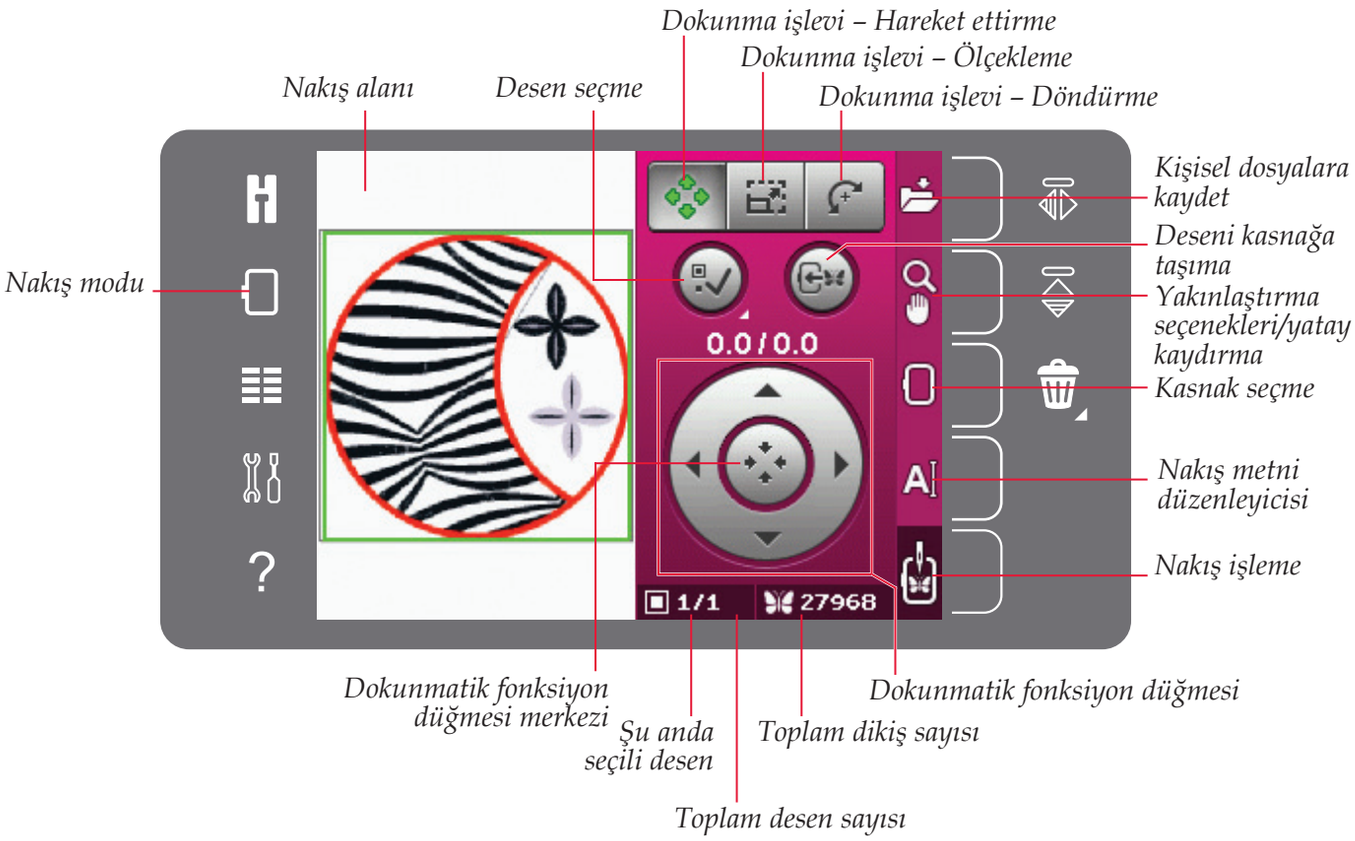



Seçim menüsü

Nakış modunda seçim menüsünde sağ tarafta desenler, nakış yazı tipleri, kişisel dosyalar ve USB aygıtı için simgelerin bulunduğu bir seçim çubuğu vardır.

Menülere erişmek için seçim çubuğundaki seçeneklerden birini belirleyin. Bir desen veya yazı tipi seçildiğinde seçim menüsü otomatik olarak kapanır. Önceki görünüme dönmek için iptal seçeneğine dokunarak kapatın.

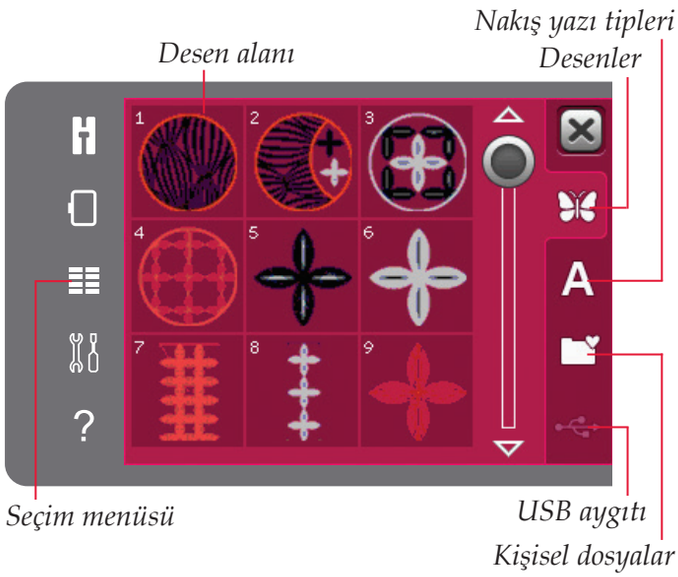

Desen yükleme

Bir desen yüklemek için seçim menüsünü açın. Seçim çubuğundan desenler sekmesini seçin. Tüm yerleşik desenlerin arasında tarama yapmak için kaydırma çubuğunu kullanın. Seçmek için bir desene dokunun ve deseni Nakış düzenlemeye yükleyin.

Makinenizle birlikte gelen creative™ 3.0 Nakış kolaksiyonunda, tüm yerleşik desenler ve yazı tipleri bulunur.

Yazı tipi yükleme

Nakış yazı tipleri ile metin oluşturulabilir. Bir nakış yazı tipi yüklemek için seçim menüsünü açın. Nakış yazı tipleri sekmesini seçin. Tüm yerleşik nakış yazı tiplerinin arasında tarama yapmak için kaydırma çubuğunu kullanın. Makinenizde iki yerleşik nakış yazı tipi mevcuttur. Her bir yazı tipinin sağındaki numara, yazı tipi boyutunu gösterir. Seçili nakış yazı tipi, nakış metni düzenleyicisinde açılır. Nakış metni düzenleyicisi hakkında daha fazla bilgi için bkz. sayfa 8:7.

Dikkat: Nakış yazı tipleri sadece nakış modu etkin olduğunda görünürdür.

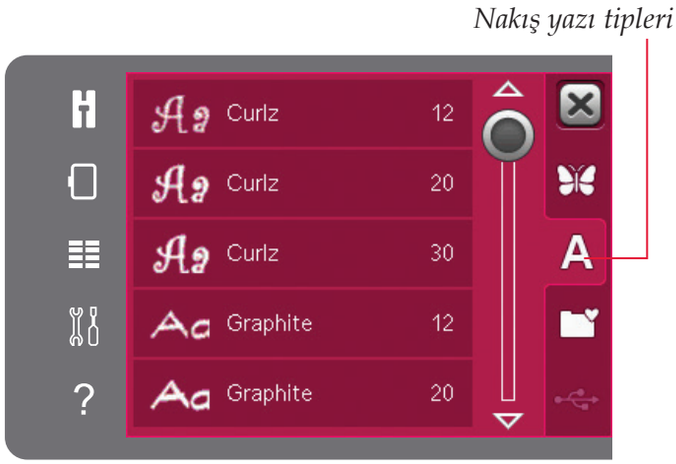

Kişisel dosyalardan/USB aygıttan yükleme

Kişisel dosyalardan bir desen veya yazı tipi yüklemek için, kişisel dosyalar sekmesine dokunun. Deseninizi veya yazı tipini bulun ve yüklemek için uzun süreli dokun, ardından seçim menüsünü kapatın.

Ayrıca bir USB aygıttan da desen veya yazı tipi yükleyebilirsiniz. Deseninizi veya yazı tipini bulmak için USB aygıtına dokunun ve yüklemek için uzun süreli dokun, ardından seçim menüsünü kapatın.

Kişisel dosyalar ve USB aygıtı hakkında daha fazla bilgi almak için bkz. bölüm 10.



Dokunmatik işlevler

Nakış alanında dokunarak ve sürükleyerek doğrudan ekranda değişiklikler yapmak için ekran kaleminizi kullanabilirsiniz. Hangi dokunmatik işlevin etkin olduğuna bağlı olarak taşıyabilir, ölçeklendirebilir ve döndürebilirsiniz. Ayrıca, ince ayar yapmak için dokunmatik fonksiyon düğmesindeki okları da kullanabilirsiniz.

Taşı

Hareket ettirme etkin olduğunda desenleri nakış alanında istediğiniz yere taşıyabilirsiniz. Dokunmatik fonksiyon düğmesinin üzerindeki sayılar desenin yatay ve dikey olarak kasnağın merkezinden ne kadar uzağa taşındığını milimetre cinsinden gösterir.

Dokunmatik fonksiyon düğmesinin ortasındaki simgeye dokunduğunuzda desenler kasnağın ortasına taşınır.

Ölçeklendirme

Ölçeklendirme etkin olduğunda, toplam dikiş sayısını değiştirmeden desenin boyutunu arttırabilir veya azaltabilirsiniz. Varsayılan olarak, oranlar kilitlidir. Bu, dokunmatik fonksiyon düğmesinin ortasındaki simgede kapalı bir asma kilit ile gösterilir. Kilidi açmak için asma kilide dokunmanız yeterlidir. Artık yükseklik ve genişlik ayrı ayrı değiştirilebilir.

Ekran kalemini ekranda seçili desenlerin merkezine doğru hareket ettirirseniz boyut küçülür. Ekran kalemini seçili desenlerin merkezinden uzağa doğru hareket ettirirseniz boyut artar. İnce ayar yapmak için dokunmatik fonksiyon düğmesini kullanın. Dokunmatik fonksiyon düğmesinin üst kısmında desenin yeni genişliğini ve yüksekliğini görebilirsiniz. Deseni orijinal boyutuna geri ayarlamak için Orijinal boyut simgesine dokunun.

Döndür

Döndürme etkin olduğunda seçili desenler, seçili desenlerin merkez noktasının etrafında döner.

Desenleri derecelik adımlarla döndürmek için dokunmatik fonksiyon düğmesindeki okları kullanın. Dokunmatik fonksiyon düğmesinin ortasındaki simgeye her dokunulduğunda desenler saat yönünde 90 derece döner.

Dokunmatik fonksiyon düğmesinin üzerinde, desenin orijinal konumuna göre kaç derece döndüğünü görebilirsiniz.

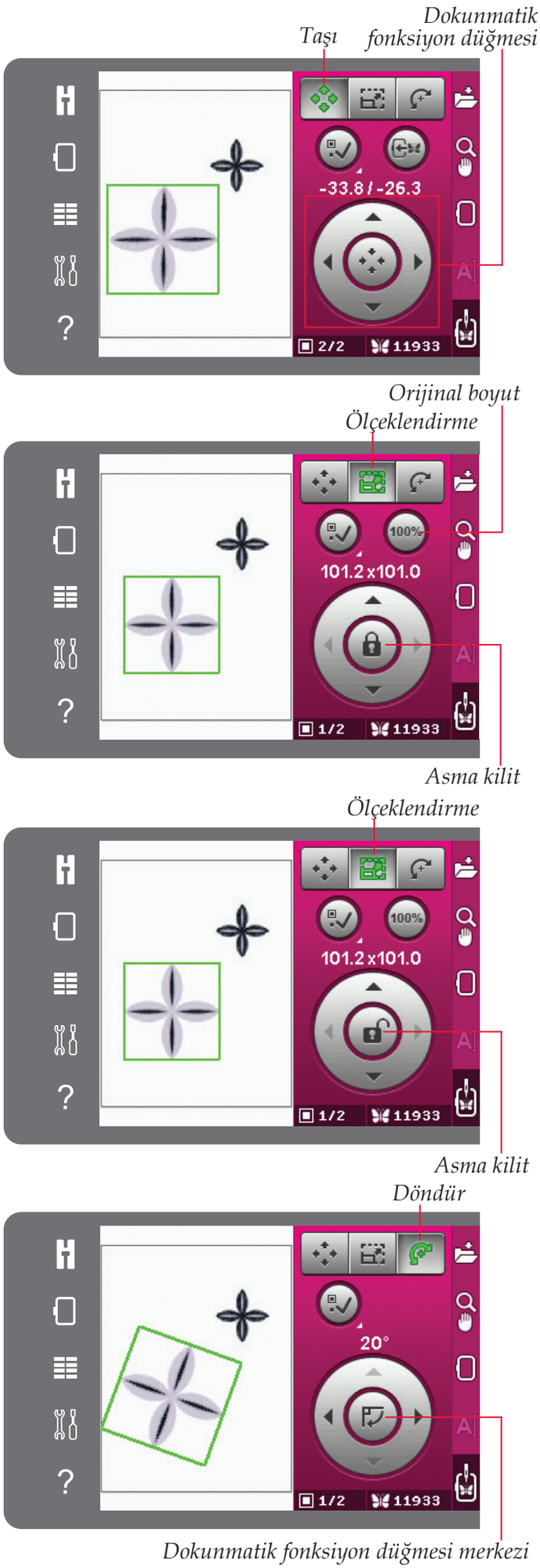

Desen seçme

Nakış düzenlemeye desen yüklerken, desen varsayılan olarak seçilir. Bir başka desen yüklerseniz, en son yüklenen desen seçilir. Desen seçme simgesi, nakış alanına desenler yüklenirken otomatik olarak etkinleştirilir.

Desenleri seçme simgesine her dokunduğunuzda, yüklendikleri sıraya göre bir sonraki deseni seçersiniz.

Desen seçme simgesine uzun dokunulması, nakış alanındaki tüm desenleri seçer. Desenin seçimini kaldırmak için nakış alanının dışındaki bir desene dokunun.

Dikkat: Nakış alanında bir deseni düzenlemek için, desenin seçilerek etkinleştirilmiş olması gerekir.

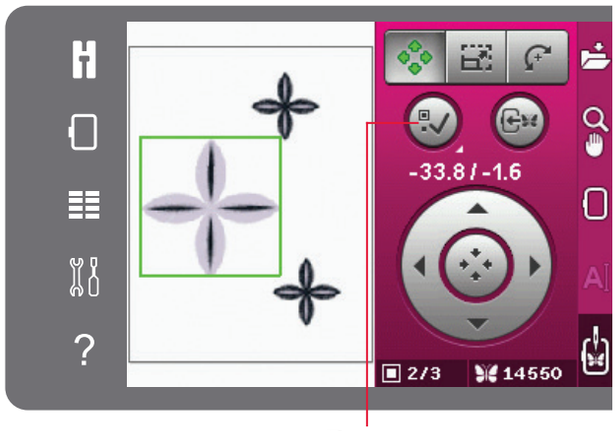

Desen seçme

Deseni kasnağa taşıma

Bu, kasnak alanının dışında olan desenleri kasnak alanına taşımak için kullanılır. Desen bir önceki konuma mümkün olduğu kadar yakın yerleştirilir.

Deseni kasnağa taşıma

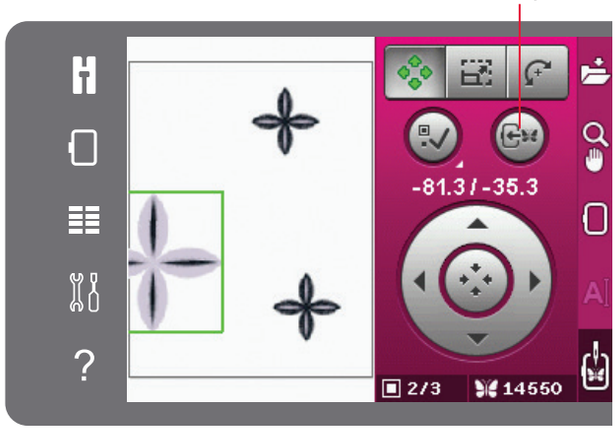

Desenin ikiz görüntüsü

Bir desenin yatay ikiz görüntüsünü oluşturmak için yan yana ikiz görüntü simgesine dokunun. Dikey ikiz görüntü oluşturmak için, uç uca ikiz görüntü simgesine dokunun.

Uç uca ikiz görüntü

Yan yana ikiz görüntü

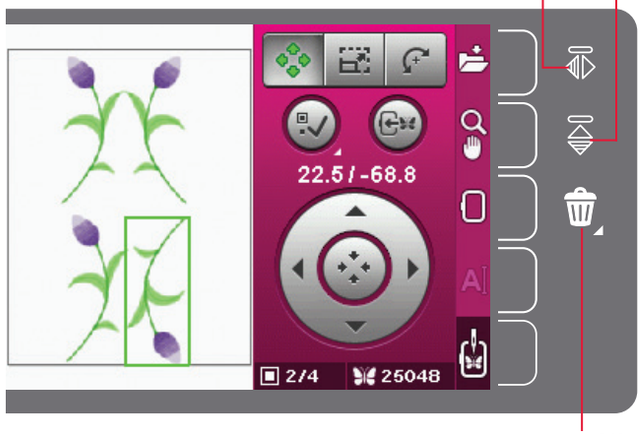

Sil

Desen silme

Bir deseni nakış alanından silmek için, istenen deseni seçin ve sil simgesine dokunun.

Nakış alanındaki tüm desenleri silmek için sil simgesine uzun süreli dokunun. Onaylamaya yönelik bir açılır pencere görüntülenir.

Nakış düzenlemede seçenek çubuğu

Ekranın sağ tarafında bir nakış metnini kaydedebileceğiniz, yakınlaştırabileceğiniz, kasnak seçebileceğiniz veya Nakış işlemeye geçiş yapabileceğiniz bir seçim çubuğu mevcuttur.

Dikkat: Her bir simgenin sağındaki gri alan, seçim çubuğunda seçim yapmayı kolaylaştıran dokunmatik bir alandır.



Kişisel dosyalara kaydet

Bir deseni kişisel dosyalarınıza kaydetmek için kişisel dosyalara kaydet simgesine dokunun. Deseni nereye kaydedeceğinizi seçebileceğiniz yeni bir pencere açılır. İster kişisel dosyalarınıza isterseniz de bir USB aygıta kaydedebilirsiniz. Desenlerinizi düzenlemek için klasörler de oluşturabilirsiniz.

Desenin adını değiştirmek için, yeniden adlandırma simgesine dokunun ve adı değiştirin. Kaydetme işlemini onaylamak için Tamam öğesine dokunun. Kaydetme işlemini iptal etmek istiyorsanız iptal öğesine dokunun. Böylece, Nakış düzenlemeye dönersiniz.



Yakınlaştırma seçenekleri/yatay kaydırma

Yakınlaştırma seçeneklerinin bir listesini açmak için yakınlaştırma/yatay kaydırma simgesine dokunun. Nakış alanını yakınlaştırmak veya uzaklaştırmak için + ve - simgelerini kullanın. Ayarlamalar yüzdelik olarak gösterilir. Yakınlaştırma seçenekleri/yatay kaydırma sekmesi etkin olduğunda yatay kaydırma her zaman etkindir.

Kutuya yakınlaştır, nakış alanında ne kadar ve nereyi yakınlaştıracağınıza karar vermenizi sağlar. İlk olarak, kutuya yakınlaştır öğesini seçin. Kutuya yakınlaştır simgesi, kutuya yakınlaştırmanın etkin olduğunu gösterir şekilde yeşil bir daire ile çevrelenir. PFAFF® creative™ Renkli Dokunmatik Ekrandaki nakış alanında, yakınlaştırılacak alanı belirlemek için ekran kaleminizle dokunun ve sürükleyin. Böylece kutuya yakınlaştır devre dışı kalır.

Tümünü yakınlaştır nakış kombinasyonundaki tüm desenleri mümkün olan en büyük görünümde gösterir.

Kasnağı yakınlaştır, görünümü seçili kasnağı gösterecek şekilde ayarlar.

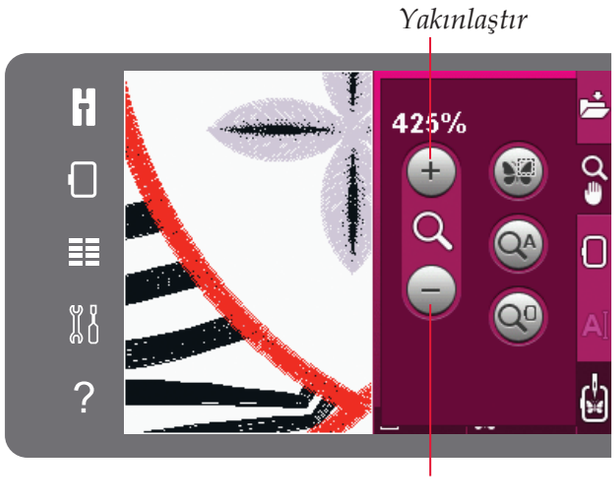

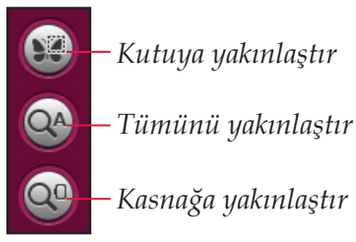

Kasnak seçme

Doğru kasnak boyutunu seçmek için kasnak seçimi simgesine dokunun. Yetkili PFAFF® satıcınızdan alabileceğiniz kasnakları da içeren kasnak seçeneklerini bulunduran bir pencere görüntülenir. Mevcut diğer kasnakları görüntülemek için kaydırma çubuğunu kullanın.

Kasnak boyutunu seçtikten sonra liste otomatik olarak kapanır.



Nakış metni düzenleyicisi

Nakış yazı tipleri ile metin oluşturduğunuzda, mevcut metni Nakış düzenlemede ayarlamak isteyebilirsiniz. Metni seçin ve seçenek çubuğundaki nakış metni düzenleyicisi simgesine dokunun. Ekran kalemini kullanın ve metne eklemek istediğiniz harflere dokunun. Metin, metin alanında görüntülenir ve imleç etkin harfte olur. İleri ve geri gitmek için okları kullanın. Büyük veya küçük harfler, sayılar ve özel semboller arasından seçim yapmak için karakter stili simgesine dokunun. Nakış düzenlemeye geri dönmek için Tamam öğesine dokunun ve metniniz nakış alanında görüntülenecektir.

Nakış metni düzenleyicisi



Bir metne harf ekleme

İmleci harf eklemek istediğiniz yere götürmek için okları kullanın. Harfe dokunduğunuzda, harf imleç konumuna eklenir.

Bir harfi silme

Bir harf silmek için imleci silinecek harfin sonrasına yerleştirin. Sil simgesine dokunun. Yazdığınız tüm metni silmek istiyorsanız sil simgesine uzun dokunun. Açılır bir pencere sizden silme işlemini onaylamanızı ister.

Nakış işleme

Desen(ler)inizin nakışını yapmak için, Nakış işlemeye girin. Nakış ünitesinin bağlı olduğundan emin olun. Seçenek çubuğundaki Nakış işleme simgesine dokunarak Nakış Nakış işlemeye geçiş yapın.

Nakış işleme

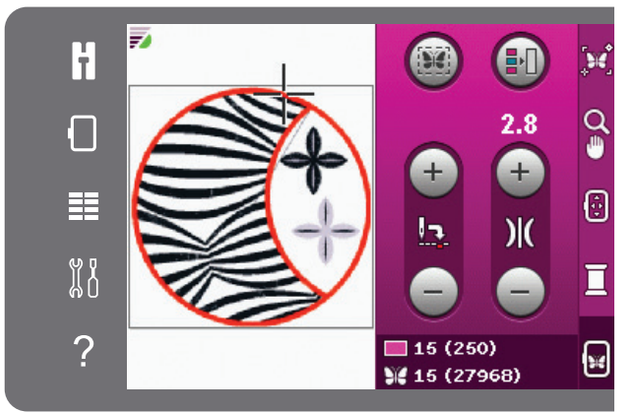

Nakış işleme modu

Nakış düzenleme açılır pencereleri

Kasnağı çıkar

Bu açılır pencere, nakış ünitesini takılı kasnağın sınırlarının dışına hareket etmeye zorlayan bir işlev seçildiğinde görüntülenir. Nakış kolunun serbest bir şekilde hareket etmesini sağlamak için kasnağı çıkarın ve ardından Tamam öğesine dokunun. İşlemi iptal etmek için İptal öğesine dokunun.

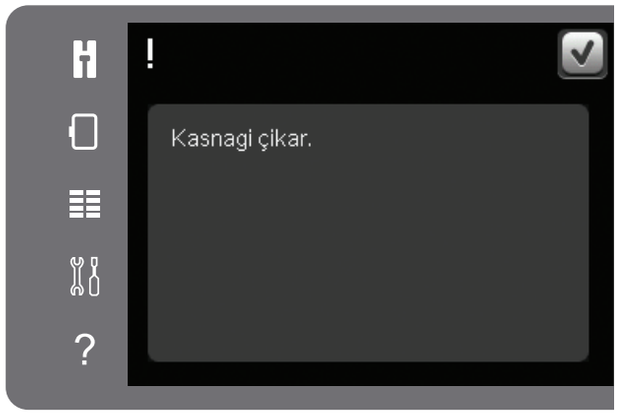

Desen kombinasyonu çok karmaşık

Bu açılır pencere şu nedenlerden görüntülenir:

- Desen kombinasyonu çok fazla renk bloku içeriyordur.
- Kombinasyonda çok fazla desen vardır.
- Oluşturmaya çalıştığınız desen kombinasyonu çok fazla dikiş içeriyor. Desen kombinasyonunuz en fazla yaklaşık 500.000 dikişe sahip olabilir.

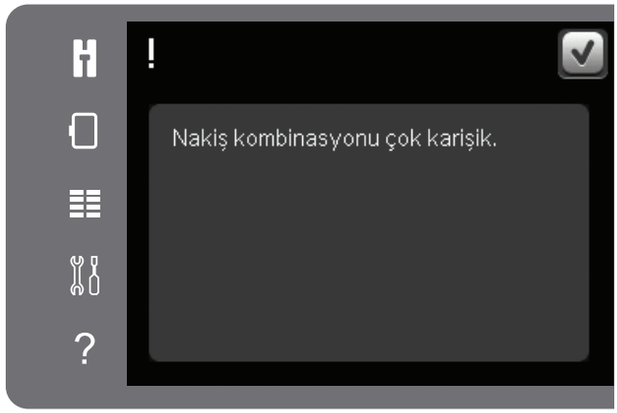





Nakış modu – işleme 9

Nakış işlemesine girmek için

Desen(ler)inizin nakışını yapmak için, Nakış işlemeye girin. Nakış işlemeye girmeden önce Nakış ünitesinin bağlı olduğundan emin olun.

Nakış işleme – genel bakış

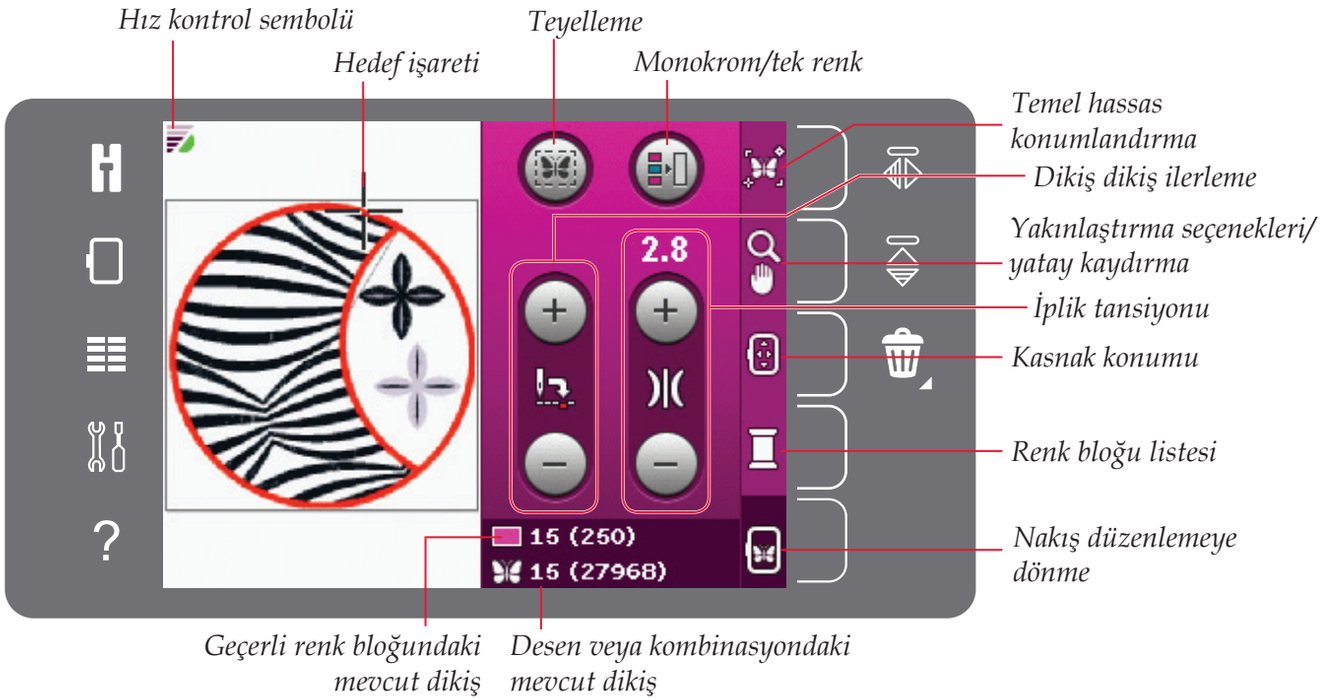

Hız kontrolü

Bu işlev nakış hızını kolaylıkla azaltmanızı sağlar. Hızı azaltmak için sadece makinenin ön kısmında bulunan hız kontrolü düğmesine dokunun. Maksimum hıza dönmek için düğmenin seçimini kaldırın.

Makinenizdeki hız limitini değiştirebilirsiniz. Açılır pencereyi açmak için hız kontrolü düğmesine uzun süreli dokunun. Kaydırmayı kullanarak istediğiniz hız limitini ayarlayın ve açılır pencereyi kapatın. Hız kontrolü simgesine bir kez bastığınızda hız sizin seçtiğiniz hıza düşürülür. Bir hız limiti etkin olduğunda, nakış modunun sol üst köşesinde bir hız kontrolü simgesi görüntülenir.

Dikkat: Açılır pencereyi kapatmadan nakış işlemi gerçekleştirebilirsiniz.



Hız kontrol düğmesi

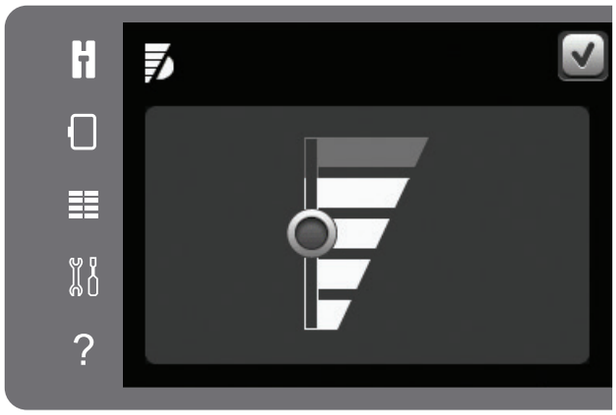



Nakış işlemenin sol üst köşesindeki hız kontrolü sembolü

Hedef işareti

Nakış sırasında, bir hedef işareti ekrandaki geçerli iğne konumunu gösterir.

Teyelleme

Teyelleme, kumaşınızı altına yerleştirilen telaya sabitlemenizi sağlar. Bu özellik, nakış yapılacak kumaş kasnağa alınamıyorsa özellikle faydalıdır. Teyelleme, esnek kumaşlar için destek sağlar.

Teyellemeyi etkinleştirmek için teyelleme simgesine dokunun. Makine, desen alanının etrafına bir teyelleme dikişi ekler ve desenin kumaş üzerine yerleştirileceği alanın ana hatlarını belirler.

Dikkat: Teyelleme etkin olduğunda ve gerçekleştirilirken renk bloğu listesi açılamaz.



Monokrom/tek renk

Monokrom/tek renk nakışı etkinleştirmek için simgeye dokunun. Tüm desenler gri renkte gösterilir ve makine renk bloku değişiklikleri için durmaz. Monokrom/tek renk nakışı devre dışı bırakmak için simgeye tekrar dokunun.

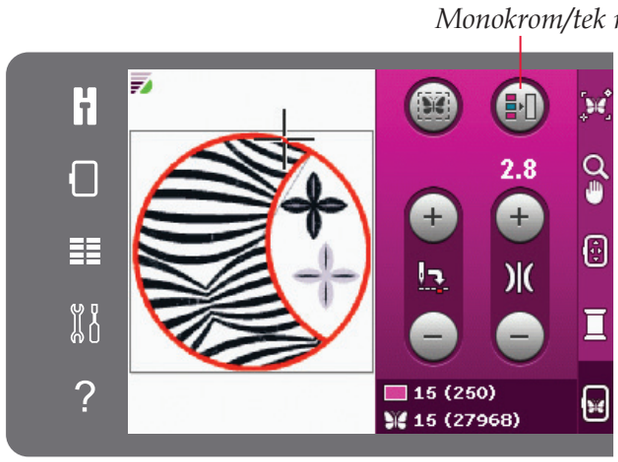

Dikiş dikiş ilerleme

Dikiş dikiş ileri gitmek için + tuşuna, geri gitmek için - tuşuna dokunun. İğne ipliği koparsa veya biterse birkaç adım geri gitmek için - simgesini kullanın. Dikişler arasında hızlıca ilerlemek için basılı tutun. Hedef işareti, nakış alanındaki dikişleri takip eder.

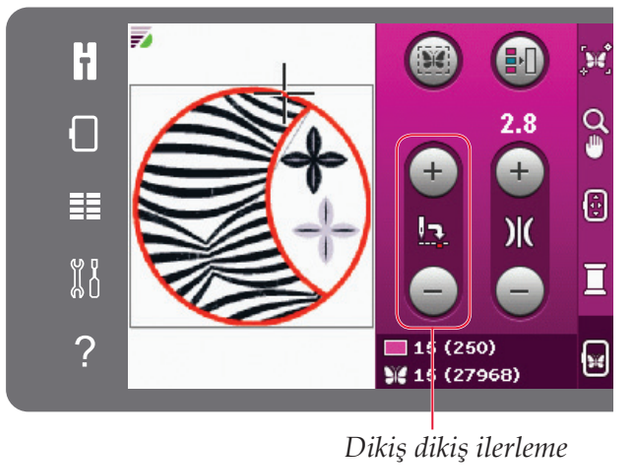

İplik tansiyonu

Özel iplik veya kumaşla yapılan nakış işlemi sırasında en iyi sonucu almak için iplik tansiyonu ayarlaması yapmanız gerekebilir. İplik tansiyonu + ve - kullanılarak yukarıya veya aşağıya ayarlanabilir. İplik tansiyonunu bir kez yükselttiğinizde veya azalttığınızda, kontrolün üst kısmındaki sayıların renkleri değişir. Sayı ne kadar yükselirse, iplik tansiyonu o kadar yüksek olur.

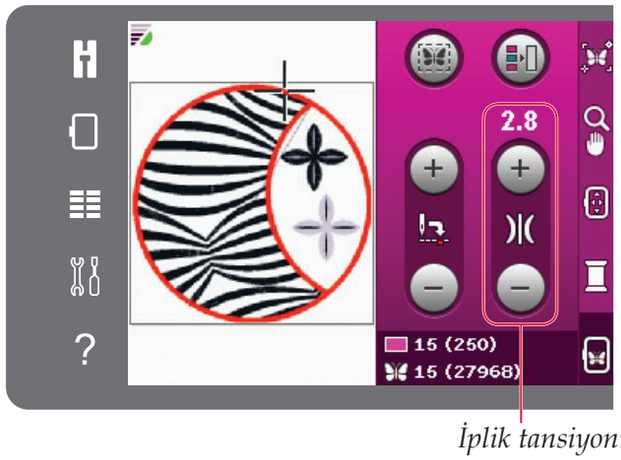

Nakış bilgisi

Geçerli renk blokundaki mevcut dikiş renk bloğu sembolünün yanında gösterilir. Parantez içindeki sayı geçerli renk blokundaki toplam dikiş sayısını gösterir.

Desen veya kombinasyondaki mevcut dikiş kelebek sembolünün yanında gösterilir. Parantez içindeki sayı desen veya kombinasyondaki toplam dikiş sayısını gösterir.

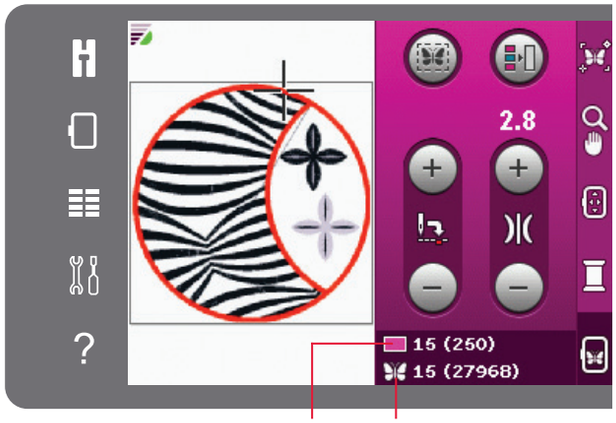

Geçerli renk bloğundaki mevcut dikiş

Desen veya kombinasyondaki mevcut dikiş

Seçenek çubuğu

Ekranın sağ tarafında aşağıdaki seçimlerin bulunduğu bir seçenek çubuğu mevcuttur: temel hassas konumlandırma, yakınlaştırma seçenekleri/ yatay kaydırma, kasnak konumu, renk bloğu listesi ve Nakış düzenlemeye geri dönme.

Dikkat: Her bir simgenin sağındaki gri alan, seçim çubuğunda seçim yapmayı kolaylaştıran dokunmatik bir alandır.

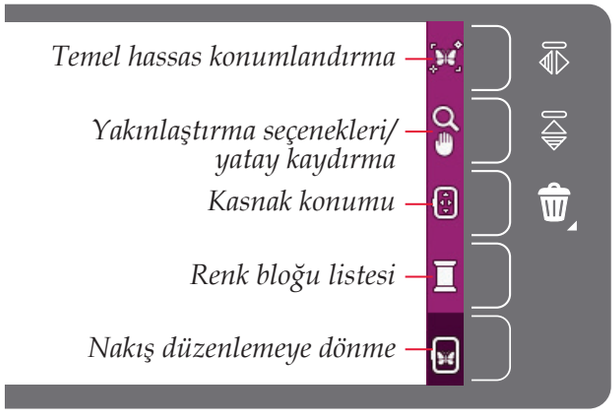

Temel hassas konumlandırma

Temel hassas konumlandırma, deseni kumaşınızda istediğiniz noktaya yerleştirmenizi sağlar. Ayrıca daha önceden işlenmiş bir desenin yanına yeni bir desen işlemek istendiğinde de kullanılır.

Deseni tam olarak istediğiniz yere yerleştirdiğinizden emin olmak için yakınlaştırma seçenekleri/yatay kaydırma özelliğini kullanın. Dokunmatik fonksiyon düğmesi ile ince ayar yapın.

Temel hassas konumlandırmanın kullanımı hakkında bilgi almak için bkz. sayfa 9:7.



Temel hassas konumlandırma

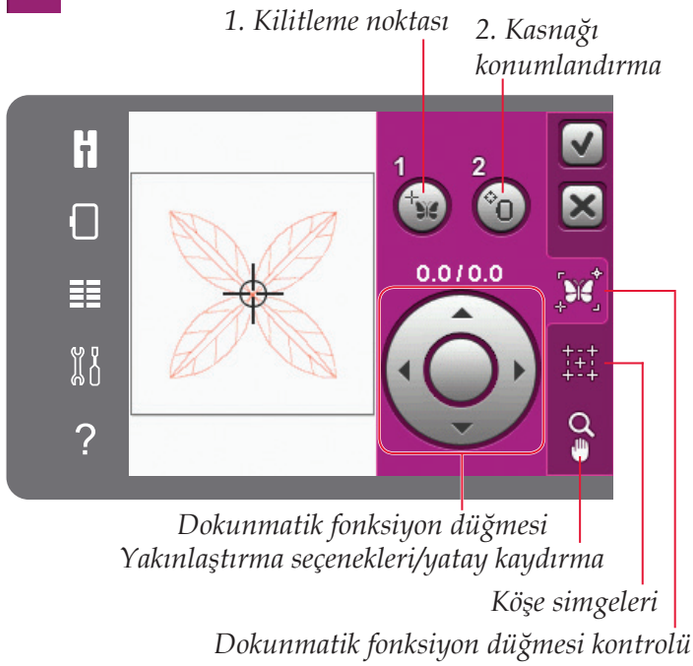

Yakınlaştırma seçenekleri/yatay kaydırma

Yakınlaştırma seçeneklerinin bir listesini açmak için yakınlaştırma/yatay kaydırma simgesine dokunun. Nakış alanını yakınlaştırmak veya uzaklaştırmak için + ve - simgelerini kullanın. Ayarlamalar yüzdelik olarak gösterilir. Yatay kaydırma her zaman etkindir.

Kutuya yakınlaştır, nakış alanında ne kadar ve nereyi yakınlaştıracağınıza karar vermenizi sağlar. İlk olarak, kutuya yakınlaştır öğesini seçin. Kutuya yakınlaştır simgesi, kutuya yakınlaştırmanın etkin olduğunu gösterir şekilde yeşil bir daire ile çevrelenir. PFAFF® creative™ Renkli Dokunmatik Ekrandaki nakış alanında, yakınlaştırılacak alanı belirlemek için ekran kaleminizle dokunun ve sürükleyin. Böylece kutuya yakınlaştır devre dışı kalır.

Tümünü yakınlaştır nakış kombinasyonundaki tüm desenleri mümkün olan en büyük görünümde gösterir.

Kasnağı yakınlaştır, görünümü seçili kasnağı gösterecek şekilde ayarlar.



Kasnak konumu

Kasnağı farklı konumlara hareket ettirmek için kasnak konumu işlevlerini kullanın.



Geçerli konum

Geçerli dikişe geri dönmek ve nakış işlemine kesildiği yerden tekrar başlamak istediğinizde geçerli konum simgesine dokunun. Ayrıca, geçerli dikişe dönmek ve nakşa başlamak için başlat/durdur düğmesine de bir kere basabilirsiniz.

Durma konumu

Nakışınızı bitirdiğinizde kasnağı çıkarın ve durma konumu seçin. Nakış kolu, kolay saklamaya izin verecek bir konuma getirilir.

Dikkat: Kasnağın çıkarılmış olması önemlidir. Aksi takdirde hasar görebilir.

Masura konumu

Masurayı değiştirmeyi kolaylaştırmak için masura konumu öğesine dokunun. Kasnak geriye doğru hareket ederek masura kapağını açmanızı ve boş masurayı değiştirmenizi sağlar.

Kesme konumu

Kesme konumu, kasnağı size doğru hareket ettirerek atlamalı dikişleri kesmeyi ve örneğin aplike işlerken kumaşı kesmeyi kolaylaştırır.

Merkez konumu

Kasnağın ortasının kumaşın üzerinde nereye yerleştirileceğini kontrol etmek için merkez konumunu kullanın.



Renk bloğu listesi

Yüklenen desendeki/desenlerdeki tüm renkler nakış uygulanacakları sırada gösterilir. Listelenen her renk, renk sırasını ve numarasını gösterir. Listedeki tüm renkleri görmek için kaydırma çubuğunu kullanın. Geçerli dikişi bu renk bloğundaki ilk dikiş olarak ayarlamak için renk bloğu listesindeki renk bloğuna dokunun.

İplik numarası .VP3 ve .VIP formatındaki desenler için görüntülenir. Bir renk bloğunda Hızlı yardım kullanılırken iplik üreticisi gösterilir.

Örnek (A): 1:2, 2296, yüklenen ilk desendeki ikinci iplik renginin, renk numarası 2296 olduğu anlamına gelir.

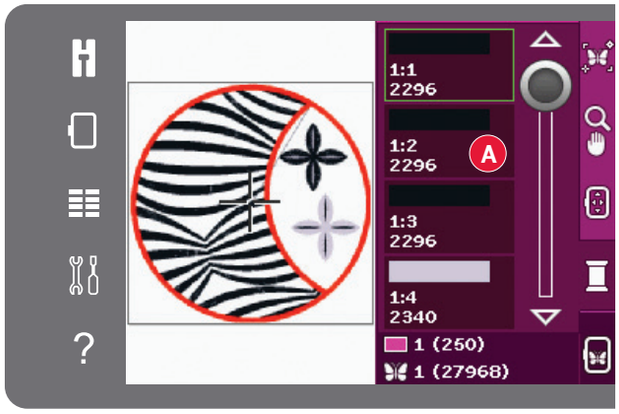

Nakış düzenlemeye dönme

Nakış düzenlemeye geri dönmek isterseniz, seçenek çubuğundaki Nakış düzenlemeye dön simgesine dokunun. Nakış düzenlemeye geri dönülürken, nakış kolu durma konumuna hareket eder.

Dikkat: Nakış düzenlemeye dönülmeden önce kasnağın çıkarılmış olması önemlidir, aksi takdirde hasar görebilir.

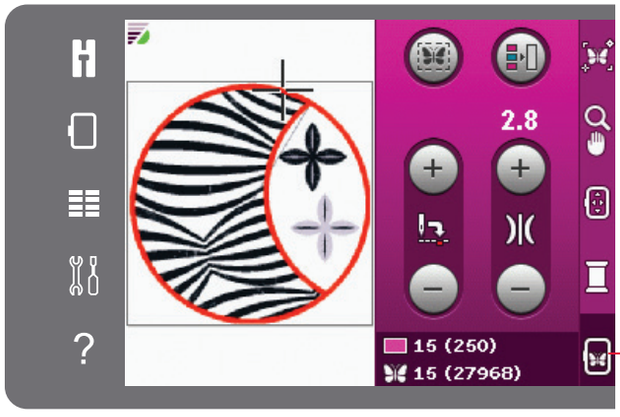

Nakış düzenlemeye dönme

Temel hassas konumlandırmanın kullanımı

Kilitleme noktasını seçme

Kilitleme noktasını (1) seçin. Yeşil hedef işaretini, kilitleme noktasının nakışınız üzerinde olmasını istediğiniz yere yerleştirin. Kilitleme noktası, kasnaktaki kumaş üzerindeki bir noktayı eşleştirmek istediğiniz desen üzerindeki bir noktadır. Kilitleme noktasını bir köşeye ayarlamak isterseniz, köşe simgelerini kullanın. Hedef işaretini tam olarak istediğiniz yere yerleştirebilmek için hedef işaretine yakınlaştır öğesini kullanın.

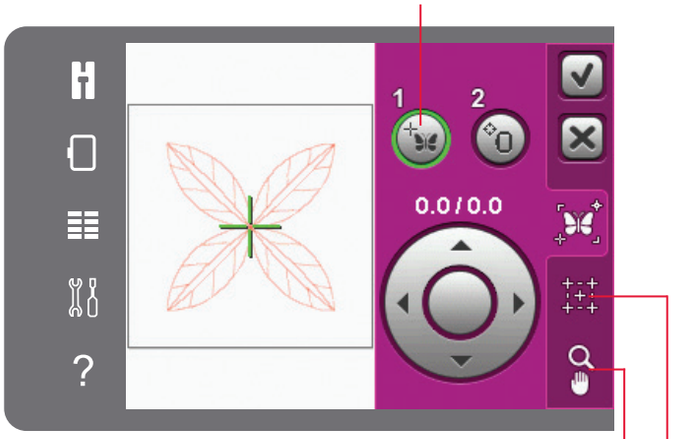


Hedef işaretine yakınlaştır, yakınlaştırma seçenekleri/ yatay kaydırma

Kasnak konumunun seçilmesi

Bir sonraki adım kasnak konumunun (2) etkinleştirilmesidir. Yeşil hedef işareti ekranda kilitlenir, rengi yeşilden siyaha döner ve kilitleme noktasının merkezinin çevresinde bir halka görünür. Artık deseni tam olarak yerleştirebilirsiniz. Kasnağı iğnenin alt kısmında hareket ettirmek için ekran kalemi ile birlikte ekran üzerinde sürükleyin veya dokunmatik fonksiyon düğmesi üzerindeki okları kullanın. İğne tam olarak kumaş üzerindeki eşleştirmek istediğiniz noktanın üzerine gelene kadar hareket ettirmeye devam edin. El çarkı ile iğneyi indirerek konumu kontrol edin. Gerekirse ince ayar yapmak için dokunmatik fonksiyon düğmesi üzerindeki okları kullanın.

İğne konumu, kilitleme noktasının kumaşın üzerinde nereye yerleştirildiğini gösterir.

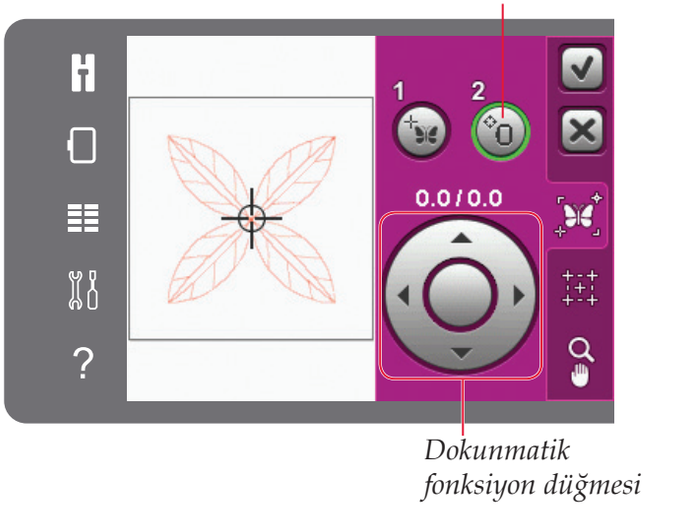

İğne uyarısını devre dışı bırakma

İğne alçaltılmış durumdayken kasnağı hareket ettirmeye çalışırsanız, bir açılır pencere görüntülenir. İndirilmiş iğne konumuna izin vermek için, bir onay işaretinin görünmesini sağlayacak şekilde kutuya dokunun. Böylece iğne temel hassas konumlandırmayı kullanırken kumaşa yakın olabilir. İğneye ve kumaşa zarar gelmesini önlemek için iğnenin kumaştan yukarıda olduğundan emin olun.

Dikkat: İğne, iğne plakasının altında olduğunda uyarı devre dışı bırakılamaz.

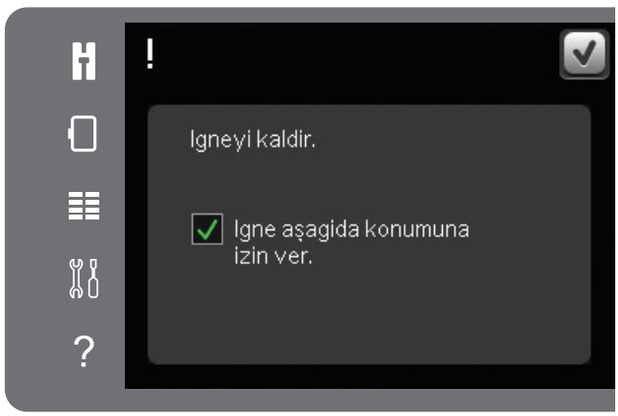

Köşe simgeleri

Desenin köşesinde kilit noktası ayarlamak üzere köşe simgelerini kullanın. Bağlantı noktası otomatik olarak tam köşeye yerleştirildiğinden bu en kolay ve en kesin yoldur. Bu, desenli bir kumaşa desen yerleştirirken kullanışlıdır.

Köşe simgeleri, kilitleme noktası seçilirken de kullanılabilir. Simgelerden birine dokunurken, seçili nokta otomatik olarak karşılık gelen konuma ayarlanır, örn. köşeye veya nakışın ortasına.

Örneğin, sol üst köşe simgesini seçerken bağlantı noktası desen(ler)in dış çizgisinde sol üst köşeye ayarlanır. Bundan sonra, devam edebilir ve bağlantı noktasında kendi ayarlamalarınızı yapabilirsiniz.

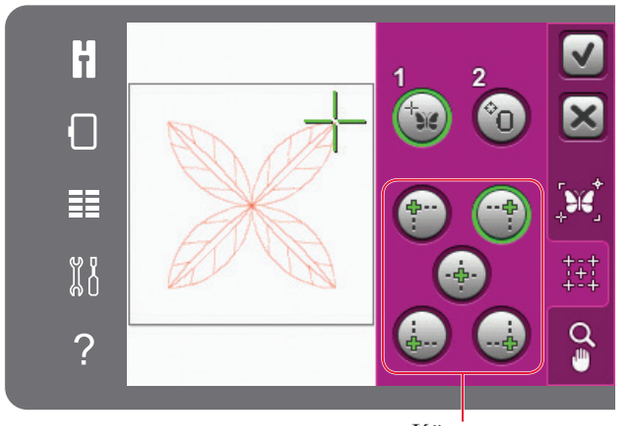

Köşe simgeleri

Desen alanını takip etme

Köşe simgeleri ayrıca, dört köşenin her birine sırayla dokunmak suretiyle, desen alanını takip etmek üzere de kullanılabilir. Merkez simgesine dokunarak desenin merkezini tekrar bulabilirsiniz.

Hedef işaretine yakınlaştır

Geçerli hedef işareti konumunu yatay kaydırmak için hedef işaretine yakınlaştır simgesine dokunun ve ekrana mümkün olduğu kadar yakınlaştırın. Kilitleme noktasını ve eş noktayı tam olarak istediğiniz yere yerleştirebilirsiniz.

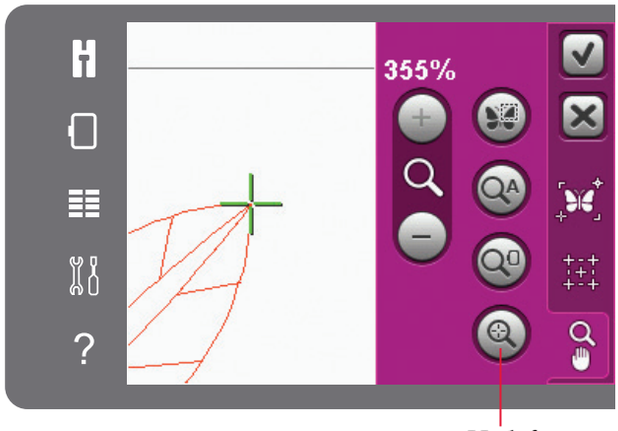

Hedef işaretine yakınlaştır

Yaygın Nakış işleme açılır pencereleri

Nakış ünitesi kalibrasyonu

Nakış ünitesi takıldığında, bir açılır pencere nakış kolunun kalibre edilmesi için kasnağı kaydırarak çıkarmanızı ve makine alanını temizlemenizi ister. Ayrıca IDT™ sistemini devreden çıkarmanız ve doğru nakış baskı ayağını takmanız hatırlatılır.

Dikkat: Kasnağı çıkarmanız önemlidir, aksi halde, kasnak ve nakış ünitesi kalibrasyon sırasında hasar görür.

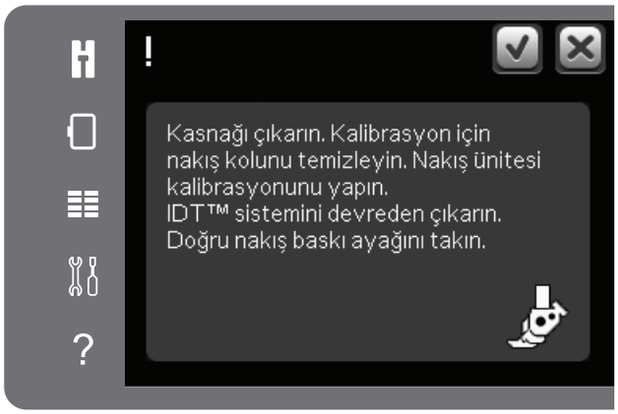

Doğru kasnağı takma

Makineye takılı olan kasnağın boyutu ekranda görüntülenen boyutla eşleşmiyorsa makine nakış yapamaz. Kanağı açılır pencerede görüntülenen kasnak boyutundaki kasnakla değiştirmeniz gerekir veya kasnak ayarlarını değiştirmeniz gerekir.

Kasnak ayarlarını değiştirmek için, Nakış düzenlemeye dönün ve kasnak seçme simgesine dokunun.



Masura ipliği az – masura konumuna taşınsın mı?

Masuradaki ip azaldığında, masuranın yakın zamanda değiştirilmesi gerektiğini gösteren açılır bir pencere mesajı görüntülenir. Bu, size nakışı nerede durduracağınızı ve masurayı değiştireceğinizi planlama fırsatı sunar.

İpliğin hepsi bitene kadar nakış yapmak mümkündür. Masura ipliği az açılır penceresini kapatmadan nakış yapmaya devam etmek için başlat/durdur öğesine basın.

Geçerli dikiş konumunda kalmak için iptal öğesine dokunun. Kasnağı masura konumuna getirmek için Tamam öğesine dokunun. Kasnak konumu sekmesi açılır. Boş masurayı dolusuyla değiştirin. Geçerli konuma dokunun ve fazlalık iğne ipliğini geri çekin. Nakşa devam etmek için başlat/durdur öğesine veya pedala basın.

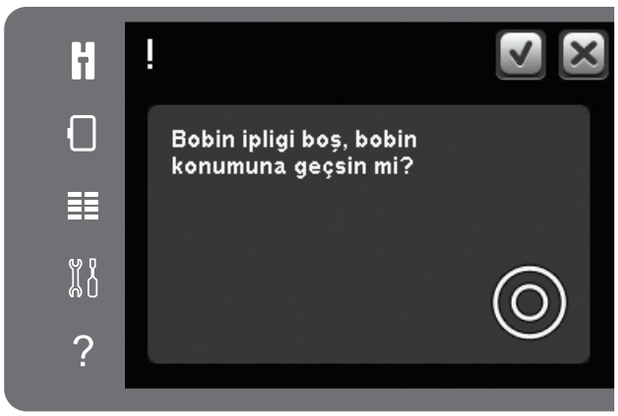

İğne ipliğini kontrol etme

İğne ipliği biterse veya koparsa makine otomatik olarak durur. İpliği iğneden tekrar geçirin, açılır pencereyi kapatın, birkaç dikiş geri gidin ve nakış yapmaya yeniden başlayın.



İpliğin ucunu kesme

Ayarlar menüsündeki makine ayarlarında atlamalı dikişler etkin değilse makine birkaç dikiş yaptıktan sonra durur. İpliğin ucunu kesin ve nakış işlemine devam etmek için başlat/durdur öğesine basın.

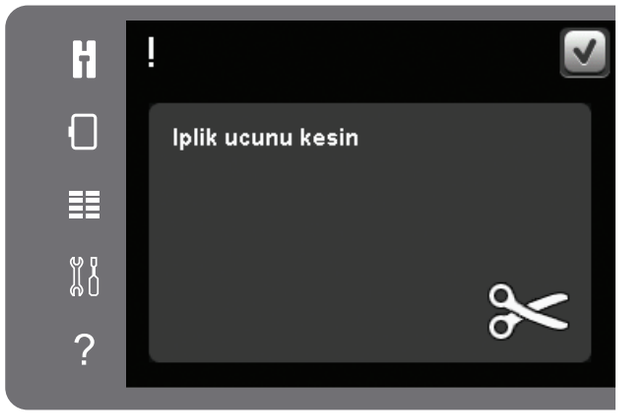

Fisto İğnesine (isteğe bağlı aksesuar) Geçme

Bazı fisto desenleri, isteğe bağlı aksesuar olan PFAFF® Nakış Fisto İğne Takımı (P/N 820 945-096) kullanılarak işlenebilir. Bu desenler, creative™ 3.0 Nakış Koleksiyonunda bir fisto iğnesi sembolüyle işaretlenmiştir. Makine durduğunda ve bu açılır mesaj görüntülendiğinde ilgili fisto iğnesini takın. Tamam öğesine dokunun ve nakışa devam etmek için Başlat/Durdur düğmesine basın.

Dikkat: Bu fisto desenleri ayrıca, fisto iğneleri olmadan işlenebilir ancak bu renk bloğunun sonrasında el ile kesilmesi gerekir. Elle kesiliyorsa, açılır pencere görüntülendiğinde renk bloğu listesindeki bir sonraki renk bloğuna gidin.

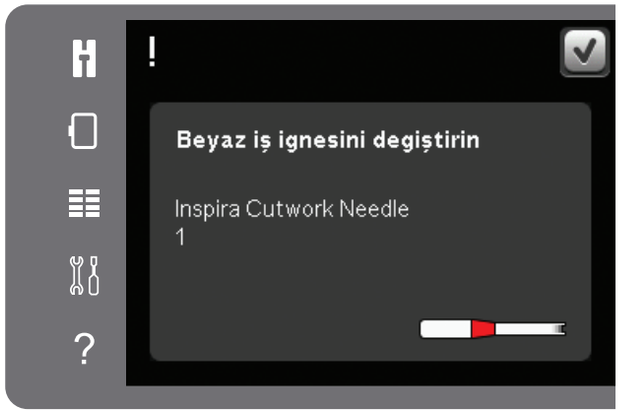

Makinenin dinlenmesi gerekiyor

Makine durursa ve ekranda bu açılır pencere görüntülenirse, makinenin dinlenmesi gerekir. Tamam simgesi etkinleştirildiğinde nakışa devam edebilirsiniz. Nakış sonuçları etkilenmeyecektir.

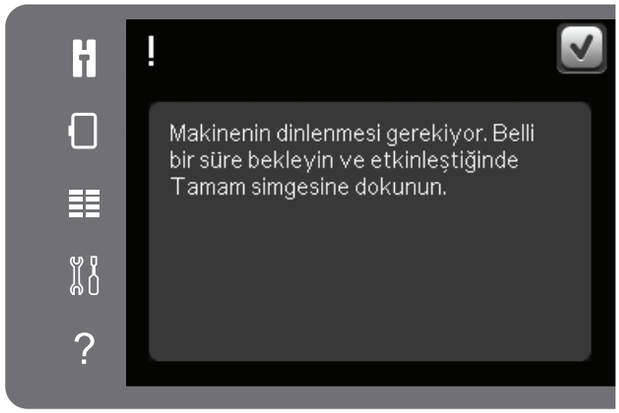



Kişisel dosyalar 10

Kişisel dosyalar

Tüm desenlerinizi ve yazı tiplerinizi organize etmek, eklemek, taşımak, kaldırmak ve kopyalamak için kişisel dosyaları kullanın. Saklama işlemi için yerleşik belleği veya makinenize bağlı bir harici aygıtı kullanın.

Kişisel dosyalar – genel bakış

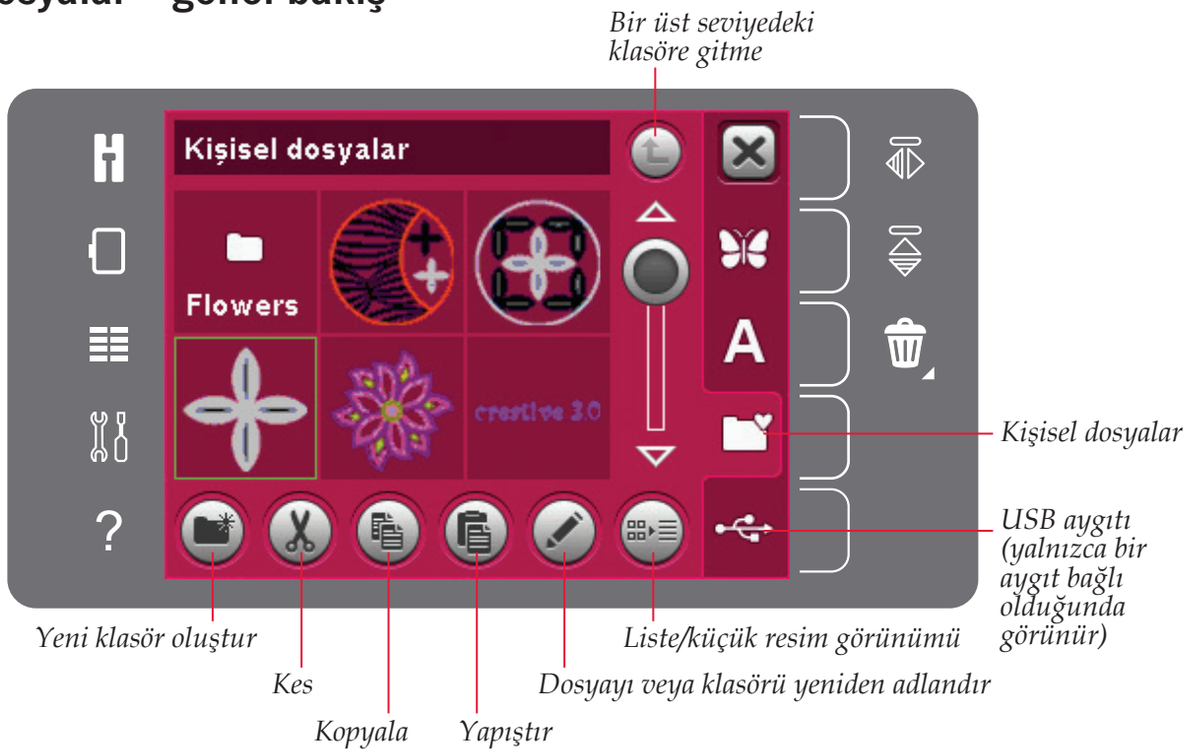

Dosya formatları

Makineniz aşağıdaki dosya formatlarını yükleyebilir:

- .SHV, .DHV, .VP3, .VIP, .HUS, .PEC, .PES, .PCS, .XXX, .SEW, .JEF, .EXP, .10* ve .DST (nakış dosyaları)
- .VF3 (nakış yazı tipi dosyaları)

Dikkat: Dosya türü veya dosya sürümü makineniz tarafından desteklenmiyorsa ya da dosya bozuksa seçim alanında tanınmayan dosya olarak gösterilir.

Kullanılabilir bellek

Yerleşik bellekte desenleri, yazı tiplerini, dikişleri ve diğer dosyaları saklayabilirsiniz. Yerleşik bellekte ne kadar bellek kaldığını kontrol etmek için, ayar menüsünü açın. Sağ taraftaki seçim menüsünde makine bilgilerine dokunun.



Kişisel dosyalara göz atma

Kişisel dosyaları açmak için, ilk olarak seçim menüsünü açın. Ekranın sağ tarafındaki seçim çubuğundan kişisel dosyaları seçin.

Kişisel dosyaları desenlerle, yazı tipleriyle ve özel desenlerinizle doldurun.

Sık kullandığınız öğeleri kolaylıkla bulabilmek için klasörler oluşturun ve kişisel dosyalarınızı düzenleyin.

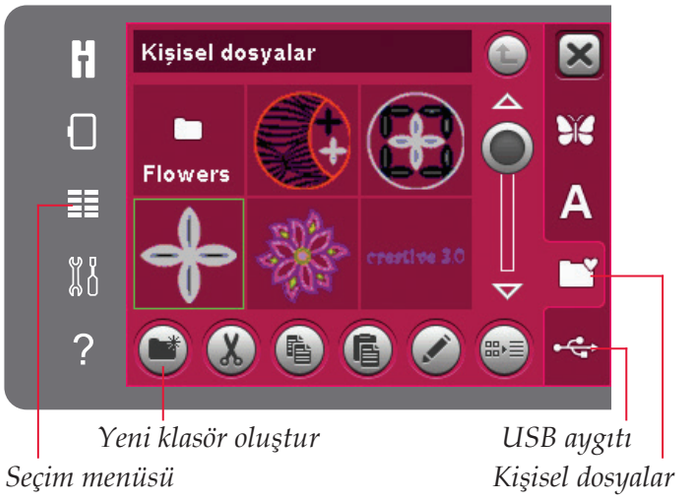

USB aygıtı

Ayrıca USB bağlantı noktasına bağlı olan bir USB aygıtı da keşfedebilirsiniz. USB aygıtının simgesi, yalnızca bir aygıt bağlı olduğunda mevcuttur.

Seçim alanında içeriğini görüntülemek USB aygıtına dokunun. Dosyalar küçük resim olarak veya bir simge ile görüntülenir.

Liste/küçük resim görünümü

Dosya adı karakterleri için daha fazla alanla bir liste halinde göstermek için liste/küçük resim simgesine dokunun. Her dosya için dosya adı ve türü görüntülenir. Küçük resim görünümüne geçiş yapmak için liste/küçük resim görünümü simgesine tekrar dokunun.



Dosya yükleme

Bir dosya yüklemek için, istenen dosyaya uzun süreli dokunun. Bir klasörde kaydırma yapmak için kaydırma çubuğunu kullanın. Bir seferde yalnızca bir dosya açabilirsiniz.

Klasör açma

Kişisel dosyalarda bir klasör açmak için klasöre uzun süreli dokunun. Klasör içeriği ekranda görüntülenecektir.

Bir üst seviyedeki klasöre gitme

Klasör seviyelerinde yukarı gitmek için bir üst seviyedeki klasöre git simgesini kullanın. Kök seviyesine kadar gidebilirsiniz. Ekranda ilerlediğiniz her adımda mevcut olan dosyaları ve klasörleri göreceksiniz.



Organize etme

Yeni klasör oluşturma

Yeni bir klasör oluşturmak için yeni klasör oluştur simgesine dokunun. Klasörünüz için bir ad girmeniz için bir pencere açılır.

Bir dosyayı veya klasörü taşıma

Bir dosyayı veya klasörü başka bir saklama alanına taşımak için kes ve yapıştır işlevlerini kullanın. Dosyayı veya klasörü seçin ve ardından kes öğesine dokunun. Dosyayı veya klasörü yerleştirmek istediğiniz klasörü açın. Yapıştır öğesine dokunun.

Bir dosyayı veya klasörü kopyalama

Bir dosyayı veya klasörü başka bir saklama alanına kopyalamak için kopyala ve yapıştır işlevlerini kullanın. Dosyayı veya klasörü seçin ve ardından kopyala öğesine dokunun. Dosyayı veya klasörü yerleştirmek istediğiniz klasörü açın. Yapıştır öğesine dokunun.

Dosya veya klasör silme

Bir dosyayı veya klasörü silmek için işaretleyin ve sil öğesine dokunun. Açılır bir pencere sizden silme işlemini onaylamanızı ister. Bir klasör silinirse, klasör içinde bulunan tüm dosyalar da silinir.

Geçerli klasördeki tüm dosyaları ve klasörleri silmek için sil simgesine uzun süreli dokunun.

Dosyayı veya klasörü yeniden adlandırma

Yeniden adlandırmak istediğiniz klasörü veya dosyayı seçin, daha sonra ismi değiştirebileceğiniz açılır pencereyi açmak için yeniden adlandır simgesine dokunun.

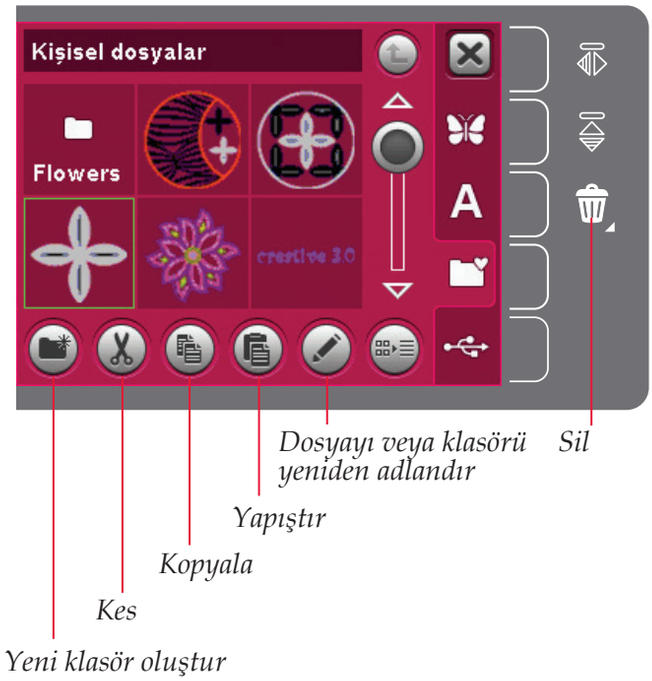

Ortak kişisel dosyalar açılır pencereleri

Kullanılabilir bellek alanı az

Makineniz yerleşik bellekte dosya saklayabilir. Bellek dolduğunda, bunları kes ve yapıştır işlevlerini kullanarak harici bir aygıta taşıyabilirsiniz.

Yalnızca az miktarda bellek kaldığında makine sizi bir kere uyarır. Belleği doldurmaya devam ederseniz, bellek tamamen dolana kadar sizi tekrar uyarmaz.

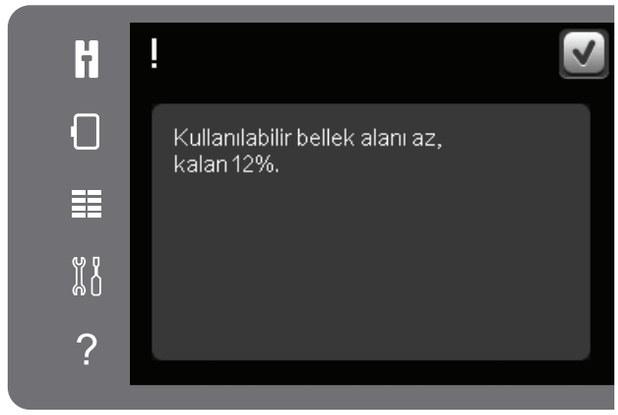

Sistem meşgul

Makine yüklerken, kaydederken, dosyaları taşırken veya belli bir süre alan işlemler gerçekleştirirken sistem meşgul açılır penceresi görüntülenir.

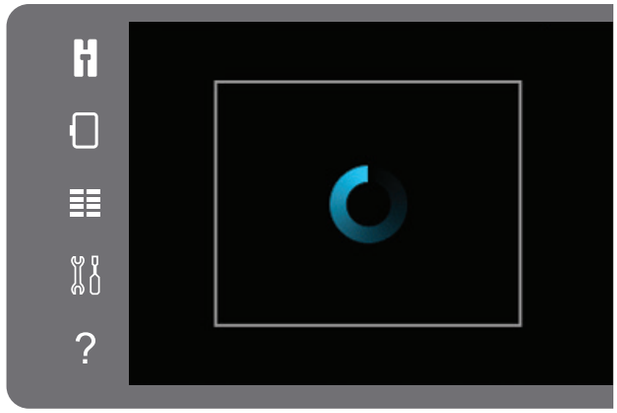



Bakım 11

Makineyi temizleme

Dikiş makinenizin düzgün çalışmasını sağlamak için sıklıkla temizleyin. Yağlama gerekmez.

Birikmiş tozu veya kumaş havını çıkarmak için makinenizin dış yüzeyini yumuşak bir bezle silin.

Dikkat: Makinede temizleyicilerin veya çözücülerin kullanılması pleksi ön yüzeye zarar verebilir.

Dokunmatik ekranı makinenizde bulunan mikrofiber bezle silin.

Masura alanını temizleme

⚠ *Dikkat: Dişlileri alçaltın (bkz. sayfa 2:9) ve makineyi kapatın.*

Baskı ayağını çıkarın ve masura kapağını kaydırarak açın. Tornavidayı resimde gösterildiği gibi iğne plakasının altına yerleştirin ve iğne plakasını çıkarmak için tornavidayı yavaşça döndürün. Dişlileri aksesuarların arasında bulunan fırçayla temizleyin.

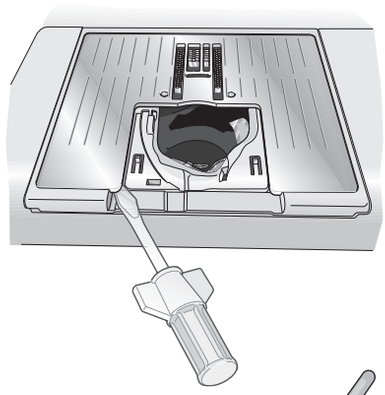

Masura alanının altını temizleme

Birkaç projenizi tamamladıktan sonra veya masura bölmesi alanında kumaş havı birikintisi fark ettiğiniz herhangi bir zamanda masura bölmesinin altındaki alanı temizleyin.

Masura bölmesinin ön kısmını kapatan masura bölmesi tutucusunu (A) kaldırarak çıkarın. Kaldırarak masura bölmesini (B) çıkarın. Fırçayla temizleyin.

⚠ *Dikkat: İplik makasının (C) etrafını temizlerken dikkatli olun.*

Masura bölmesini ve masura bölmesi tutucusunu yerine yerleştirin.

Dikkat: Masura bölmesi alanına hava üflemeyin. Toz ve kumaş havı makinenizin içine gider.

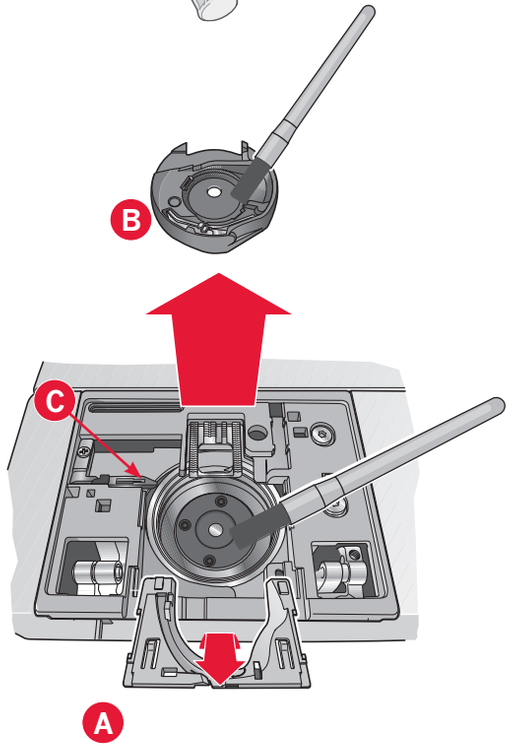

Dikkat: İsteğe bağlı aksesuar olan PFAFF® Nakış Fisto İğne Takımını kullanırken işlenen her desenden/projeden sonra masura bölümünü temizlemek gerekir.

İğne plakasını değiştirme

Dişliler indirilmiş durumdayken, düğme bağlantısına sahip iğne plakasını arka taraftaki çentiğe (D) yerleştirin. Yerine oturana kadar iğne plakasını aşağı doğru bastırın. Masura kapağını takın.

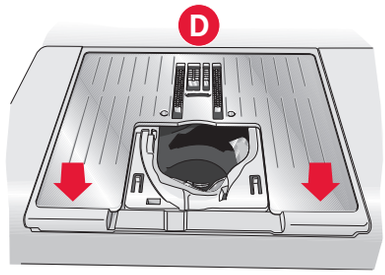

Orijinal olmayan parçalar ve aksesuarlar

Garanti, orijinal olmayan aksesuarların veya parçaların kullanımından kaynaklanan bozulmaları veya hasarı karşılamaz.

Sorun giderme

Bu sorun giderme kılavuzunda makinenizde oluşabilecek sorunlara çözüm bulacaksınız. Daha fazla bilgi için size yardımcı olmaktan memnuniyet duyacak yerel yetkili PFAFF® satıcınıza danışın.

Sorun/neden	Çözüm
Genel sorunlar	
Masura uyarısı çalışmıyor.	Masura alanından kumaş havını temizleyin ve yalnızca bu model için onaylanmış orijinal PFAFF® masuralarını kullanın.
İplik makası ipi kesmiyor mu?	İğne plakasını çıkarın ve masura alanından kumaş havını temizleyin. Ayarlar menüsünde otomatik iplik makasını etkinleştirin.
Kumaş hareket etmiyor.	Makinenin serbest hareket moduna ayarlı olmadığından emin olun. Bkz. bölüm 4. Dişlilerin alçaltıldığından ve nakış ünitesinin bağlı olmadığından emin olun.
Yanlış dikiş, düzensiz veya dar dikiş elde ediliyor.	Ayarlar menüsünde çift iğneyi veya dikiş genişliği güvenliğini devre dışı bırakın.
İğne kırılıyor mu?	İğneyi bölüm 2'de açıklandığı şekilde düzgün bir biçimde takın. Kumaş için doğru iğneyi takın.
Makine dikiş yapmıyor.	Tüm kabloların makineye ve duvar prizine sıkıca takılıp takılmadığını kontrol edin. Pedal kordonunun sağlam şekilde pedala bağlı olup olmadığını kontrol edin. Masura sarma kolunu dikiş konumuna itin.
PFAFF® creative™ Renkli Dokunmatik Ekran başlangıç ekranını görüntülüyor mu?	Etkinleştirmek için dokunmatik ekrana dokunun. Ayarlar menüsünde ekran koruyucusunu kapatın.
Dokunmatik ekrandaki simgeler dokununca etkinleştirilmiyor.	Ekranı kapatan tüm açılır pencereleri kapatın. Dokunmatik ekranın kalibrasyonu yapın. Dokunmatik ekran kalibrasyonu ayarlar menüsünde bulunur.
Dikiş ve nakış makinesi ekranı ve/veya İşlev Düğmeleri dokunma işlemine tepki vermiyor.	Makinedeki yuvalar ve işlev düğmeleri statik elektriğe karşı hassas olabilir. Ekran dokunma eylemine tepki vermezse makineyi KAPATIN ve tekrar AÇIN. Sorun devam ederse yetkili PFAFF® satıcınız ile iletişime geçin.
Makine dikişleri atlıyor	
İğneyi düzgün bir şekilde taktınız mı?	İğneyi değiştirin ve bölüm 2'de açıklandığı şekilde düzgün bir biçimde takın.
Yanlış bir iğne mi taktınız?	130/705 H iğne sistemini kullanın.
İğne eğilmiş veya ucu körelmiş.	Yeni bir iğne takın.
İpliği makineye düzgün bir şekilde taktınız mı?	İpliğin makineye nasıl takıldığını kontrol edin.
Doğru baskı ayağı mı kullanılıyor?	Doğru baskı ayağını takın.
İğne iplik için çok mu küçük?	İğneyi değiştirin.
Serbest hareketli dikiş veya nakış etkinken kumaş iğneyle birlikte aşağı ve yukarı hareket ediyor mu?	Dinamik yaylı ayağını 6D takın (isteğe bağlı aksesuar, parça numarası 820991-096). 6A ayağını kullanıyorsanız baskı ayağı yüksekliğini nakış ayarlarında azaltın. Dikiş yapılıyorsa, serbest hareket seçeneklerinde baskı ayağı yüksekliğini azaltın.
İğnedeki iplik kopuyor	
İğneyi düzgün bir şekilde taktınız mı?	İğneyi değiştirin ve bölüm 2'de açıklandığı şekilde düzgün bir biçimde takın.
Yanlış bir iğne mi taktınız?	130/705 H iğne sistemini kullanın.
İğne eğilmiş veya ucu körelmiş.	Yeni bir iğne takın.

İpliği makineye düzgün bir şekilde taktınız mı?	İpliğin makineye nasıl takıldığını kontrol edin.
İğne iplik için çok mu küçük?	İğneyi iplik için uygun olan bir boyutla değiştirin.
Düğümleri olan kalitesiz bir iplik veya kurumuş bir iplik mi kullanıyorsunuz?	Yetkili bir PFAFF® satıcısından satın alınmış daha yüksek kaliteli yeni bir ipliğe geçin.
Doğru makara tutucusu kullanılıyor mu?	Bölüm 2'de açıklandığı şekilde gerçek iplik makarası için doğru boyutta olan bir makara tutucusu takın.
En doğru makara pimi konumu kullanılıyor mu?	Farklı bir makara pimi konumunu deneyin (dikey veya yatay).
İğne plakası deliği hasarlı mı?	İğne plakasını değiştirin.

Masura ipliği kopuyor

Masurayı düzgün bir şekilde taktınız mı?	Masura ipliğini kontrol edin.
İğne plakası deliği hasarlı mı?	İğne plakasını değiştirin.
Masura alanına kumaş havı mı dolmuş?	Masura alanından kumaş havını temizleyin ve yalnızca bu model için onaylanmış orijinal PFAFF® masuralarını kullanın.
Masura doğru sarılmış mı?	Bölüm 2'de açıklandığı şekilde yeni bir masura sarın.

Dikiş yerinde eşit olmayan dikişler var

İplik tansiyonu uygun mu?	İğne iplik tansiyonunu ve ipliği kontrol edin.
Çok kalın veya düğümlü bir iplik mi kullanıyorsunuz?	İpliği değiştirin.
Masura ipliği eşit şekilde sarılmış mı?	Masuranın nasıl sarılmış olduğunu kontrol edin. Bkz. bölüm 2.
Doğru iğne mi kullanılıyor?	Bölüm 2'de açıklandığı şekilde düzgün bir biçimde uygun bir iğne takın.

Makine besleme yapmıyor veya düzensiz bir şekilde besleme yapıyor

İpliği makineye düzgün bir şekilde taktınız mı?	İpliğin makineye nasıl takıldığını kontrol edin.
Dişliler arasında kumaş havı mı toplanmış?	İğne plakasını çıkarın ve dişlileri bir fırçayla temizleyin.
Kumaş hareket etmiyor.	Dişlilerin alçaltıldığından ve nakış ünitesinin bağlı olmadığından emin olun.

Nakış deseninin alt kısmında iplik ilmekleri oluşuyor

Nakış baskı ayağının altında hareket edemeyecek kadar fazla mı birikmiş?	Sorun çözülene kadar ayarlar menüsünde küçük adımlarla baskı ayağı yüksekliğini artırın.

Nakış deseni bozuk

Kumaş kasnağa düzgün bir şekilde alınmış mı?	Kumaş sıkı bir şekilde kasnağa alınmalıdır.
İç nakış kasnağı dış nakış kasnağına tam olarak takılmış mı?	Kumaşı her zaman iç kasnak dış kasnakla tam olarak eşleşecek şekilde kasnağı alın.
Nakış kolu çevresindeki alan boş mu?	Nakış ünitesi çevresindeki alanı temizleyin ve yeniden kalibre edin.

Nakış deseni buruştu

Kumaşınızı yeterli bir şekilde stabilize ettiniz mi?	Tekniğinize veya kumaş türünüze uygun, doğru telayı kullandığınızdan emin olun.

Makine nakış işlemiyor

Nakış ünitesi takılı mı?	Nakış ünitesinin sokete düzgün bir şekilde takıldığından emin olun.
Yanlış kasnak mı takılı?	Doğru kasnağı kaydırarak takın.

Sistem raporu

Makinenizde sistem raporu açılır penceresi görüntüleniyor mu?	Sistem uyarı penceresi çıkarttığında, kişisel dosyalara dosyayı konumlandırınız (SystemReport01.dmp or higher number). Dosyayı USB belleğine kaydedin. Dosyayı product.improvement@pfaff.com adresine açılır pencere belirmeden önce ne yaptığınıza dair kısa bir açıklama ile birlikte gönderin. Dosyayı gönderdikten sonra makinenizden silin.

DİZİN

6A nakış ayağını takın 7:2

A

Açılır pencere mesajları
- Desen kombinasyonu çok karmaşık 8:8
- Doğru kasnağı takma 9:9
- Düzenlenebilir bir dikiş değil 5:6, 6:6
- Fisto İğnesine (isteğe bağlı aksesuar) Geçme 9:10
- İğne ipliğini kontrol etme 4:21, 9:10
- İğne uyarısını devre dışı bırakma 9:7
- İpliğin ucunu kesme 7:6, 9:10
- İplik rengini kullanma 7:5
- İşleme tamamlandı 7:6
- Kasnağı çıkar 8:8
- Kullanılabilir disk alanı az 10:4
- Makinenin dinlenmesi gerekiyor 4:21, 9:10
- Maksimum dikiş sayısı aşıldı 8:8
- Masura ipliği az 4:21
- Masura ipliği az - masura konumuna taşınsın mı? 9:9
- Nakış düzenleme 8:8
- Nakış işleme 9:9
- Nakış ünitesi kalibrasyonu 9:9
- Sensörmatik düğme iliği ayağını çıkarma 4:21
- Sistem meşgul 10:4
- Sıralama aralık dışında 5:6, 6:6
- Stitch Creator™ 6:6

Ağır kumaşta kenarları dikme 4:13
Aksesuar bölmesi 1:9, 2:3
Aksesuarlar 1:10
Alfabeler 1:16
Alt kategori 4:3
Ambalajdan çıkarma 2:10
Ana düğme 1:8
Antik el nakışı dikişleri 1:15
Antik kapitone dikişler 1:15
Asma kilit 8:4
Atlamalı dikişler 2:11, 3:4, 3:5
Ayarlar menüsü 3:2, 3:3
Ayırma Telaları 2:5

B

Bakım 11:2
Baskı ayağı 1:8
Baskı ayağı basıncı 3:4
Baskı ayağı basınç kontrolü 3:4
Baskı ayağı çubuğu 1:8
Baskı ayağını değiştirme 2:9
- Baskı ayağını çıkarma 2:9
- Baskı ayağını takma 2:9

Baskı ayağını indir ve döndür seçenekleri arasında geçiş 1:8, 3:6
Baskı ayağını kaldır ve ekstra yukarı kaldır seçenekleri arasında geçiş 1:8, 3:6
Baskı ayağını takma 2:9
Baskı ayağı önerisi 4:2
Baskı ayağı tutucu 1:8
Baskı ayağı yüksekliği 2:9, 3:5
Baskı ayağı yükseklik kontrolü 3:5
Baskı ayakları, dahildir 1:11
Baskı ayakları için çıkartılabilir bölme 1:9
Başlangıç görünümü 4:2
Başlangıç sağlamlaştırma 4:10
Başlat/durdur 1:8, 3:6, 3:7
Bellek, kullanılabilir 10:2
Besleme dişlileri için seçenekler 2:5
Bir dikişi dikme 6:6
Bir dikişi kaydetme 6:6
Bir dikişi silme 4:7
Bir dikişi veya harfi değiştirme 5:4
Bir dikişi veya harfi silme 5:4
Bir dikiş veya dikiş noktası ekleme 6:3
Bir dosyayı veya klasörü kopyalama 10:4
Bir dosyayı veya klasörü taşıma 10:4
Bir harfi silme 8:7
Bir metne harf ekle 8:7
Bir sıralamayı dikme 5:5
Bir sıralamayı silme 5:5
Bir sıralama yükleme 5:5
Bir sıra oluşturma 5:3
Bir üst seviyedeki klasöre gitme 10:2, 10:3
Bitiş sağlamlaştırma 4:10
Büzgü dikişleri 1:15

C

Çabuk düğüm 1:8
Çapraz dikişler 1:15
Çiçek ve süs dikişleri 1:16
Çift iğne 2:11, 3:4
Çift iğne/dikiş genişliği güvenliği simgesi 4:2
Çift iğne genişliği 2:6, 3:4
Çıkartılabilir masura tutucu 1:9
Çok amaçlı araç 1:10, 4:17
Çok Amaçlı Dikiş İpliği 2:11
Çözme telası 2:8
creative™ 3.0 Nakış koleksiyonu 7:3
creative™ 120 Kare kasnak 1:10
creative™ Elite kasnak 1:10

D

Dekoratif dikişler 1:15
Dengeleme 4:5
Desen 8:5
- Deseni kasnağa taşıma 8:5
- Ikiz görüntü 8:5
- Seçme 8:5
- Silme 8:5
- Yükleme 8:3

Desen alanını takip etme 9:8
Deseni kasnağa taşıma 8:2, 8:5
Desenin ikiz görüntüsü 8:5
Desenler 8:3

Desenler, yerleşik 7:3
Desen seçme 8:2, 8:5
Desen silme 8:5
Desen veya kombinasyondaki mevcut dikiş 9:2, 9:4
Desen yükleme 8:3
Devre dışı bırakma 2:8
Etkinleştirme 2:8
IDT™ sistemi (Entegre Çift Besleme) 2:8
Dikiş açılır pencereleri 4:21
Dikiş ayarları 3:4, 4:4
Dengeleme 4:5
Dikiş genişliği 4:4
Dikiş konumu 4:4
Dikiş uzunluğu 4:5
Dikiş yoğunluğu 4:5
İkiz görüntü 4:6
İplik tansiyonu 4:6
Dikiş dikiş ilerleme 9:2, 9:3
Dikiş/dikiş noktası seçme 6:3
Dikişe genel bakış 1:12
Dikiş genişliği 4:2, 4:4
Dikiş genişliği güvenliği 2:11, 3:4, 4:8
Dikiş için iplik makasları 3:4
Dikişi yeniden başlatma 1:8, 3:6
Dikiş kategorisi 4:3
Dikiş konumu 4:2, 4:4
Dikişler 4:3
Dikiş modu 3:2, 4:2, 4:2–4:22
Dikiş noktaları seçme 6:3
Dikiş noktasının tanımı 6:3
Dikiş noktası seçme 6:2, 6:3
Dikiş noktası, tanımı 6:3
Dikiş noktası yan konumu 6:2, 6:5
Dikiş programları 4:11
Kırkyama programı 4:12
Tapering (kademeli olarak azalan) dikiş programı 4:11
Tekli dikiş programı 4:11
Dikiş sağlamlaştırma 3:6
Dikiş seçenekleri 4:2
Dikiş seçme 4:3
Dikiş sökme aleti 1:10
Dikiş teknikleri 1:16, 4:13
Dikiş tekrarı 4:17
Dikiş uzunluğu 4:2, 4:4, 4:5
Dikiş yazı tipleri 4:3
Dikiş yoğunluğu 4:2, 4:4, 4:5
Dil 3:3
Dinamik yaylı ayak 6D 3:5, 4:8
Dinamik yaylı ayak 6D serbest hareketi 4:8
Dişli düşürme kızağı 1:8
Dişlileri alçaltma önerisi 4:8
Dişliler, seçenekler 2:8
Diz kaldıracı 2:11
Doğru kasnağı takma 9:9
Dokunma işlevi - Döndürme 8:2
Dokunma işlevi - Hareket ettirme 6:2, 8:2
Dokunma işlevi - Ölçeklendirme 8:2
Dokunma işlevi - Yakınlaştırma/Yatay kaydırma 6:2
Dokunmatik düğmeler 3:2, 3:6
Dokunmatik ekran 3:2
Dokunmatik ekran kalibrasyonu 3:3
Dokunmatik fonksiyon düğmesi 6:2, 8:2, 9:4, 9:7
Dokunmatik fonksiyon düğmesi kontrolü 9:4
Dokunmatik fonksiyon düğmesi merkezi 8:2, 8:4
Dokunmatik işlevler 6:5, 8:4
Döndür 8:4
Taşı 6:5, 8:4
Yakınlaştırma/Yatay kaydırma 6:5
Döndür 8:4
Dosya, yükleme 10:3
Dosya formatları 10:2
Düğme cetveli 1:8
Düğme dikme 4:17
Düğme iliği 4:15
Fitilli düğme iliği 4:16
Manuel düğme iliği 4:16
Manuel düğme iliğinin tekrarlanması 4:16
Sensörmatik düğme iliği 4:15
Sensörmatik düğme iliği ayağını takma 4:15
Düğmeler 3:6
Geri dikiş düğmesi 3:7
Düğmeler ve göstergeler 3:6
Baskı ayağını indir ve döndür seçenekleri arasında geçiş 3:6
Baskı ayağını kaldır ve ekstra yukarı kaldır seçenekleri arasında geçiş 3:6
Başlat/durdur 3:7
Dikişi yeniden başlatma 3:6
Dikiş sağlamlaştırma 3:6
Geri dikiş düğmesi 3:7
Geri dikiş göstergesi 3:7
Hız kontrolü 3:6
İğne yukarı/aşağı 3:6
İplik makasları 3:7
İş göstergesi 3:7
Dur komutu 5:2, 5:4
Durma konumu 9:5
Düz dikiş iğne plakası (isteğe bağlı) 4:18
Düzenleme 10:4

E

Eğlenceli dikişler 1:16
Ekran 1:8
Ekranı kilitleme 2:3, 3:3
Ekran kalemi 1:10
Ekran kalemi tutucusu 1:8
Ekran, kilitleme 3:3
El işi görünümlü dikişler 1:15
El işi görünümlü kapitone 4:19
El işi görünümlü kapitone dikişler 1:16
Esnek gizli baskı dikişi 4:14

F

Fantezi dikiş ayağı 2A 1:11
Fermuar dikme 4:13
Fikri Mülkiyet 11:13
Fisto İğnesine (isteğe bağlı aksesuar) Geçme 9:10
Fitilli düğme iliği 4:16
Fırça 1:10

G

Geçerli konum 9:5
Geçerli renk bloğundaki mevcut dikiş 9:2, 9:4
Geçerli renk bloku 9:4
Genel bakış
- Dikişler 1:12
- Dikiş modu 4:2
- Dosyalar ve Klasörler 10:2
- Kişisel dosyalar 10:2
- Makine 1:8
- Nakış düzenleme 8:2
- Nakış işleme 9:2
- Nakış ünitesi 7:2
- Sıralama oluşturma 5:2
- Stitch Creator™ 6:2

Genel dikişler 1:12
Geri dikiş düğmesi 3:7, 4:10, 4:11, 4:12
Geri dikiş göstergesi 3:7
Germe kolu 1:9, 2:10
Gizli baskı dikişi 4:14
- Esnek gizli baskı dikişi 4:14

Güç kablosu 1:10
Güncelleme talimatları 2:13

H

Hedef işareti 9:2, 9:3, 9:7
Hedef işaretine yakınlaştır 9:7, 9:8
Hız kontrol sembolü 9:2
Hız kontrol simgesi 4:2
Hız kontrolü 1:8, 3:6, 4:6, 9:2
Hızlı yardım 2:5, 3:2, 4:8, 4:20, 9:2

I

IDT™ sistemi 1:9, 4:8, 4:14, 4:15, 4:19, 7:5
IDT™ sistemi/Dişlileri alçaltma önerilir 4:2
IDT™ sistemine sahip Fantezi dikiş ayağı 1A 1:11
IDT™ sistemine sahip fermuar ayağı 4 ..... 1:11
IDT™ sistemine sahip gizli etek bastırma ayağı 3 ..... 1:11
IDT™ sistemine sahip standart baskı ayağı 0A 1:11
IDT™ sistemini devre dışı bırakma 2:8, 2:10
- IDT™ sistemini etkinleştirme 2:8
- Masurayı takma 2:8

IDT™ sistemini etkinleştirme 2:11
IDT™ sistemi önerilir 4:2
İğne ipliğini kontrol etme 4:21, 9:10
İğne iplik kılavuzu 1:8, 2:5
İğneler 1:10, 2:9
İğne mili 1:8
İğne plakası 1:8
İğne plakasını değiştirme 11:2
İğne sanatı dikişleri 1:15
İğne uyarısını devre dışı bırakma 9:7
İğne vidası 1:8
İğneyi değiştirme 2:9
İğne yukarı/aşağı 1:8, 3:6
İkiz görüntü 4:6, 8:5
İpliğin ucunu kesme 9:10
İplik ağı 1:10
İplik geçirilmiş şekilde sarma 2:7
İplik geçirme mekanizması 1:8, 2:5
- Çift iğneye iplik geçirme 2:5
- İplik üreticisi 2:6

İplik geçirme ve masura sarma için tansiyon önayar düzeneği 1:9
İplik kesici 1:8, 2:11
İplik kılavuzu 1:9, 2:3
İplik makası 1:8, 4:10
İplik makası komutu 5:2, 5:4
İplik makasları 3:7
İplik makasları komutu 5:4
İplik sensörü 2:11
İplik tansiyon diski 1:9
İplik tansiyonu 4:2, 4:6, 9:2, 9:3
İplik üreticisi 9:6
İptal 3:8, 8:6
İşaretli dikiş noktasının konumu 6:5
İş göstergesi 1:8, 3:7
İsteğe bağlı aksesuarlar .. 2:5, 4:8, 4:17, 4:19, 4:20, 9:10, 11:2
İsteğe bağlı ayak dikişleri 1:16
İsteğe bağlı baskı ayağı 4:20

K

Kanatlı iğne 2:10
Kapak 1:8, 2:2
Kapitone 4:18
- Düz dikiş iğnesi plakası 4:18
- Kapitone malzemenin üst kısmını birleştirme 4:18
- Karışık desen dikişi 4:19
- Kırkyama programı 4:18

Kapitone malzemenin üst kısmını birleştirme 4:18
Karakter stili 8:7
Karelere böl 6:2
Karışık desen dikişi 4:19
Karışık desenli yama dikişleri 1:15
Kasnağa yakınlaştır 8:6, 9:5
Kasnağı konumlandırma 9:4, 9:7
Kasnağı konumlandırma, seçme 9:7
Kasnak, dışa kaydırma 7:4
Kasnak, kaydırma 7:4
Kasnak klipsleri 1:10
Kasnak konumu 9:2, 9:4, 9:5
Kasnak konumunun seçme 9:7
Kasnak seçme 8:2, 8:6, 8:7
Kasnakta kaydırma 7:4

Kategori 4:3
Kaydırma çubuğu 3:8
Kaydırma okları 3:8
Kayıt seçenekleri
Kişisel Dosyalara Kaydet 8:6
Kenar dikişleri 1:15
Kenar kılavuzu 1:10
Kes 10:2, 10:4
Kesme konumu 9:6
Kesme telası 2:3
Kesme uzunluğu 4:15
Kilitleme noktası 9:4, 9:7
Kilitleme noktasını seçme 9:7
Kişisel dosyalar 4:3, 7:5, 8:3, 10:2-10:4
Kişisel dosyalara göz atma 10:3
Kişisel dosyalara kaydet 4:2, 8:2, 8:6
Kişisel dosyalardan/USB aygıttan yükleme 8:3
Kişisel menüye kaydet 4:2, 4:7, 5:5
Kırkyama programı 4:12, 4:18
Klasör açma 10:3
Klasör seviyesi 10:3
Kopyala 10:2, 10:4
Koruyucu keçe 1:10
Köşe simgeleri 9:4, 9:7, 9:8
Kot iğnesi 2:10
Çok amaçlı iğne 2:10
İplik geçirme mekanizması 2:10
Kanatlı iğne 2:10
Nakış iğnesi 2:10
Streç iğnesi 2:10
Kullanılabilir bellek 10:2
Kullanılabilir disk alanı az 10:4
Kumaşı kasnağa alma 7:4
Kurulum kodu 2:8
Kutuya yakınlaştır 8:6, 9:5

L

LED ışıklar 1:8
Lisans bilgileri 3:5, 10:2
Liste/küçük resim görünümü 10:2, 10:3

M

Makara pimi 1:9
Makara pimleri 2:4
Makara tutucuları 1:9, 1:10
Makine ayarları 2:9, 3:3
Makine Bilgileri 3:5
Makinenin dinlenmesi gerekiyor 4:21, 9:10
Makinenizi güncelleyin 2:2
Makinenizin güncellenmesi 2:3
Makineye genel bakış 1:8
Makineye iplik takma 2:6
Makineyi temizleme 11:2
Manuel düğme iliği 4:16
Manuel düğme iliği ayağı 5M 1:11
Manuel düğme iliğinin tekrarlanması 4:16
Masura alanının altını temizleme 11:2
Masura alanını temizleme 11:2
Masura alanı, temizleme 11:2
Masura ipliği az 4:21
Masura ipliği az - masura konumuna taşınsın mı? 9:9
Masura ipliği kılavuzu 2:5
Masura kapağı 1:8
Masura konumu 9:6
Masuralar 1:10
Masura sarıcı iplik kesici 1:9
Masura sarıcı iplik kılavuzu 1:9
Masura sarma 2:7
İplik geçirilmiş şekilde sarma 2:7
Masura sarma iplik kılavuzu 2:7
Yatay konumdan sarma 2:7
Masura, takma 2:8
Merkez konumu 9:6
Metni ve dikişleri ayarlama 5:4
Mevcut aksesuarlar 1:10
Mevcut kasnaklar 1:10
Mikrofiber kılıf 11:2
Monokrom/tek renk 9:2, 9:3, 9:4

N

Nakışa başlarken 7:5
Nakış ayağı 6A 1:11
Nakış ayarları 3:5
Nakış bilgisi 9:4
Nakış düzenleme 8:2–8:8
Nakış düzenleme açılır pencereleri 8:8
Nakış düzenlemede seçenek çubuğu 8:6
Nakış düzenlemeye dönme 9:2, 9:4, 9:6
Nakış için 6D Dinamik yaylı ayak 2:11
Nakış için baskı ayağı yüksekliği 3:5
Nakış için Dinamik yaylı ayağın monte edilmesi 7:4
Nakış için iplik makasları 3:5
Nakış İpliği 2:11
Nakış işleme 7:5, 8:2, 8:6, 8:7, 9:2, 9:2–9:10
Nakış işleme açılır pencereleri 9:9
Nakış kasnağı bağlantılarının kurulması 1:9
Nakış kasnağına genel bakış 7:2
Nakış koleksiyonu 1:10
Nakış kolu 1:9
Nakış Makinesi İletişim CD'si 2:11
Nakış metni düzenleyicisi 8:2, 8:6, 8:7
Nakış modu 3:2, 7:5, 8:2
Nakış ünitesi 1:9
Genel bakış 7:2
Nakış ünitesi, bağlama 7:3
Nakış ünitesi bağlantı soketi 1:9
Nakış ünitesi, çıkarma 7:3
Nakış ünitesi, genel bakış 7:2
Nakış ünitesi kalibrasyonu 9:9

Nakış ünitesine genel bakış 7:2
Nakış ünitesini bağlama 7:3
Nakış ünitesini çıkarma 7:3
Nakış ünitesi parçaları 1:9
Nakış ünitesi serbest bırakma düğmesi 1:9
Nakış ünitesi soketi 1:9
Nakış yazı tipleri 8:3
Nakış yazı tipleri, yerleşik 8:3
Nakliye mesneti 7:2
Noktalama dikişleri 1:15

O

Ölçeklendirme 8:4
Önceki dikiş noktasının besleme uzunluğu 6:2, 6:5
Önemli sıra oluşturma bilgileri 5:6
Orijinal boyut 8:4
Orijinal olmayan parçalar ve aksesuarlar 11:2
Otomatik baskı ayağı kaldıracı 3:4
Özel dikiş teknikleri 4:20

P

Pedal 1:10
Pedalı bağlama 2:2
Pedal kablosunu bağlama 2:2
PFAFF® creative™ Renkli Dokunmatik Ekran 1:8

R

Renk bloğu listesi 7:6, 9:2, 9:4, 9:6
Renkli Dokunmatik Ekran 1:8
Robison-Anton 2:9

S

Sabitleme Dikişi 4:19
Sağlamlaştırma komutu 5:2, 5:4
Sağlamlaştırma seçenekleri 4:2, 4:10
- Başlangıç sağlamlaştırma 4:10
- Bitiş sağlamlaştırma 4:10
- İplik makasları 4:10

Sanat dikişleri 1:16
Saten ve kenar dikişleri 1:15
Seçenek çubuğu 8:6, 9:4
Seçili dikiş noktasını silme 6:4
Seçili dikiş noktasını tekrarlama 6:4
Seçili dikiş numarası 4:2
Seçim menüsü 3:2, 4:3, 7:5, 8:3, 10:3
Sembolü silme 4:7
Sensörmatik düğme iliği 4:15
Sensörmatik düğme iliği ayağı 4:15
Sensörmatik düğme iliği ayağı 5A 1:11
Sensörmatik düğme iliği ayağını çıkarma 4:21
Sensörmatik düğme iliği ayağını takma 4:15
Sensörmatik düğme iliği ayağı soketi 1:8
Sensörmatik serbest hareket 4:9
Sensörmatik serbest hareket ayağı 6A 1:11, 4:9
Serbest hareketli noktalama 4:20
Serbest hareket seçenekleri 4:2, 4:8
Serbest kol 1:8, 2:4
Ses ayarları 2:11
Ses tekrarlama 3:3
Sil 3:2, 8:5, 8:7, 10:4
Simgeler, yaygın 3:8
- İptal 3:8
- Kaydırma okları 3:8
- Tamam 3:8
- Uzun dokunma 3:8

Sistem meşgul 10:4
Sıralama ayarlamaları 5:6
Sıralama komutları 5:4
Sıralama oluşturma 5:4
- Bir dikişi veya harfi değiştirme 5:4
- Bir dikişi veya harfi silme 5:4
- Bir dikiş veya harf ekleme 5:4
- Bir sıralamayı silme 5:5
- Dikişlerden bir sıralama oluşturma 5:3
- Harflerden bir sıralama oluşturma 5:3
- Metni ve dikişleri ayarlama 5:4
- Tüm sıralamayı ayarlama 5:5

Sıralamayı kaydetme 5:5
Sıralama yükleme ve dikme 5:5
Sıra oluşturma açılır pencereleri 5:6
Sıra oluşturmayı açma ve sıra oluşturmadan çıkma 5:3
Sorun giderme 11:3
Stitch Creator™ 4:12, 6:2–6:6
- Bir dikişi dikme 6:6
- Bir dikişi kaydetme 6:6
- Dikiş yükleme 6:6

Stitch Creator™ açılır pencereleri 6:6
Stitch Creator™'da Sıralamalar 5:6
Stitch Creator™ özelliğinden çıkma 6:3
Stitch Creator™ Özelliğini Açma 6:3
Stitch Creator™ Özelliğini Açma ve Özellikten Çıkma 6:3
Şu anda seçili desen 8:2
Suda çözünebilir tela 2:11

T

Tamam 3:8, 8:6, 8:7
Tamam ve iptal 3:8
Tapering (kademeli olarak azalan) dikiş programı 4:11
Taşı 6:2, 6:5, 8:4
Taşıma çantası 2:2
Taşıma Kolu 1:9
Tekli dikiş programı 4:11
Tekrarlama 6:2
Tela önerilir 4:2
Temel hassas konumlandırma 9:2, 9:4
Temel hassas konumlandırma, kullanımı 9:7
Ters dikiş 1:8
Ters dikiş göstergesi 1:8
Teyelleme 9:2, 9:3
Toplam desen sayısı 8:2

Toplam dikiş sayısı 8:2
Tornavida 1:10
Tüm sıralamayı ayarlama 5:4
Tümünü yakınlaştır/uzaklaştır 8:6, 9:5

U

Üç adımda zigzag dikiş 4:14
Üçlü dikiş 6:2, 6:4
Uç uca ikiz görüntü 3:2, 4:6, 6:4, 8:5
USB aygıtı 4:3, 7:5, 8:3, 10:2, 10:3
USB bağlantı noktaları 1:8
USB bağlantı noktası 2:12
USB bağlantı noktasına bağlama veya
USB bağlantı noktasından çıkarma 2:12
USB taşınabilir nakış belleğinin kullanılması 2:12
USB taşınabilir nakış belleği 1:10
Uzaklaştır 8:6, 9:5
Uzun dokunma 3:8

V

Volan 1:8

Y

Yakınlaştır 8:6, 9:5
Yakınlaştırma seçenekleri/
yatay kaydırma 8:2, 8:6, 9:2, 9:4, 9:5, 9:7
Yakınlaştırma/Yatay kaydırma 6:2, 6:5
Yakınlaştır/Uzaklaştır 6:5
Kasnağa yakınlaştır 8:6, 9:5
Kutuya yakınlaştır 8:6, 9:5
Tümünü yakınlaştır/uzaklaştır 8:6, 9:5
Yama işlemi 4:17
Yan yana ikiz görüntü 3:2, 4:6, 6:4, 8:5
Yapışkanlı Tela 2:11
Yapıştır 10:2, 10:4
Yatay konumdan sarma 2:7
Yaygın simgeler 3:8
İptal 3:8
Kaydırma çubuğu 3:8
Tamam 3:8
Tamam ve İptal 3:8
Uzun dokunma 3:8
Yaylı ayak serbest hareketi 4:8
Yazılım sürümü 3:5, 10:2
Yazı tipi, yükleme 8:3
Yazı tipi seçme 4:3
Yazı tipi stili 5:3
Yazı tipi yükleme 8:3
Yedek makara pimi 1:9, 2:4
Dikey Konum 2:4
Yedek makara pimi 2:4
Ana makara pimi 2:4
Telalar 2:4
Yatay konum 2:4
Yeni bir dikiş noktası ekleme 6:4
Yeniden adlandır 8:6
Yeni dikiş noktası 6:2, 6:3
Yeni klasör 10:4
Yeni klasör oluştur 8:6, 10:2, 10:4
Yeni klasör oluşturma 10:4
Yerleşik bellek 10:2
Yerleşik desenler 7:3
Yerleşik iplik geçirme mekanizması 1:8
Yerleşik nakış yazı tipleri 8:3
Yerleşik USB bağlantı noktası 1:8
Yorgan dikişi 1:15

Dikiş makinenizi düzenli olarak yerel yetkili PFAFF® satıcınıza bakıma götürün!

Bu sorun giderme bilgilerini izlediğiniz halde sorun yaşamaya devam ediyorsanız dikiş makinenizi satıcınıza götürün. Belirli bir sorun varsa, ipliğinizle dikiş kumaşınızın bir parçasının üzerinde deneme dikişi yapıp bunu satıcınıza götürmek çok yardımcı olabilir. Bir dikiş örneği genellikle kelimelerden daha iyi bilgi sağlar.

Modern, güncellenebilir dikiş ve nakış makinesi satın aldınız. Düzenli olarak yazılım güncellemeleri yayınladığımızdan, makinenin yazılımı ve kullanıcı kılavuzunda açıklanan yazılım arasında bazı farklılıklar olması mümkündür. Yerel yetkili PFAFF® satıcınıza danışın ve hem yazılımın hem de Kullanıcı Kılavuzun en son güncellemeleri için www.pfaff.com adresinden web sitemizi ziyaret edin.

Makine ekipmanını ve aksesuar çeşitlerini değiştirme; performans ve tasarımda değişiklik yapma hakkını saklı tutuyoruz.

Ancak, bu gibi değişiklikler her zaman kullanıcının ve ürününün yararına olacaktır.

SERVIS ISTASYONLARI ILE

YEDEK PARÇA MALZEMELERININ TEMIN EDILEBILECEGI YERLER

*Güncel servis listelerine www.pfaff.com adresinden veya 444 99 09 numaralı danısma hattımızdan ulasabilirsiniz.

No	İl / İlçe	Unvanı	Adresi	Telefon	
1	**Adana / Seyhan**	Çelik Ticaret-Tunç Çelik	Baraj Cad. 2.Durak Sümer Mah. 69200 Sokak M.Ulutaş Apt. Altı 1/D	0322	4536802
2	Adana / Seyhan	Öztaşlar Konf.Mak.Teks.San.Tic.Ltd.Şti	Kocavezir Mah.Obalar Cad.No:46/B 1060	0322	3599300 - 3516425
3	**Adıyaman / Merkez**	Emre Makina-Mehmet Yılmaz	Hocaömer Mah.Yahya Kemal Cad.No:11	0416	2164411
4	**Afyonkarahisar / Merkez**	Veli Karatepe	Fakıpaşa Mah.Belediye Çarşısı 2.Kat No:C/44	0272	2133614
5	**Ağrı / Merkez**	Çilingir Murat - Murat Yüz	Yavuz Mah.Nevzat Güngör Cad.No:27/A	0472	2164288
6	**Amasya / Merzifon**	Hüseyin Sayın	Cami Cedit Mah. Hacırahat Cad. No:24/A	0358	5134757
7	**Ankara / Altındağ**	Gülbay Makina-Yüksel Gülbay	Anafartalar Cad.No:21/4 Ulus	0312	3113414
8	Ankara / Altındağ	Ercüment Recep Özenç-Özdemir Makina	Anafartalar Cad.No:48/A Ulus	0312	3243006 - 3245519
9	Ankara / Çankaya	Hayri Öztürk	İlkadım Mah.Dikmen Cad.No:139/B Dikmen	0312	4785096
10	Ankara / Çankaya	Rahmi Delice	Esat Cad. No:60/B Küçükesat	0312	4182669
11	Ankara / Keçiören	Şeker Ticaret- Mustafa Şeker	Kızlar Pınarı Cad. No:193/A	0312	3802356
12	Ankara / Sincan	Varol Ticaret-Erdal Varol	Atatürk Mah.Melek Sok.No:18/26	0312	2691239
13	**Antalya / Muratpaşa**	Akyüz Makina Tic.Ltd.Şti.	Sanayi Mah.Abdi İpekçi Caddesi No:54/C	0242	3453877
14	Antalya / Muratpaşa	Onur Kuşlar	Doğu Garajı Cebesoy Cad.No:9/D	0242	2477685
15	**Artvin / Merkez**	Hanımeli Çeyiz Ve Dikim-Filiz Keskin	Çarşı Mah.Halk Evi Cad.Karaduman İş Hanı No:6/6	0466	2128350
16	**Aydın / Nazilli**	Mehmet Battal	Turan Mah. Atatürk Bul. No:58/C	0256	3150103
17	**Balıkesir / Merkez**	Balkın Makina-Metin Balkın	Dumlupınar Mah.Kefen Avdan Sok.No:15/C	0266	2434931
18	**Bingöl / Merkez**	Furkan Makina-Selman Cansızoğlu	Gent Cad.Belediye İş Hanı Giriş Kat No:25	0426	2150112
19	**Bolu / Merkez**	Hüseyin Oktay Demir-Demir Makina	Tabaklar Mah.İzzet Baysal Cad.Bolubeyi Çarşısı No:46/24	0374	2175695 - 2151800
20	**Burdur / Merkez**	Polat Ticaret-Ali Polat	Burç Mah.Namık Kemal Cad.No:14	0248	2336097
21	**Bursa / Osmangazi**	İlhan Oral Teks.Konf.Mak.Tic.Ltd.Şti.	Şehreküstü Mah.Ahmet Tanpınar Cad.No:13/6	0224	2217249
22	**Çanakkale / Merkez**	Dereli Makina - Türker Dereli	İsmetpaşa Mah. Miralay Şefik Bey Cad. Şevket Bey Sok. No:19/1	0286	2134336
23	Çanakkale / Ayvacık	Engin Özerden-Özerden Mobilya	Ümmühan Mah.No:10	0286	7121068
24	**Çorum / Merkez**	Demir Makina-Nuray Demir	Gülalibey Mah.Eğridere Sok.27/19	0364	2242800
25	**Denizli / Merkez**	Damla Day.Tük.Mal.Paz.San.Ve Tic.Ltd.Şti	Kayalık Cad.Uluçarşı No:21	0258	2613803
26	Denizli / Merkez	Sağlam İş-Ramazan Karakaş	Saraylar Mah.512.Sok.No:14/2	0258	2622049
27	**Diyarbakır / Bağlar**	Fahri Araz	Emek Cad.Polis Okulu Üstköşesi No:120	0412	2369562
28	Diyarbakır / Bağlar	Şenses Ticaret-Zeki Şenses	Nükhet Coşkun Cad.No:136	0412	2292398
29	**Düzce / Merkez**	Zeliha Özkurt	Şerefiye Mah.Şehit Ruhsar Cad.No:10/B	0380	5149734
30	**Elazığ / Merkez**	Evge Ticaret-Mehmet Güler	İzzetpaşa Mah.Şehit Yüzbaşı Tahir Caddesi No:12	0424	2181204
31	**Erzincan / Merkez**	Mustafa Süme-Aknakış Makina	Hükümet Cad.Gemi İş Merkezi No:70	0446	2142957
32	**Erzurum / Yakutiye**	Teyfik Burak Bıçakçıoğlu	Taşmağazalar Arkası Cedit Cad.No:34	0442	2130050
33	**Eskişehir / Odunpazarı**	Kartaler Ticaret-Azime Kartaler	Hamamyolu Cad.Kireçciler Sok.No:8/A	0222	2314835
34	**Gaziantep / Şahinbey**	Metinel Ticaret Metin Demirel	Hürriyet Caddesi No:29/5	0342	2310865
35	**Hatay / Merkez**	Orhan Ezgı	Ulucamii Mah. Bekir Sıtkı Kunt Cad.No:56	0326	2161591
36	**İstanbul / Bahçelievler**	Hisar Ev Aletleri Tic.San.Ltd.Şti.	Yayla Feritselimpaşa Caddesi No:11/7	0212	6427366 - 5753845 - 5547186
37	İstanbul / Bakırköy	Hakan Batur	İstanbul Cad.Güven Pasajı No:41/34	0212	5713996 - 5435272
38	İstanbul / Esenler	Fazlı Beysülen	Menderes Mh. 31.Sk. No:3 Sondurak	0212	5689035 - 5680453
39	İstanbul / Esenyurt	Güven Ticaret-Şefika Şanlıer	Esenkent Mah.,Süleyman Demirel Cad. No:13 Sun Flower A.V.M. Giriş Kat / 15	0212	6722729
40	İstanbul / Fatih	İrfanoğulları Mak.San.Ve Tic.Ltd.Şti.	Hacıkadın Mah.İmç Blokları Blok:4 4220 Unkapanı	0212	5262858 - 5262859
41	İstanbul / Fatih	T.E.A.M.Teks.Ür.Konf.Mak.Tic.Ltd.Şti.	İmç 5.Blok No:5564 Unkapanı	0212	5284147
42	İstanbul / Gaziosmanpaşa	Mitos Makina-Necati Kıyauman	Hürriyet Mah. Beşyüzevler Cad.No:24/A	0212	5375035
43	İstanbul / Gaziosmanpaşa	Süleyman Sancaklı	Sultançiftliği Mah.20.Sok.No:8/A Sultançiftliği	0212	4767615
44	İstanbul / Kağıthane	Yaylı Makina-İmdat Yaylı	Sanayi Mah.Sultan Selim Cad.Gökyüzü Sok. No:8 4.Levent	0212	2681836 - 3247153
45	İstanbul / Küçükçekmece	İrfanoğulları Mak.San.Ve Tic.Ltd.Şti.	Kartaltepe Mah Gönül Sk No:9 Dükkan :1 Sefaköy	0212	5414675 -5802439-5921348
46	İstanbul / Maltepe	Murat Makina-Özkan Oruç	Feyzullah Mah.Bağdat Cad.Tecer Sok.No:4/3	0216	3717952
47	İstanbul / Pendik	Hak-Işık Day.Tük.Mal.San.Tic.Ltd.Şti.	Yeni Mah.Şehit Fethi Cad.No:15/B	0216	4910272
48	İstanbul / Şişli	Güven Ticaret-Şefika Şanlıer	Cumhuriyet Mah.Halaskargazi Cad.Asmakat No:65 Pangaltı	0212	2593720
49	İstanbul / Ümraniye	Hak-Işık Day.Tük.Mal.San.Tic.Ltd.Şti.	Sütçü Cad.No:37/B	0216	3286961
50	İstanbul / Ümraniye	Özdemir Makina-Tuncay Özdemir	Necip Fazıl Mah.Alemdağ Cad.Sultan Veled Sok. No:3/B	0216	4990077

No	İl / İlçe	Unvanı	Adresi	Telefon	
51	İstanbul / Ümraniye	Sandom Makina-Dursun Uzun	İstiklal Mah.Zafer Sok.No:9	0216	3160904
52	**İzmir / Bergama**	Öney Ticaret-Necati Öney	Barbaros Mah.Kasapoğlu Cad.No:50	0232	6331540
53	İzmir / Gaziemir	Yancı Makina-Ayşe Yancı	Atıfbey Mah. 6 Sk.No.22/5B	0232	2521343
54	İzmir / Konak	Çiğdem Kahraman-Samka Makina	Hurşidiye Mah.Anafartalar Cad. 509 B	0232	2564647
55	İzmir / Menemen	Özer Kurtoğlu-İleri Bilgisayar	Esatpaşa Atatürk Cad.No:58/A	0232	8316051
56	**Kahramanmaraş / Merkez**	Çalkaya D.T.M Gıda San. Ve Tic.A.Ş.	İsmet Paşa Mah. Trabzon Cad. İl Özel İdare İş Mer. Zemin Kat No:4-5	0344	2217099 - 2212453
57	**Karabük / Merkez**	Özcan Elektronik-Nihat Özcan	Hürriyet Mah.İnönü Cad.Altınkepçe Çarşısı No:9/6	0370	4130375
58	**Kayseri / Melikgazi**	Önder Mak.Anah.Keziban Deveci	Bankalar Cad. No: 20	0352	2221599 - 2318806
59	Kayseri / Melikgazi	Feniş Day.Tük.Mal.San.Tic.Ltd.Şti.	Bankalar Caddesı No:12	0352	2314571 - 2311953
60	**Kırklareli / Merkez**	Şenol Makina Ticaret-Erkan Şenol	Karacaibrahim Mah.662.Sok.Alp Apt.No:5 Dükkan 3-6	0288	2149402
61	**Kırşehir / Merkez**	Murat Sacak	Yenı 2. Çarşı Devamı Hangül İş Hanı No:36	0386	2141664 - 2141614
62	**Kocaeli / Gebze**	Hilal Makina - Mustafa Şengül	Hacı Halil Mah.Şehit Numan Dede Cad.1203 Sok No:5/D	0262	6433891
63	Kocaeli / Gölcük	Demir Teknik- Nurettin Demir	Merkez Mah.67 Sokak Çınar Pasajı No:6/H	0262	4144506
64	Kocaeli / İzmit	Demir Teknik- Nurettin Demir	Karabaş Mah.İstiklal Cad.No:127/A	0262	3234111
65	**Konya / Karatay**	Mehmet Yanıyor	Kasapsinan Mah.İstanbul Cad.No:137/D	0332	3506048 - 3534378
66	Konya / Karatay	Pişkinler Mot.Ve Ev Cih.Tic.A.Ş.	İbni Şahin Mah.Şerafettin Cad.No:6/A	0332	3526363 - 3535455
67	Konya / Meram	Makina Dünyası-İsmail Avdul	Şükran Mah.Eşrefoğlu Sok.No:10	0332	3527374
68	Konya / Meram	Dikersan Makina-Ercan Aybattı	Şükran Mah.Kurşuncular Sok.Ulusoy İş Hanı No:P/20	-	5304095293
69	**Kütahya / Merkez**	Mimoza Nakış-Miraç Uyanıker	Balıklı Mah.Cumhuriyet Cad.Akdemirler İş Hanı No:111-84	0274	2123898 - 2261835 - 2246421
70	Kütahya / Tavşanlı	İsmail Akarçay	Durak Mah.Ekizler Sok.No:8	0274	6142687
71	**Malatya / Merkez**	Erbem Mekanik-Erol Erdem	Cevheriyezade Mah.Mücelli Cad.Kozkökü Sok.No:12/B	0422	3263298
72	**Manisa / Demirci**	Mehmet Şengel-Manolya Dikimevi	Hacı Hasan Mah.Hükümet Cad.No:16	0236	4624622
73	Manisa / Soma	Net-San Elek.Mak.San.Tic.Ltd.Şti.	Kurtuluş Mah.Yeşil Tuna Sok.No:20	0236	6135745
74	Manisa / Şehzadeler	Feti Kahraman - Atik Makina San. Tic.	Yarhasanlar Mah. 2300 Sok. No:23/A	0236	2344333
75	**Mardin / Kızıltepe**	Gökhan Makına- Gökhan Key	Yeni Mah.Özmuhaciroğlu Pasajı No:40	0482	3126808
76	Mardin / Midyat	İsmen Arı-İdeal Makina	Yunus Emre Mah.İskenderun Cad.No:87/B	0482	4623507
77	Mardin / Nusaybin	Danışman Tic. Mot.Araç.Teks.İth.İhr.Ltd.Şti.	Yeşilkent Mah.Lozan Cad.No:98	0482	4157815
78	**Mersin / Akdeniz**	Mıl Ticaret-Aziz Mil	Kuvai Milliye Cad.Çankaya Mah. Sevindik İş Hanı No:51/34	0324	2375089
79	Mersin / Akdeniz	Eren Makina - Yılmaz Gür	Çankaya Mah.4723.Sok. No:12/A	0324	3289191
80	**Muğla / Bodrum**	Kezban Çetinkaya	Turgutreis Mah. Mah.Karcı Cad.No:6/C Turgutreis	-	0542 3368785
81	Muğla / Fethiye	Mehmet Taşçı - Garanti Makina	Taşyaka Mah.136.Sok.No:15	0252	6143452
82	Muğla / Ortaca	Mehmet Collu	Merkez Mah.Akasyalar Cad.169 Sok.No:14	0252	2825875
83	Muğla / Yatağan	Mehmet Gencin	Yeni Mah.İnönü Bulvarı 48/C	0252	5722337
84	**Muş / Merkez**	Kenan Türk	Bahçelievler Bahar 2 Kooperatifi Altı	0436	2126840
85	**Rize / Merkez**	Serdar Ensonra	Tophane Mah.Kaçkar Cad.No:5	0464	2143296
86	**Sakarya / Merkez**	Erdoğan Şimşek-Ada Makina	Cumhuriyet Mah.Bahçıvan Sok.No:3/C	0264	2823346
87	**Samsun / Çarşamba**	Atilla Telci	Orta Mah. Sofuoğlu Cd. No:3/A	0362	8335043
88	Samsun / İlkadım	İkizler Konf.Mak.Ve Malz.San.Tic.Ltd.Şti.	Pazar Mah.Müftü Sok.Aydın Ap.No:13/A-1	0362	4320040
89	Samsun / İlkadım	Alper Altuncuoğlu	Ulugazi Mah.Bora Sok.No:8/B	0362	4311374
90	**Şanlıurfa / Merkez**	Akkaya Pazarlama-Ömer Akkaya	12 Eylül Caddesi No:65/A	0414	2151626
91	Şanlıurfa / Siverek	İmam Tınığ	Haliliye Mah.Kale Boğazı Cad.No:81	0414	5524066
92	**Sivas / Merkez**	Korkudan Makina-Akif Korkudan	Sirer Cad.Sirer Pasajı No:20/22	0346	2213812
93	**Tekirdağ / Merkez**	Ali Karpat	Ortacami Mah.Kolordu Cad.No:67/A	0282	2611598
94	Tekirdağ / Çorlu	Ayşe Yaşar	Reşadiye Mh.Mandıracı Cad.Şht.Teğmen Recep Eroğlu Sok. No:18/B	-	0 532 746 24 54
95	**Trabzon / Merkez**	Makina Ticaret-Ömer Yılmaz	Cumhuriyet Mah.Nemlioğlu Cemal Sok.No:15	0462	3216870
96	**Uşak / Merkez**	Cemil Cevher	Sarayaltı Mh.1.Yalçın Sokak No:11/A- 64100	0276	2159836
97	**Van / Merkez**	Burhaneddin Okcan	Cumhuriyet Cd.Alçekiç Pasajı No:11 Kat:2	0432	2142262
98	Van / Erciş	Simge D.T.M.-Zafer Büyükaslan	Atatürk Cad.No:26	-	0 535 584 35 35
99	**Yalova / Merkez**	Şenler Gıda İnş.Tah.Ltd.Şti.	Fatih Cd.No:11	0226	8128160
100	**Zonguldak / Merkez**	Selma Altındağ	M.Paşa Mah.Şemsi Denizer Sok.Geredelioğlu İş Hanı No:16	0372	2514851

Malın ayıplı olduğunun anlaşılması durumunda tüketici, 6502 sayılı Tüketicinin korunması Hakkında Kanunun 11 maddesinde yer alan;

a-) Sözleşmeden dönme, b-) Satış bedelinden indirim isteme, c-) Satılanın ayıpsız bir misli ile değiştirilmesini isteme d-) Ücretsiz onarılmasını isteme, haklarından birini kullanabilir.

Tüketici şikayet ve itirazlarını; yerleşim yerinin bulunduğu veya tüketici işleminin yapıldığı yerdeki Tüketici Hakem Heyetine veya Tüketici Mahkemesine başvurabilir.

TAŞIMA VE NAKLİYE SIRASINDA DİKKAT EDİLECEK HUSUSLAR:

Taşıma ve nakliye işlemini orjinal ambalajı ile yapınız. İndirme, bindirme ve taşıma sırasında ürüne maksimum dikkat gösterilmelidir. Taşıma ve nakliye sırasında ambalajın tamamen kapalı olduğundan emin olun. Ambalaja ve pakete zarar verebilecek nem, su, darbe vs. etkenlere karşı koruyunuz. Ürünün kullanım sırasında kırılmamasına, deforme olmamasına, zarar görmemesine, taşıma sırasında hasar ve arıza oluşmamasına, vurma, çarpma, düşürme vb. dış etkenler ile zarar görmemesine dikkat ediniz.

Fikri mülkiyet

Bu ürünü koruyan patentler Dikiş Makinesi'nin altında bulunan bir etikette listelenmiştir.

PFAFF, CREATIVE, STITCH CREATOR, PERFECTION STARTS HERE ve IDT (logo), Singer Sourcing Limited LLC şirketinin ticari markalarıdır.

Teknik Özellikler

Dikiş Makinesi	creative™ **3.0**
Nominal Voltajı	100-240V
Nominal Tüketim	75W
Işık	LED
Dikiş Hızı (Maksimum ve Minimum)	1050 Dev/Dak / 50 Dev/Dak
Ayak Pedalı Model	FR5
Model	P153
Güvenlik Sınıfı	II
Ağırlık	9,8 kg
Makine Boyutları **Uzunluk** **Genişlik** **Yükseklik**	 465 mm 218 mm 295 mm



Atma işleminde bu ürünün, elektrikli/elektronik ürünlere ilişkin Ulusal yasalara uygun olarak güvenli bir şekilde geri dönüştürülmesi gerektiğini lütfen unutmayın. Elektrikli aletleri, ayrıştırılmamış belediye atıkları olarak atmayın, ayrı atık toplama tesislerini kullanın. Mevcut atık toplama sistemleri ile ilgili bilgi almak için yerel yönetiminizle iletişime geçin. Bayi, eski aletleri, yenileriyle değiştirirken eski aletin tasfiyesini ücretsiz olarak temin etmekle yükümlü olabilir.

Elektrikli aletler, şehir çöplüklerine atılırsa tehlikeli maddeler, suya sızıp yemek zincirine karışarak sağlığınıza zarar verebilir.

Manufacturer
VSM Group AB, **SVP Worldwide**
Drottninggatan 2, SE-56184, Huskvarna, SWEDEN

PFAFF

Perfection starts here.™

Model No : Creative 3.0



Danışma Hattı: 0850 390 99 09
www.pfaff.com.tr

ÜRETİCİ FİRMA:

VSM GroupAB
Soldattorpsgatan 3 SE-554 74
Jönköping Sweden

İTHALATÇI FİRMA:

SİNGER DİKİŞ MAKİNALARI TİCARET ANONİM ŞİRKETİ
BARBAROS MAH. BEGONYA SOK.
NO:3/62 KUZEY NIDAKULE 34746
ATASEHIR-ISTANBUL TURKEY
TEL: (0850) 390 99 09
FAX: (0216) 519 96 93

AEEE Yönetmeliği'ne Uygundur.

Kullanım Ömrü : 10 Yıl
"Cihazınızın Sanayi Bakanlığı tarafından tespit ve ilan edilen kullanım ömrü (cihazın fonksiyonlarını yerine getirebilmesi için gerekli yedek parça bulundurma süresi) 10 yıldır."

www.pfaff.com

413 35 71-76I • Turkish • InHouse • © 2017 Singer Sourcing Limited LLC • All rights reserved • Printed on environmentally-friendly paper.